卷册检索号 SEARCH NO. OF THE VOLUME
MLHVDC-ENG-ECI-DD-PC-0701 30-B003701S-D0701

图纸文件目录（首页）

CATALOG OF DRAWING DOCUMENTS (HEAD PAGE)

拉合尔±660kV换流站 工程 施工图 阶段
±660kV Lahore Converter Station PROJECT Detail Design DESIGN STAGE

电气 专业 第 07 卷 第 01 册
Electrical SPECIALITY VOLUME BOOK

卷册名称 直流控制保护系统配置及设备清单
Volume name The Control and Protection System Configuration and Device List

批 准 APPROVED BY	
审 核 REVIEWED BY	
设计/勘测 DESIGNED BY/ SURVEYED BY	
图 纸 0 张 DRAWING NOS.	打印件 1 本 PRINTED COPIES NOS.

序号 No.	图 号 DRAWING NO.	文 件 名 称 DOCUMENT TITLE	版本 EDITION	张 NOS.	本 NOS.	备注 REMARKS
1	30-B003701S-D0701-001	直流控制保护设备清册 Control and Protection System Equipment List	A		1	
2	30-B003701S-D0701-002	直流控制保护组网图 Control and Protection System Networking Drawings	A		1	
3	30-B003701S-D0701-003	直流控制保护厂供光、电缆清册 Optical Cable and Control Cable List of Control and Protection System	A		1	

注:

MLHVDC-ENG-ECI-DD-PC-0701-001A

30-B003701S-D0701-001A

巴基斯坦默蒂亚里—拉合尔±660kV 直流输电工程

拉合尔±660kV 换流站工程

± 660kV HVDC Project from Matiari to Lahore in Pakistan

± 660kV Lahore Converter Station

施工图设计

Detail Design

直流控制保护设备清册

Control and Protection System Equipment List

中国电力技术装备有限公司

China Electric Power Equipment and Technology Co., Ltd.

中国电力工程顾问集团华东电力设计院有限公司

East China Electric Power Design Institute of China Power Engineering Consulting Group

Dec, 2019

序号	设备名称	English Name	制造商	型号或规格	技术参数 (高x宽x深)	单位	数量	主设备	安装位置	备注
1	直流控制									
1.1	极控制设备									
1.1.1	极1控制屏A	Pole 1 Control A	许继直流	=S2+PCP 1A	2260x900x800	面	1	HCM3000+RCD400+DFV100	主控楼二层 极1控制保护设备室	
1.1.2	极1控制屏B	Pole 1 Control B	许继直流	=S2+PCP 1B	2260x900x800	面	1	HCM3000+RCD400+DFV100	主控楼二层 极1控制保护设备室	
1.1.3	极2控制屏A	Pole 2 Control A	许继直流	=S2+PCP 2A	2260x900x800	面	1	HCM3000+RCD400+DFV100	主控楼二层 极2控制保护设备室	
1.1.4	极2控制屏B	Pole 2 Control B	许继直流	=S2+PCP 2B	2260x900x800	面	1	HCM3000+RCD400+DFV100	主控楼二层 极2控制保护设备室	
1.1.5	极1 Y/Y换流变接口屏A	Pole 1 Y/Y Converter Transformer Interface A	许继直流	=S2+TFYI 1A	2260x800x600	面	1	2413320000/B*2+2413320111/B	主控楼一层 极1换流变直流场接口设备室	
1.1.6	极1 Y/Y换流变接口屏B	Pole 1 Y/Y Converter Transformer Interface B	许继直流	=S2+TFYI 1B	2260x800x600	面	1	2413320000/B*2+2413320111/B	主控楼一层 极1换流变直流场接口设备室	
1.1.7	极1 Y/D换流变接口屏A	Pole 1 Y/D Converter Transformer Interface A	许继直流	=S2+TFDI 1A	2260x800x600	面	1	2413320000/B*2+2413320111/B	主控楼一层 极1换流变直流场接口设备室	
1.1.8	极1 Y/D换流变接口屏B	Pole 1 Y/D Converter Transformer Interface B	许继直流	=S2+TFDI 1B	2260x800x600	面	1	2413320000/B*2+2413320111/B	主控楼一层 极1换流变直流场接口设备室	
1.1.9	极1阀厅接口屏A	Pole 1 Valve Hall Interface A	许继直流	=S2+VHI 1A	2260x800x600	面	1	2433321000/B*1	主控楼一层 极1换流变直流场接口设备室	
1.1.10	极1阀厅接口屏B	Pole 1 Valve Hall Interface B	许继直流	=S2+VHI 1B	2260x800x600	面	1	2433321000/B*1	主控楼一层 极1换流变直流场接口设备室	
1.1.11	极1顺序事件记录屏	Pole 1 SER Interface	许继直流	=S2+SER 1	2260x800x600	面	1	2403320000/B*4	主控楼二层 极1控制保护设备室	
1.1.12	极2 Y/Y换流变接口屏A	Pole 2 Y/Y Converter Transformer Interface A	许继直流	=S2+TFYI 2A	2260x800x600	面	1	2413320000/B*2+2413320111/B	主控楼一层 极2换流变直流场接口设备室	
1.1.13	极2 Y/Y换流变接口屏B	Pole 2 Y/Y Converter Transformer Interface B	许继直流	=S2+TFYI 2B	2260x800x600	面	1	2413320000/B*2+2413320111/B	主控楼一层 极2换流变直流场接口设备室	
1.1.14	极2 Y/D换流变接口屏A	Pole 2 Y/D Converter Transformer Interface A	许继直流	=S2+TFDI 2A	2260x800x600	面	1	2413320000/B*2+2413320111/B	主控楼一层 极2换流变直流场接口设备室	
1.1.15	极2 Y/D换流变接口屏B	Pole 2 Y/D Converter Transformer Interface B	许继直流	=S2+TFDI 2B	2260x800x600	面	1	2413320000/B*2+2413320111/B	主控楼一层 极2换流变直流场接口设备室	
1.1.16	极2阀厅接口屏A	Pole 2 Valve Hall Interface A	许继直流	=S2+VHI 2A	2260x800x600	面	1	2433321000/B*1	主控楼一层 极2换流变直流场接口设备室	
1.1.17	极2阀厅接口屏B	Pole 2 Valve Hall Interface B	许继直流	=S2+VHI 2B	2260x800x600	面	1	2433321000/B*1	主控楼一层 极2换流变直流场接口设备室	
1.1.18	极2顺序事件记录屏	Pole 2 SER Interface	许继直流	=S2+SER 2	2260x800x600	面	1	2403320000/B*4	主控楼二层 极2控制保护设备室	
1.1.19	极控接口屏	Pole Control Interface	许继直流	=S2+PCI	2260x800x600	面	1	2411320000/B*2	主控楼二层 站公用控制保护设备室	
2	交/直流站控									
2.1	直流站控设备									
2.1.1	直流站控屏A	DC Station Control A	许继直流	=S2+DSC A	2260x900x800	面	1	HCM3000+RCD400+DFU410A	主控楼二层 站公用控制保护设备室	
2.1.2	直流站控屏B	DC Station Control B	许继直流	=S2+DSC B	2260x900x800	面	1	HCM3000+RCD400+DFU410A	主控楼二层 站公用控制保护设备室	
2.1.3	双极直流场接口屏A	Bipole DC Yard Interface A	许继直流	=S2+BSI A	2260x800x600	面	1	2433320000/B*3	主控楼二层 站公用控制保护设备室	
2.1.4	双极直流场接口屏B	Bipole DC Yard Interface B	许继直流	=S2+BSI B	2260x800x600	面	1	2433320000/B*3	主控楼二层 站公用控制保护设备室	
2.1.5	极1直流场接口屏A	Pole 1 DC Yard Interface A	许继直流	=S2+PSI 1A	2260x800x600	面	1	2433320000/B*3	主控楼一层 极1换流变直流场接口设备室	
2.1.6	极1直流场接口屏B	Pole 1 DC Yard Interface B	许继直流	=S2+PSI 1B	2260x800x600	面	1	2433320000/B*3	主控楼一层 极1换流变直流场接口设备室	
2.1.7	极2直流场接口屏A	Pole 2 DC Yard Interface A	许继直流	=S2+PSI 2A	2260x800x600	面	1	2433320000/B*3	主控楼一层 极2换流变直流场接口设备室	
2.1.8	极2直流场接口屏B	Pole 2 DC Yard Interface B	许继直流	=S2+PSI 2B	2260x800x600	面	1	2433320000/B*3	主控楼一层 极2换流变直流场接口设备室	
2.1.9	直流站接口屏	DC Station Interface	许继直流	=S2+DCI	2260x800x600	面	1	2403320000/B*4	主控楼二层 站公用控制保护设备室	
2.1.10	第1大组交流滤波器接口屏A1	AC Filter 1 Interface A1	许继直流	=S2+AFC 1A1	2260x800x600	面	1	2433320111/B*2	500kV交流滤波器小室	
2.1.11	第1大组交流滤波器接口屏A2	AC Filter 1 Interface A2	许继直流	=S2+AFC 1A2	2260x800x600	面	1	2433320111/B*2	500kV交流滤波器小室	
2.1.12	第1大组交流滤波器接口屏B1	AC Filter 1 Interface B1	许继直流	=S2+AFC 1B1	2260x800x600	面	1	2433320111/B*2	500kV交流滤波器小室	
2.1.13	第1大组交流滤波器接口屏B2	AC Filter 1 Interface B2	许继直流	=S2+AFC 1B2	2260x800x600	面	1	2433320111/B*2	500kV交流滤波器小室	
2.1.14	第2大组交流滤波器接口屏A1	AC Filter 2 Interface A1	许继直流	=S2+AFC 2A1	2260x800x600	面	1	2433320111/B*2	500kV交流滤波器小室	
2.1.15	第2大组交流滤波器接口屏A2	AC Filter 2 Interface A2	许继直流	=S2+AFC 2A2	2260x800x600	面	1	2433320111/B*2	500kV交流滤波器小室	
2.1.16	第2大组交流滤波器接口屏B1	AC Filter 2 Interface B1	许继直流	=S2+AFC 2B1	2260x800x600	面	1	2433320111/B*2	500kV交流滤波器小室	
2.1.17	第2大组交流滤波器接口屏B2	AC Filter 2 Interface B2	许继直流	=S2+AFC 2B2	2260x800x600	面	1	2433320111/B*2	500kV交流滤波器小室	
2.1.18	第3大组交流滤波器接口屏A1	AC Filter 3 Interface A1	许继直流	=S2+AFC 3A1	2260x800x600	面	1	2433320111/B*2	500kV交流滤波器小室	
2.1.19	第3大组交流滤波器接口屏A2	AC Filter 3 Interface A2	许继直流	=S2+AFC 3A2	2260x800x600	面	1	2433320111/B*2	500kV交流滤波器小室	
2.1.20	第3大组交流滤波器接口屏B1	AC Filter 3 Interface B1	许继直流	=S2+AFC 3B1	2260x800x600	面	1	2433320111/B*2	500kV交流滤波器小室	
2.1.21	第3大组交流滤波器接口屏B2	AC Filter 3 Interface B2	许继直流	=S2+AFC 3B2	2260x800x600	面	1	2433320111/B*2	500kV交流滤波器小室	
2.1.22	第4大组交流滤波器接口屏A1	AC Filter 4 Interface A1	许继直流	=S2+AFC 4A1	2260x800x600	面	1	2433320111/B*2	500kV交流滤波器小室	
2.1.23	第4大组交流滤波器接口屏A2	AC Filter 4 Interface A2	许继直流	=S2+AFC 4A2	2260x800x600	面	1	2433320111/B*2	500kV交流滤波器小室	
2.1.24	第4大组交流滤波器接口屏B1	AC Filter 4 Interface B1	许继直流	=S2+AFC 4B1	2260x800x600	面	1	2433320111/B*2	500kV交流滤波器小室	
2.1.25	第4大组交流滤波器接口屏B2	AC Filter 4 Interface B2	许继直流	=S2+AFC 4B2	2260x800x600	面	1	2433320111/B*2	500kV交流滤波器小室	

2.1.26	1号35kV电抗器接口屏A	No.1 35kV Reactor Interface A	许继直流	=S2+LRI 1A	2260x800x600	面	1	2423320111/B*2	500kV第一继电器小室	
2.1.27	1号35kV电抗器接口屏B	No.1 35kV Reactor Interface B	许继直流	=S2+LRI 1B	2260x800x600	面	1	2423320111/B*2	500kV第一继电器小室	
2.1.28	2号35kV电抗器接口屏A	No.2 35kV Reactor Interface A	许继直流	=S2+LRI 2A	2260x800x600	面	1	2423320111/B*2	500kV第一继电器小室	
2.1.29	2号35kV电抗器接口屏B	No.2 35kV Reactor Interface B	许继直流	=S2+LRI 2B	2260x800x600	面	1	2423320111/B*2	500kV第一继电器小室	
2.1.30	接地极线监视屏	Electrode Line Monitoring	许继直流	=S2+ELIS	2260x900x800	面	1	HCM3000	主控楼二层 站公用控制保护设备室	
2.1.31	接地极线监视就地柜	ELM Local Box	许继直流	=S2+ELCI	650x600x300	面	1		直流场	
2.1.32	谐波监视屏	Harmonic Monitoring	许继直流	=S2+OHM	2260x800x600	面	1		主控楼二层 站公用控制保护设备室	
2.2	交流场控制设备									
2.2.1	交流站控屏A	AC Station Control A	许继直流	=S2+ASC A	2260x900x800	面	1	HCM3000+RCD400	主控楼二层 站公用控制保护设备室	
2.2.2	交流站控屏B	AC Station Control B	许继直流	=S2+ASC B	2260x900x800	面	1	HCM3000+RCD400	主控楼二层 站公用控制保护设备室	
2.2.3	500kV交流场第一串接口屏A	500kV AC Yard Bay 1 Interface A	许继直流	=S2+ACC 1A	2260x800x600	面	1	2433320111/B*3	500kV第一继电器小室	
2.2.4	500kV交流场第一串接口屏B	500kV AC Yard Bay 1 Interface B	许继直流	=S2+ACC 1B	2260x800x600	面	1	2433320111/B*3	500kV第一继电器小室	
2.2.5	500kV交流场第二串接口屏A	500kV AC Yard Bay 2 Interface A	许继直流	=S2+ACC 2A	2260x800x600	面	1	2433320111/B*3	500kV第一继电器小室	
2.2.6	500kV交流场第二串接口屏B	500kV AC Yard Bay 2 Interface B	许继直流	=S2+ACC 2B	2260x800x600	面	1	2433320111/B*3	500kV第一继电器小室	
2.2.7	500kV交流场第三串接口屏A	500kV AC Yard Bay 3 Interface A	许继直流	=S2+ACC 3A	2260x800x600	面	1	2433320111/B*3	500kV第二继电器小室	
2.2.8	500kV交流场第三串接口屏B	500kV AC Yard Bay 3 Interface B	许继直流	=S2+ACC 3B	2260x800x600	面	1	2433320111/B*3	500kV第二继电器小室	
2.2.9	500kV交流场第四串接口屏A	500kV AC Yard Bay 4 Interface A	许继直流	=S2+ACC 4A	2260x800x600	面	1	2433320111/B*3	500kV第二继电器小室	
2.2.10	500kV交流场第四串接口屏B	500kV AC Yard Bay 4 Interface B	许继直流	=S2+ACC 4B	2260x800x600	面	1	2433320111/B*3	500kV第二继电器小室	
2.2.11	500kV交流场第五串接口屏A	500kV AC Yard Bay 5 Interface A	许继直流	=S2+ACC 5A	2260x800x600	面	1	2433320111/B*3	500kV第二继电器小室	
2.2.12	500kV交流场第五串接口屏B	500kV AC Yard Bay 5 Interface B	许继直流	=S2+ACC 5B	2260x800x600	面	1	2433320111/B*3	500kV第二继电器小室	
2.2.13	500kV交流场第六串接口屏A	500kV AC Yard Bay 6 Interface A	许继直流	=S2+ACC 6A	2260x800x600	面	1	2433320111/B*3	500kV第二继电器小室	
2.2.14	500kV交流场第六串接口屏B	500kV AC Yard Bay 6 Interface B	许继直流	=S2+ACC 6B	2260x800x600	面	1	2433320111/B*3	500kV第二继电器小室	
2.2.15	1号降压变接口屏A	HV Transformer 1 Interface A	许继直流	=S2+APT 1A	2260x800x600	面	1	2433320111/B+2403320000/B	500kV第一继电器小室	
2.2.16	1号降压变接口屏B	HV Transformer 1 Interface B	许继直流	=S2+APT 1B	2260x800x600	面	1	2433320111/B+2403320000/B	500kV第一继电器小室	
2.2.17	2号降压变接口屏A	HV Transformer 2 Interface A	许继直流	=S2+APT 2A	2260x800x600	面	1	2433320111/B+2403320000/B	500kV第一继电器小室	
2.2.18	2号降压变接口屏B	HV Transformer 2 Interface B	许继直流	=S2+APT 2B	2260x800x600	面	1	2433320111/B+2403320000/B	500kV第一继电器小室	
2.2.19	交流站接口屏	AC Station Interface	许继直流	=S2+ACI 1	2260x800x600	面	1	2413321000/B+2403321000/B+2403320000/B*2	500kV第一继电器小室	
2.2.20	交流站接口屏	AC Station Interface	许继直流	=S2+ACI 2	2260x800x600	面	1	2413321000/B+2403321000/B+2403320000/B*2	500kV第二继电器小室	
2.2.21	交流站接口屏	AC Station Interface	许继直流	=S2+ACI 3	2260x800x600	面	1	2413321000/B+2403321000/B+2403320000/B*2	500kV交流滤波器小室	
2.3	站用电控制设备									
2.3.1	站用电控制屏A	Station Power Control A	许继直流	=S2+SPC A	2260x900x800	面	1	HCM3000+RCD400	主控楼二层 站公用控制保护设备室	
2.3.2	站用电控制屏B	Station Power Control B	许继直流	=S2+SPC B	2260x900x800	面	1	HCM3000+RCD400	主控楼二层 站公用控制保护设备室	
2.3.3	10kV I段站用电接口屏A	10kV I Station Service Interface A	许继直流	=S2+SPI 1A	2260x800x600	面	1	2423320111/B*3	500kV第一继电器小室	
2.3.4	10kV I段站用电接口屏B	10kV I Station Service Interface B	许继直流	=S2+SPI 1B	2260x800x600	面	1	2423320111/B*3	500kV第一继电器小室	
2.3.5	10kV II段站用电接口屏A	10kV II Station Service Interface A	许继直流	=S2+SPI 2A	2260x800x600	面	1	2423320111/B*3	500kV第一继电器小室	
2.3.6	10kV II段站用电接口屏B	10kV II Station Service Interface B	许继直流	=S2+SPI 2B	2260x800x600	面	1	2423320111/B*3	500kV第一继电器小室	
2.3.7	外引站用电接口屏1A	Incoming Station Service Interface 1A	许继直流	=S2+SPI 3A	2260x800x600	面	1	2433320111/B*2	132kV继电器室	
2.3.8	外引站用电接口屏1B	Incoming Station Service Interface 1B	许继直流	=S2+SPI 3B	2260x800x600	面	1	2433320111/B*2	132kV继电器室	
2.3.9	外引站用电接口屏2A	Incoming Station Service Interface 2A	许继直流	=S2+SPI 4A	2260x800x600	面	1	2423320111/B*2	132kV继电器室	
2.3.10	外引站用电接口屏2B	Incoming Station Service Interface 2B	许继直流	=S2+SPI 4B	2260x800x600	面	1	2423320111/B*2	132kV继电器室	
2.3.11	400V公用站用电接口屏A	400V Station Service Interface A	许继直流	=S2+SPI 5A	2260x800x600	面	1	2412320111/B*3	500kV第一继电器小室	
2.3.12	400V公用站用电接口屏B	400V Station Service Interface B	许继直流	=S2+SPI 5B	2260x800x600	面	1	2412320111/B*3	500kV第一继电器小室	
2.3.13	极1站用电接口屏A	Pole 1 Station Service Interface A	许继直流	=S2+SPI 11A	2260x800x600	面	1	2412320111/B*3	主控楼二层 极1控制保护设备室	阀控/阀冷协议转换装置
2.3.14	极1站用电接口屏B	Pole 1 Station Service Interface B	许继直流	=S2+SPI 11B	2260x800x600	面	1	2412320111/B*3	主控楼二层 极1控制保护设备室	阀控/阀冷协议转换装置
2.3.15	极2站用电接口屏A	Pole 2 Station Service Interface A	许继直流	=S2+SPI 21A	2260x800x600	面	1	2412320111/B*3	主控楼二层 极2控制保护设备室	阀控/阀冷协议转换装置
2.3.16	极2站用电接口屏B	Pole 2 Station Service Interface B	许继直流	=S2+SPI 21B	2260x800x600	面	1	2412320111/B*3	主控楼二层 极2控制保护设备室	阀控/阀冷协议转换装置
2.3.17	发电机组接口屏A	Diesel Generator Interface A	许继直流	=S2+SPI 6A	2260x800x600	面	1	2413320111/B*2	500kV第一继电器小室	
2.3.18	发电机组接口屏B	Diesel Generator Interface B	许继直流	=S2+SPI 6B	2260x800x600	面	1	2413320111/B*2	500kV第一继电器小室	
3	运行人员控制系统									
3.1	服务器屏	Server	许继直流	=S2+SCM	2260x800x1000	面	1	rx2800*2	主控楼二层 站公用控制保护设备室	

3.2	通信屏A	Communication A	许继直流	=S2+COM A	2260x800x600	面	1	S5700S*3 + AR1220F-S*3	主控楼二层 站公用控制保护设备室	
3.3	通信屏B	Communication B	许继直流	=S2+COM B	2260x800x600	面	1	S5700S*3 + AR1220F-S*3	主控楼二层 站公用控制保护设备室	
3.4	就地界面屏	Local Control Interface	许继直流	=S2+LWS	2260x800x600	面	1	GWS-1*2	主控楼二层 站公用控制保护设备室	
3.5	辅助系统接口屏	Auxiliary System Interface	许继直流	=S2+AWS	2260x800x600	面	1	GWS-1*2	主控楼二层 站公用控制保护设备室	
3.6	运行人员工作站	Operator Workstation	惠普	=S2+OWS		台	5	P520C+P24d	主控楼三层主控制室	
3.7	工程师工作站	Engineer Workstation	惠普	=S2+EWS		台	1	P520C+P24d	主控楼三层主控制室	
3.8	站长工作站	Director Workstation	惠普	=S2+DTWS		台	1	P520C+P24d	主控楼三层办公室	
3.9	控制保护工程师工作站	C&P Engineer Workstation	惠普	=S2+CPEWS		台	1	P520C+P24d	主控楼三层主控制室	
3.10	网络集线器		华为	S5700S-28P-LI-AC		台	2			安装于通信屏内
3.11	防火墙		华为			台	2			集成在路由器内
3.12	A3/A4黑白激光打印机	A3/A4 Monochrome Laser Printer	惠普	=S2+Printer 2		台	2		主控楼三层主控制室	
3.13	A4彩色激光打印机	A4 Colour Laser Printer	惠普	=S2+Printer 1		台	1		主控楼三层主控制室	
3.14	网络隔离装置					台	1			安装于通信屏内
3.15	文档管理主机	Document Workstation	惠普	=S2+DMWS		台	1	P520C+P24d	主控楼三层资料室	
3.16	控制台		许继直流			套	1		主控楼三层主控制室	
3.17	大屏幕显示器				70英寸	台	4		主控楼三层主控制室	
4	培训系统									
4.1	培训工作站	Training Workstation	惠普	=S2+TWS		台	2	P520C+P24d	主控楼二层培训室	
4.2	站A控制系统模拟器	Station A Control System Simulator	许继直流	=S1+TSIM	2260x900x800	面	1	HCM3000*2	主控楼二层培训室	
4.3	站B控制系统模拟器	Station B Control System Simulator	许继直流	=S2+TSIM	2260x900x800	面	1	HCM3000*2	主控楼二层培训室	
4.4	培训网络集线器		华为	S5700S-28P-LI-AC		台	2			安装于模拟器屏
5	与远方调度中心的通信									
5.1	远动通信屏	Remote Control Communication	许继直流	=S2+GWS	2260x800x600	面	1	GWS-1*2	主控楼二层 站公用控制保护设备室	
6	直流保护									
6.1	双极/极保护设备									
6.1.1	极1极保护屏A	Pole 1 Protection A	许继直流	=S2+PPR 1A	2260x900x800	面	1	HCM3000+HPL100+DFV100	主控楼二层 极1控制保护设备室	
6.1.2	极1极保护屏B	Pole 1 Protection B	许继直流	=S2+PPR 1B	2260x900x800	面	1	HCM3000+HPL100+DFV100	主控楼二层 极1控制保护设备室	
6.1.3	极1极保护屏C	Pole 1 Protection C	许继直流	=S2+PPR 1C	2260x900x800	面	1	HCM3000+DFV100	主控楼二层 极1控制保护设备室	
6.1.4	极2极保护屏A	Pole 2 Protection A	许继直流	=S2+PPR 2A	2260x900x800	面	1	HCM3000+HPL100+DFV100	主控楼二层 极2控制保护设备室	
6.1.5	极2极保护屏B	Pole 2 Protection B	许继直流	=S2+PPR 2B	2260x900x800	面	1	HCM3000+HPL100+DFV100	主控楼二层 极2控制保护设备室	
6.1.6	极2极保护屏C	Pole 2 Protection C	许继直流	=S2+PPR 2C	2260x900x800	面	1	HCM3000+DFV100	主控楼二层 极2控制保护设备室	
6.2	换流变压器保护设备									
6.2.1	极1换流变保护屏A	Pole 1 Converter Trasformer Protection A	许继保自	=S2+TFP 1A	2260x800x600	面	1		主控楼二层 极1控制保护设备室	
6.2.2	极1换流变保护屏B	Pole 1 Converter Trasformer Protection B	许继保自	=S2+TFP 1B	2260x800x600	面	1		主控楼二层 极1控制保护设备室	
6.2.3	极1换流变保护屏C	Pole 1 Converter Trasformer Protection C	许继保自	=S2+TFP 1C	2260x800x600	面	1		主控楼二层 极1控制保护设备室	
6.2.4	极1换流变非电量接口屏A	Pole 1 Con. Trans. Non-electric Value Interface A	许继保自	=S2+ITFP 1A	2260x800x600	面	1		主控楼二层 极1控制保护设备室	
6.2.5	极1换流变非电量接口屏B	Pole 1 Con. Trans. Non-electric Value Interface B	许继保自	=S2+ITFP 1B	2260x800x600	面	1		主控楼二层 极1控制保护设备室	
6.2.6	极1换流变非电量接口屏C	Pole 1 Con. Trans. Non-electric Value Interface C	许继保自	=S2+ITFP 1C	2260x800x600	面	1		主控楼二层 极1控制保护设备室	
6.2.7	极2换流变保护屏A	Pole 2 Converter Trasformer Protection A	许继保自	=S2+TFP 2A	2260x800x600	面	1		主控楼二层 极2控制保护设备室	
6.2.8	极2换流变保护屏B	Pole 2 Converter Trasformer Protection B	许继保自	=S2+TFP 2B	2260x800x600	面	1		主控楼二层 极2控制保护设备室	
6.2.9	极2换流变保护屏C	Pole 2 Converter Trasformer Protection C	许继保自	=S2+TFP 2C	2260x800x600	面	1		主控楼二层 极2控制保护设备室	
6.2.10	极2换流变非电量接口屏A	Pole 2 Con. Trans. Non-electric Value Interface A	许继保自	=S2+ITFP 2A	2260x800x600	面	1		主控楼二层 极2控制保护设备室	
6.2.11	极2换流变非电量接口屏B	Pole 2 Con. Trans. Non-electric Value Interface B	许继保自	=S2+ITFP 2B	2260x800x600	面	1		主控楼二层 极2控制保护设备室	
6.2.12	极2换流变非电量接口屏C	Pole 2 Con. Trans. Non-electric Value Interface C	许继保自	=S2+ITFP 2C	2260x800x600	面	1		主控楼二层 极2控制保护设备室	
6.3	交流滤波器保护设备									
6.3.1	第1大组交流滤波器保护屏A	AC Filter 1 Protection A	许继直流	=S2+AFP 1A	2260x900x800	面	1	HCM3000	500kV交流滤波器小室	
6.3.2	第1大组交流滤波器保护屏B	AC Filter 1 Protection B	许继直流	=S2+AFP 1B	2260x900x800	面	1	HCM3000	500kV交流滤波器小室	
6.3.3	第1大组交流滤波器启动测量接口屏A	AC Filter 1 Start measuring Interface A	许继直流	=S2+FMTI 1A	2260x800x600	面	1	DFA510*4	500kV交流滤波器小室	
6.3.4	第1大组交流滤波器启动测量接口屏B	AC Filter 1 Start measuring Interface B	许继直流	=S2+FMTI 1B	2260x800x600	面	1	DFA510*4	500kV交流滤波器小室	
6.3.5	第1大组交流滤波器保护测量接口屏A	AC Filter 1 Protection measuring Interface A	许继直流	=S2+FMPI 1A	2260x800x600	面	1	DFA510*4	500kV交流滤波器小室	

6.3.6	第1大组交流滤波器保护测量接口屏B	AC Filter 1 Protection measuring Interface B	许继直流	=S2+FMPI 1B	2260x800x600	面	1	DFA510*4	500kV交流滤波器小室	
6.3.7	第1大组滤波器操作箱屏	AC Filter 1 Operate Box	许继直流	=S2+AFI 1-12	2260x800x600	面	1		500kV交流滤波器小室	
6.3.8	第1大组滤波器操作箱屏	AC Filter 1 Operate Box	许继直流	=S2+AFI 1-34	2260x800x600	面	1		500kV交流滤波器小室	
6.3.9	第2大组交流滤波器保护屏A	AC Filter 2 Protection A	许继直流	=S2+AFP 2A	2260x900x800	面	1	HCM3000	500kV交流滤波器小室	
6.3.10	第2大组交流滤波器保护屏B	AC Filter 2 Protection B	许继直流	=S2+AFP 2B	2260x900x800	面	1	HCM3000	500kV交流滤波器小室	
6.3.11	第2大组交流滤波器启动测量接口屏A	AC Filter 2 Start measuring Interface A	许继直流	=S2+FMTI 2A	2260x800x600	面	1	DFA510*4	500kV交流滤波器小室	
6.3.12	第2大组交流滤波器启动测量接口屏B	AC Filter 2 Start measuring Interface B	许继直流	=S2+FMTI 2B	2260x800x600	面	1	DFA510*4	500kV交流滤波器小室	
6.3.13	第2大组交流滤波器保护测量接口屏A	AC Filter 2 Protection measuring Interface A	许继直流	=S2+FMPI 2A	2260x800x600	面	1	DFA510*4	500kV交流滤波器小室	
6.3.14	第2大组交流滤波器保护测量接口屏B	AC Filter 2 Protection measuring Interface B	许继直流	=S2+FMPI 2B	2260x800x600	面	1	DFA510*4	500kV交流滤波器小室	
6.3.15	第2大组滤波器操作箱屏	AC Filter 2 Operate Box	许继直流	=S2+AFI 2-12	2260x800x600	面	1		500kV交流滤波器小室	
6.3.16	第2大组滤波器操作箱屏	AC Filter 2 Operate Box	许继直流	=S2+AFI 2-34	2260x800x600	面	1		500kV交流滤波器小室	
6.3.17	第3大组交流滤波器保护屏A	AC Filter 3 Protection A	许继直流	=S2+AFP 3A	2260x900x800	面	1	HCM3000	500kV交流滤波器小室	
6.3.18	第3大组交流滤波器保护屏B	AC Filter 3 Protection B	许继直流	=S2+AFP 3B	2260x900x800	面	1	HCM3000	500kV交流滤波器小室	
6.3.19	第3大组交流滤波器启动测量接口屏A	AC Filter 3 Start measuring Interface A	许继直流	=S2+FMTI 3A	2260x800x600	面	1	DFA510*4	500kV交流滤波器小室	
6.3.20	第3大组交流滤波器启动测量接口屏B	AC Filter 3 Start measuring Interface B	许继直流	=S2+FMTI 3B	2260x800x600	面	1	DFA510*4	500kV交流滤波器小室	
6.3.21	第3大组交流滤波器保护测量接口屏A	AC Filter 3 Protection measuring Interface A	许继直流	=S2+FMPI 3A	2260x800x600	面	1	DFA510*4	500kV交流滤波器小室	
6.3.22	第3大组交流滤波器保护测量接口屏B	AC Filter 3 Protection measuring Interface B	许继直流	=S2+FMPI 3B	2260x800x600	面	1	DFA510*4	500kV交流滤波器小室	
6.3.23	第3大组滤波器操作箱屏	AC Filter 3 Operate Box	许继直流	=S2+AFI 3-12	2260x800x600	面	1		500kV交流滤波器小室	
6.3.24	第3大组滤波器操作箱屏	AC Filter 3 Operate Box	许继直流	=S2+AFI 3-34	2260x800x600	面	1		500kV交流滤波器小室	
6.3.25	第4大组交流滤波器保护屏A	AC Filter 4 Protection A	许继直流	=S2+AFP 4A	2260x900x800	面	1	HCM3000	500kV交流滤波器小室	
6.3.26	第4大组交流滤波器保护屏B	AC Filter 4 Protection B	许继直流	=S2+AFP 4B	2260x900x800	面	1	HCM3000	500kV交流滤波器小室	
6.3.27	第4大组交流滤波器启动测量接口屏A	AC Filter 4 Start measuring Interface A	许继直流	=S2+FMTI 4A	2260x800x600	面	1	DFA510*4	500kV交流滤波器小室	
6.3.28	第4大组交流滤波器启动测量接口屏B	AC Filter 4 Start measuring Interface B	许继直流	=S2+FMTI 4B	2260x800x600	面	1	DFA510*4	500kV交流滤波器小室	
6.3.29	第4大组交流滤波器保护测量接口屏A	AC Filter 4 Protection measuring Interface A	许继直流	=S2+FMPI 4A	2260x800x600	面	1	DFA510*4	500kV交流滤波器小室	
6.3.30	第4大组交流滤波器保护测量接口屏B	AC Filter 4 Protection measuring Interface B	许继直流	=S2+FMPI 4B	2260x800x600	面	1	DFA510*4	500kV交流滤波器小室	
6.3.31	第4大组滤波器操作箱屏	AC Filter 4 Operate Box	许继直流	=S2+AFI 4-12	2260x800x600	面	1		500kV交流滤波器小室	
6.3.32	第4大组滤波器操作箱屏	AC Filter 4 Operate Box	许继直流	=S2+AFI 4-34	2260x800x600	面	1		500kV交流滤波器小室	
7	直流线路故障定位系统									
7.1	直流线路故障定位屏1	DC Line Fault Locator 1	山东科汇	=S2+LFL 1	2260x800x600	面	1		主控楼二层 站公用控制保护设备室	
7.2	直流线路故障定位屏2	DC Line Fault Locator 2	中电普瑞	=S2+LFL 2	2260x800x600	面	1		主控楼二层 站公用控制保护设备室	
7.3	行波测距耦合箱	DC Line Fault Location CT Box	山东科汇	=P1.WP-T1	350x210x100	只	1		直流场	
7.4	行波测距耦合箱	DC Line Fault Location CT Box	山东科汇	=P2.WP-T1	350x210x100	只	1		直流场	
7.5	行波测距耦合箱	DC Line Fault Location CT Box	中电普瑞	=P1.WP-T2	330x220x140	只	1		直流场	
7.6	行波测距耦合箱	DC Line Fault Location CT Box	中电普瑞	=P2.WP-T2	330x220x140	只	1		直流场	
8	其它设备									
8.1	光纤接口									
8.1.1	主控楼光纤接口屏	FO Cable Interface	许继直流	=S2+OFI	2260x800x600	面	1		主控楼二层 站公用控制保护设备室	
8.1.2	1号继电器室光纤接口屏	FO Cable Interface	许继直流	=S2+OFI 1	2260x800x600	面	1		500kV第一继电器小室	
8.1.3	2号继电器室光纤接口屏	FO Cable Interface	许继直流	=S2+OFI 2	2260x800x600	面	1		500kV第二继电器小室	
8.1.4	3号继电器室光纤接口屏	FO Cable Interface	许继直流	=S2+OFI 3	2260x800x600	面	1		500kV交流滤波器小室	
8.2	阀厅跳闸接口									
8.2.1	极1阀厅火灾跳闸接口屏	Pole 1 Valve Hall Fire Trip Interface	许继保自	=S2+VFI 1	2260x800x600	面	1		主控楼一层 极1换流变直流场接口设备室	
8.2.2	极2阀厅火灾跳闸接口屏	Pole 2 Valve Hall Fire Trip Interface	许继保自	=S2+VFI 2	2260x800x600	面	1		主控楼一层 极2换流变直流场接口设备室	
8.3	直流测量接口									
8.3.1	极1测量接口屏A	Pole 1 Measuring Interface A	许继直流	=S2+PMI 1A	2260x900x800	面	1	HCM3000+DFU410A*3	主控楼二层 极1控制保护设备室	
8.3.2	极1测量接口屏B	Pole 1 Measuring Interface B	许继直流	=S2+PMI 1B	2260x900x800	面	1	HCM3000+DFU410A*3	主控楼二层 极1控制保护设备室	
8.3.3	极1测量接口屏C	Pole 1 Measuring Interface C	许继直流	=S2+PMI 1C	2260x900x800	面	1	HCM3000+DFU410A*2	主控楼二层 极1控制保护设备室	
8.3.4	极1电量合并单元屏	Pole 1 Merging Unit	许继直流	=S2+EMI 1	2260x800x600	面	1	DFM411DA*3	主控楼二层 极1控制保护设备室	
8.3.5	双极电量合并单元屏1	Bipole Merging Unit 1	许继直流	=S2+BMI 1	2260x800x600	面	1	DFM411DA*3	主控楼二层 站公用控制保护设备室	
8.3.6	极2测量接口屏A	Pole 2 Measuring Interface A	许继直流	=S2+PMI 2A	2260x900x800	面	1	HCM3000+DFU410A*3	主控楼二层 极2控制保护设备室	

8.3.7	极2测量接口屏B	Pole 2 Measuring Interface B	许继直流	=S2+PMI 2B	2260x900x800	面	1	HCM3000+DFU410A*3	主控楼二层 极2控制保护设备室	
8.3.8	极2测量接口屏C	Pole 2 Measuring Interface C	许继直流	=S2+PMI 2C	2260x900x800	面	1	HCM3000+DFU410A*2	主控楼二层 极2控制保护设备室	
8.3.9	极2电量合并单元屏	Pole 2 Merging Unit	许继直流	=S2+EMI 2	2260x800x600	面	1	DFM411DA*3	主控楼二层 极2控制保护设备室	
8.3.10	双极电量合并单元屏2	Bipole Merging Unit 2	许继直流	=S2+BMI 2	2260x800x600	面	1	DFM411DA*3	主控楼二层 站公用控制保护设备室	

拉合尔站备品备件					
序号	名称	规格型号	SAP物料编码	数量	单位
1	EPU20B	6XJ 380 041.4.MX	703163061	12	块
2	ESM10B	6XJ 380 043.MX	702378949	3	块
3	BEM11B	6XJ 380 042.9.MX	703376568	3	块
4	IFC20A	6XJ 015 251.2.MX	703010519	8	块
5	ITM10C	6XJ 380 035.1.MX	702632785	5	块
6	ITM11C	6XJ 380 045.1.MX	702632786	10	块
7	ESP10C	6XJ 380 044.1.MX	702893087	10	块
8	EDI10B	6XJ 015 249.1.MX	702378911	3	块
9	EMF20A	6XJ 015 205.1.MX	702419662	2	块
10	EVC10A	6XJ 015 298.MX	702780999	2	块
11	EVI11A	6XJ 015 360.MX	703414835	2	块
12	ECM10A	6XJ 380 031.MX	702378699	2	块
13	EOT11C	6XJ 380 032.4.MX	702634007	6	块
14	ENT10B	6XJ 380 033.1.MX	702378947	5	块
15	ICT10A	6XJ 380 035.2.MX	702713644	3	块
16	INT10A	6XJ 380 060.MX	702995481	2	块
17	ELM10A	6XJ 235 981.1.MX	702847698	1	块
18	ISR10B	6XJ 235 982.1.MX	703143646	1	块
19	SR10D	5XJ 063 851.9.MX	703385671	3	台
20	OLM光电转换模块	6GK1503-3CB00	702294291	5	个
21	RS485通讯转发器	6ES7972-0AA02-0XA0	702295562	5	个
22	终端电阻	6ES7972-0DA00-0AA0	702294292	5	个
23	现场总线连接器	6ES7972-0BB42-0XA0	702294233	10	只
24	DFU420测控装置	DFU420-2403320000/B	703377423	2	台
25	DFU420测控装置	DFU420-2433320000/B	703377462	2	台
26	DFU420测控装置	DFU420-2433320111/B	703377458	8	台
27	DFU420测控装置	DFU420-2433321000/B	703377434	2	台
28	交换机	S5700S-28P-LI-AC	703412764	2	台
29	服务器	rx2800 单CPU/硬盘300G*4/双电源/光驱/阵列卡/操作系统 HP UX11i V3		2	台
30	工作站	P520C CPU：＞＝1颗，每颗＞＝4核，64位2.8GHz/内存：8GB/硬盘： 1TB*2 SAS硬盘/显卡：2GB专业显卡，支持双显/网卡：两个千兆网口/DVDRW光驱,带操作系统win7 32位中文正版		3	台
31	显示器	P24d		3	台

32	工控机	型号：MOXA DA-682A CPU：Celeron 847E RAM：4G 硬盘：>32GB固态硬盘 网卡： 100M/1000M*6 双电源输入带失电告警	702991073	2	台
33	冗余切换装置	RCD400-A21		1	台
34	冗余切换装置	RCD400-B21		1	台
35	三取二装置	HPL100-34A	703373988	2	台
36	电源模块	QUINT-PS/1AC/24DC/10	702003749	5	个
37	解耦模块	QUINT-DIODE/12-24DC/ 2×20/1×40	702701851	3	个
38	分相操作箱ZFZ-822/B	2XJ 344 709.4242		2	台
39	换流变保护装置	PAC-886		2	台
40	换流变保护装置	PAC-839		2	台
41	换流变非电量保护装置	PAC-837		3	台

拉合尔站增加备品备件					
序号	名称	规格型号	SAP物料编码	数量	单位
1	SR10D	5XJ 063 851.9.MX	703385671	2	台
2	BEM11B	6XJ 380 042.9.MX	703376568	2	块
3	EPU20B	6XJ 380 041.4.MX	703163061	3	块
4	ICT10A	6XJ 380 035.2.MX	702713644	1	块
5	ITM10C	6XJ 380 035.1.MX	702632785	3	块
6	IFC20A	6XJ 015 251.2.MX	703010519	4	块
7	INT10A	6XJ 380 060.MX	702995481	1	块
8	ESM10B	6XJ 380 043.MX	702378949	2	块
9	ESP21A	6XJ 380 044.3.MX	702904874	2	块
10	EMF20A	6XJ 015 205.1.MX	702419662	2	块
11	ELM10A	6XJ 235 981.1.MX	702847698	1	块
12	ISR10B	6XJ 235 982.1.MX	703143646	1	块
13	EDI10B	6XJ 015 249.1.MX	702378911	1	块
14	ECM10A	6XJ 380 031.MX	702378699	1	块
15	ENT10B	6XJ 380 033.1.MX	702378947	3	块
16	空面板	5XJ 060 953.MX	702378998	10	块
17	HCM3000滤网组合	JX1013-BT21	703156844	5	件
18	HCM3000滤网支架	JX1013-LT56	703156845	5	件
19	SFP模块	FSP8524-S5DT	703050950	5	个
20	DFU420测控装置	DFU420-2403320000/B	703377423	3	台
21	DFU420测控装置	DFU420-2433320111/B	703377458	2	台
22	DFU420测控装置	DFU420-2433321000/B	703377434	3	台
23	模拟量接口装置	DFU410A-HADGG0000-A		2	台
24	模拟量接口装置	DFU410A-HH0HH0000	703385680	2	台
25	模拟量接口装置	DFU410A-JKKFF0AAF	703385683	2	台
26	模拟量接口装置	DFU410A-F00F00AF0	703385684	2	台
27	模拟量测量装置	DFA510-333K0AA0000HH	703756268	0	台

28	模拟量测量装置	DFA510-3K3K0AA0000HH	703756269	7	台
29	模拟量测量装置	DFA510-93330AA0000HH	703416422	4	台
30	DFV100智能接口装置	DFV100-A0A000C0RR0GGKK	703265993	2	台
31	DFV100智能接口装置	DFV100-000000C0R0GGGKK	703385686	2	台
32	合并单元DFM411DA	2XJ 348 637.25.MX	703155904	3	台
33	冗余切换装置	RCD400-A01		1	台
34	冗余切换装置	RCD400-B01		1	台
35	二取一逻辑模块	MFM 1 OF 2	702294234	3	只
36	通道切换箱	MSCR504/4	702295987	1	台
37	串口卡	DA-SP08-I-TB	702378506	2	块
38	路由器	AR1220F-S	703412297	2	台
39	EI模块	AROMSDE11A00	702383777	3	个
40	线缆(与EI配套)	T-75-1-D9-3	702391917	3	根
41	转接头	BNC-75KYK	702293749	6	个
42	交换机	S5700S-28P-LI-AC	703412764	1	台
43	鼠标键盘	IMK100	702435139	2	台
44	四口切换器	SW41PUAR	702521769	2	台
45	显示器	LP-1700-220	702435138	2	台
46	交换机	SICOM3024P-12M12T-ST05-HV-HV	703076581	1	台
47	光电交换机	SICOM3024P-2M26T-ST05-HV-HV	703084084	2	台
48	光电交换机	SICOM3024P-4GX16M8T-ST05-HV-HV	703068030	2	台
49	交换机	EDS-208A	702296039	5	台
50	光电转换模块	MOXA IMC-101-M-ST	702295995	2	个
51	光电转换模块	EDS208A-1M-ST-DC24V	703116991	2	个
52	光电转换模块	SICOM3005-2M-ST-3T-4D232/485-DC24V	702295470	2	个
53	交换机	KIEN7009-8T-HV	703397718	2	台
54	电能质量在线监测装置	LZ-DZ300C	702378586	1	台
55	电能质量在线监测装置	LZ-DZ300D	702441914	1	台
56	电能质量在线监测装置	LZ-DZ300F	702441915	1	台
57	阻抗变换器	ELIS-TRANS001	702799324	1	个
58	分相操作箱ZFZ-822/B	2XJ 344 709.4242		2	台
59	功率放大器	PA-6312	702762645	2	台
60	电源模块	QUINT-PS-100-240AC/24DC/5	702295346	5	个
61	直流滤波器	D240-20HS	702295908	8	个
62	交流滤波器	S220-10HS	702295909	5	个
63	直流电源切换 继电器	RUS-32C/DC220V	703216054	4	只
64	缓冲模块	DCBM10A	702901875	5	只
65	继电器	RES72R-22	702295105	3	个
66	光纤分配盒	GPH-Y-2U-48-ST48	703156814	2	个
67	光连接模块	6GK1503-3CB00	702294291	2	个
68	端子继电器	PLC-RSC-24DC/21	702295328	49	只
69	端子继电器	PLC-RSC-24DC/21HC	702295332	16	只

70	端子继电器	PLC-RSC-230UC/21	702295153	27	个
71	端子继电器	MBR10A-220/24 DC	702568468	17	只
72	信号灯	AD11-22/21-9CZ -AC/DC24V-R	702293504	5	个
73	信号灯	AD11-22/21-9CZ-AC/DC220V-R	702293511	3	个
74	按钮（带灯）	LA38-11D/204-G-AC/DC220V	703401095	3	个
75	转换开关	LW21-16 DM：9.6276.4B4S-N54		3	只
76	按钮	ELXAL5-10 DM: B11-209B-G		3	只
77	转换开关	LW38A-164N5939/3P -测试模式	703041447	3	个
78	跳闸连片	JL1-2.5/2N-4 RD	702370098	18	个
79	跳闸连片	JL1-2.5/2N-4 YE	702370099	12	个
80	跳闸连片	JL1-2.5/2N	702292294	19	个
81	除湿器	BH-CSS820		1	只
82	加热器	DJR-150		1	只
83	隔离模块	P27000F1	702294311	5	只
84	转接端子	FLKMS-D37 SUB/B	702294637	9	个
85	转接端子	FLKMS-D25 SUB/B	702295325	2	个
86	端子-1943289	IMC1.5/10-ST-3.81AU	702295323	1	个
87	端子-1893216	MCVR1.5/10-ST-3.81AU	702294781	1	个
88	光纤跳线	DLC-DLC-2M3-L0.8/0.1	702295574	8	根
89	光纤跳线	DLC-DLC-2M3B-L2.5	702408187	3	根
90	光纤跳线	DLC-DLC-2M3B-L3/0.1	703059345	2	根
91	光纤跳线	ST-ST-M3-L0.1	702295478	12	根
92	光纤跳线	ST-ST-M3-L1.2	702288882	3	根
93	光纤跳线	ST-ST-M3-L3	702010129	4	根
94	光纤跳线	ST-ST-M3-L0.15	702295462	6	根
95	光纤跳线	LC-LC-M3-L2.5	702985668	2	根
96	电缆组件	DL-DB9-POWER	702555575	2	根
97	电缆组件	DL-ETS-ZZ	702555574	2	根
98	电缆组件	JB-HVDC-HARP-L3	702993605	2	根
99	电缆组件	DL01-36 ELIS-L1.2	702827291	2	根
100	电缆组件	DL01-36 ELIS1-L2.0	702827292	2	根
101	电缆组件	DL01-36 1145-L2.5	702295177	8	根
102	电缆组件	DL02-26 1145-L2.5	702295529	2	根
103	电缆组件	DL02C-26 1145-L2.5	703189889	7	根
104	电缆组件	DL02A-26 1145-L2.5	702379007	2	根
105	电源线	YH-5	702295525	8	根
106	超五类屏蔽网线	AMP-219839-6	702295532	8	根
107	超五类屏蔽网线	AMP-219839-7	702295389	10	根
108	交流空气开关	iC65N 2P C16A	702005607	2	只
109	交流空气开关	iC65N 2P C10A	702652271	10	只
110	交流空气开关	iC65N 3P C1A	702291533	10	只
111	交流空气开关	iC65N 1P C1A		10	只
112	交流空开辅助接点	iC65-iOF	702114365	5	只

113	直流空气开关	C65H-DC 2P C10A	702291507	10	只
114	直流空气开关	C65H-DC 2P C6A	702245018	8	只
115	直流空气开关	C65H-DC 2P C4A	702005564	8	只
116	直流空气开关	C65H-DC 2P C3A	702005563	10	只
117	直流空气开关	C65H-DC 2P C2A	702005561	10	只
118	直流空气开关	C65H-DC 1P C6A	702005566	5	只
119	直流空气开关	C65H-DC 1P C3A	702502232	4	只
120	直流空开辅助接点	C65H-DC-OF	702631310	5	只
121	交流插座	XJDZ1-10-3	700552942	5	只
122	照明灯	PHILIPS-40W	702292129	20	只
123	防爆灯罩	FYGW19-I	702296439	5	只
124	插排	FeiDiao-S	702289771	2	只
125	端子	RDK4	703174428	250	个
126	端子	RDK4PE	703317068	20	个
127	端子	RDK4SW	703318320	200	个
128	端子	RDK4SW-RD	703317063	50	个
129	端子	RDK6	703174429	200	个
130	端子	RDK6PE	703318316	50	个
131	端子	RDK6T	703174430	250	个
132	端子	RDK4DL	703317419	200	个
133	端子	RDK4FO-SW	702307049	50	个
134	端子	RDK4D	702306974	250	个
135	端子	TT-UK5/110AC	703161179	3	个
136	端子	UKH150	702295310	2	个
137	DFU420POW插件	6XJ 015 133.4.MX	702293714	6	块
138	DFU420RELAY插件	6XJ 015 132.1.MX	702383482	6	块
139	DFU420IN插件	6XJ 015 131.3.MX		6	块
140	DFU420DPU插件	6XJ 015 380.MX	703382091	10	块
141	TSP10B插件	5XJ 036 158.2.MX	703448438	6	块
142	TPW10A-Z插件		702995416	6	块

拉合尔站专用工具和仪器仪表-合同							
序号	名称	型号/规格	规格型号	SAP物料编码	单位	数量	用途
1	笔记本电脑	HP	HP		台	1	
2	网络测试仪	3LW8108	3LW8108	702504449	台	2	测试网络电缆
3	稳定光源	JW3109-850/1300nm	JW3109-850/1300nm	702295780	只	1	测试光纤性能
4	手持式光纤光功率计	JW3208C	JW3208	702295779	只	1	
5	数字万用表	Fluke 289c	Fluke 289c	702296405	台	2	电气量测量
6	存储示波器	Fluke F123	Fluke F123	702296368	台	1	波形分析
7	许继专用工具箱	含多种型号的螺丝刀（一字、十字、梅花）、扳手、斜口钳、尖嘴钳、剥线钳等)	GJB-48J	702290391	套	2	电工工具
8	试验接线电缆	XJ-2	XJ-2	702377976	包	2	电流电压测试
9	防静电设备	ESD 防静电手环	SLD	702894557	个	10	防止静电
10	板卡软件调试和下载工具	EPU 以太网调试线	AMP-219839-7	702295389	根	2	板卡软件的调试和下载
11	板卡软件调试和下载工具	EPU 串口调试线	CO2-AM-9F-1-28/24-3000-4.5	702295362	根	2	板卡软件的调试和下载
12	板卡软件调试和下载工具	ESP 串口调试线	RJ45-RS232-D3M 串口线缆	703051835	根	2	板卡软件的调试和下载
13	板卡软件调试和下载工具	ECM R232-USB调试线	CO2-AM-9F-1-28/24-3000-4.5	702294210	根	2	板卡软件的调试和下载
14	编程调试工具软件	ViGET	ViGET		套	1	工程软件的编译和调试
15	DFU420配置软件		DFU420 DIA 配置软件		套	1	DFU420参数设置

拉合尔站增加专用工具和仪器仪表					
序号	名称	规格型号	SAP物料编码	数量	单位
1	稳定光源	JW3109-850/1300nm	702295780	只	1
2	手持式光纤光功率计	JW3208	702295779	只	1
3	许继专用工具箱含多种型号的螺丝刀（一字、十字、梅花）、扳手、斜口钳、尖嘴钳、剥线钳等)	GJB-48J	702290391	套	1
4	试验接线电缆	XJ-2	702377976	包	2
5	ESD 防静电手环	SLD	702894557	根	10

6	EPU 串口调试线	CO2-AM-9F-1-28/24-3000-4.5	702295362	根	5
7	ESP 串口调试线	RJ45-RS232-D3M 串口线缆	703051835	根	5
8	博电测试仪	PM805A		台	1
9	电阻箱	DRLB 0.5A 0-100VAC 20R-500R可调电阻箱		台	1
10	自动化仪表现场仿真器	YHS-705	702296406	只	1
11	数字万用表	Fluke-F101		只	3
12	钳形电流表	FLUKE-342		只	2
13	示波器	PicoScope 3406D		台	1
14	网络测线仪	CT-168		只	2
15	多功能工具箱	Pro Case PC100E		只	1
16	六角多头套筒	SK 1/4-39SP(公制)		只	1
17	网线压线钳	SK-8468BR		把	3
18	现场总线剥线工具	6GK1901-1GA00	702294289	只	3
19	标签机	PT-2430PCz		台	1
20	丽标号牌机	C-580T		台	1
21	DFU420调试电缆	DFU-C-1	702378578	根	5
22	USB转串口线	MOXA-UPORT-1150	702294317	根	7
23	ECM 串口线			根	5
24	FPGA下载线	xilinx platform cable usb 仿真器		根	5
25	Altera下载线	ALTERA USB BLASTER		只	5
26	ITM1x用固件下载线扩展连接接口	BDL-1-32-T-F		根	10
27	ITM1x用固件下载线扩展连接接口	TD-1-32-T-A		根	10
28	大功率电洛铁	150W		套	1
29	焊锡丝			卷	3
30	松香			套	3
31	对讲机	KENWOOD TK-U100		只	4
32	防过载电源插排	GN-311		个	20

33	无线路由器	TL-WR886N		个	2
34	打印机	HP 226DM		台	1

MLHVDC-ENG-ECI-DD-PC-0701-002A

30-B003701S-D0701-002A

巴基斯坦默蒂亚里—拉合尔±660kV 直流输电工程

拉合尔±660kV 换流站工程

± 660kV HVDC Project from Matiari to Lahore in Pakistan

± 660kV Lahore Converter Station

施工图设计
Detail Design

直流控制保护组网图

Control and Protection System Networking Drawings

中国电力技术装备有限公司

China Electric Power Equipment and Technology Co., Ltd.

中国电力工程顾问集团华东电力设计院有限公司

East China Electric Power Design Institute of China Power Engineering Consulting Group

Dec, 2019

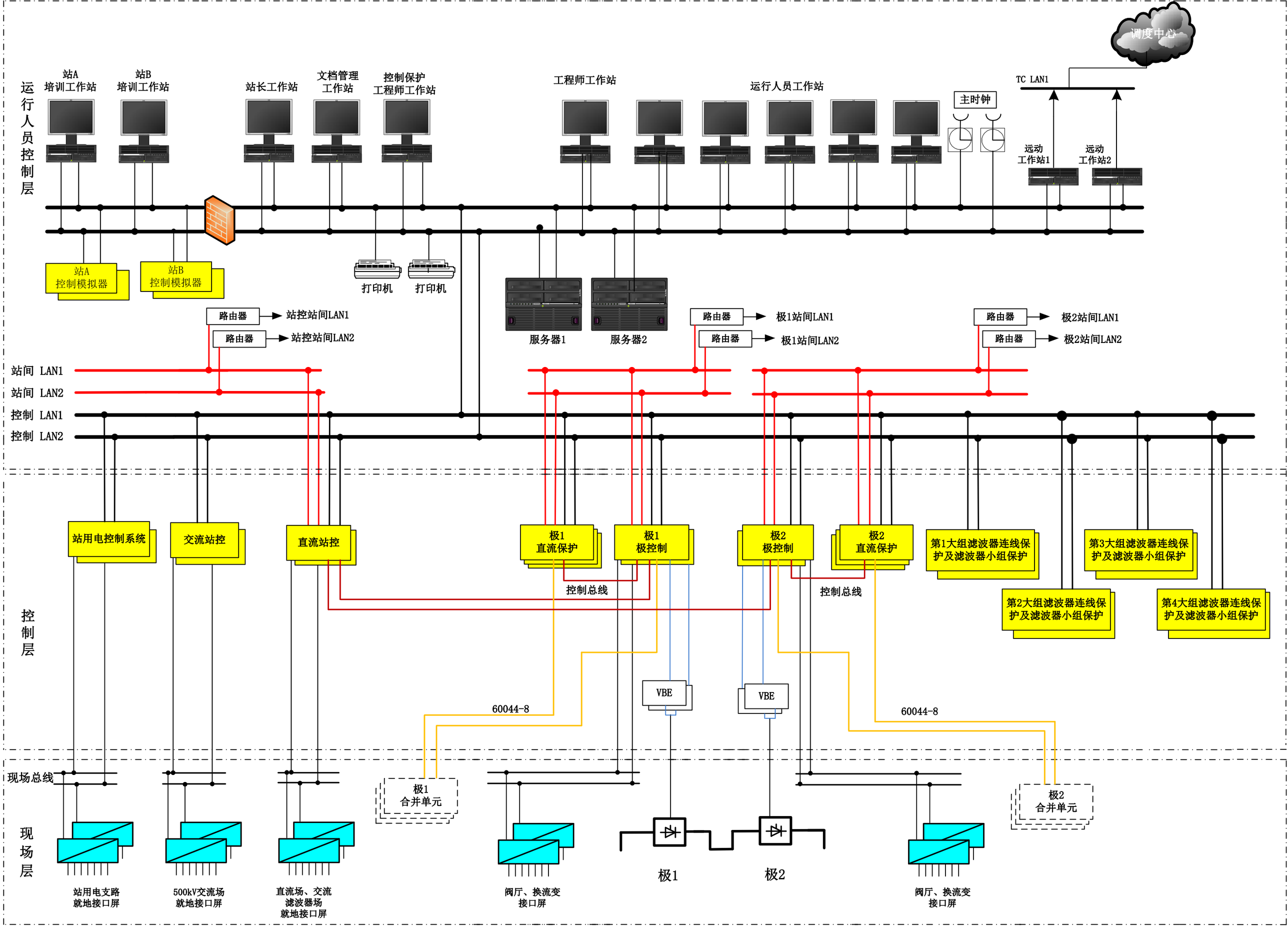
调度中心
TC LAN1
运行人员控制层
站A
培训工作站
站B
培训工作站
站长工作站
文档管理
工作站
控制保护
工程师工作站
工程师工作站
运行人员工作站
主时钟
远动
工作站1
远动
工作站2
站A
控制模拟器
站B
控制模拟器
打印机
打印机
服务器1
服务器2
路由器
站控站间LAN1
路由器
站控站间LAN2
路由器
极1站间LAN1
路由器
极1站间LAN2
路由器
极2站间LAN1
路由器
极2站间LAN2
站间 LAN1
站间 LAN2
控制 LAN1
控制 LAN2
控制层
站用电控制系统
交流站控
直流站控
极1
直流保护
极1
极控制
极2
极控制
极2
直流保护
第1大组滤波器连线保护及滤波器小组保护
第2大组滤波器连线保护及滤波器小组保护
第3大组滤波器连线保护及滤波器小组保护
第4大组滤波器连线保护及滤波器小组保护
控制总线
控制总线
VBE
VBE
60044-8
60044-8
现场总线
现场层
极1
合并单元
极2
合并单元
极1
极2
站用电支路
就地接口屏
500kV交流场
就地接口屏
直流场、交流
滤波器场
就地接口屏
阀厅、换流变
接口屏
阀厅、换流变
接口屏

巴基斯坦默蒂亚里-拉合尔±660kV直流输电工程

±660kV HVDC Project from Matiari to Lahore in Pakistan

控制保护系统IFC总线总图

C&P IFC BUS

封面Cover Sheet _____ 1

控制保护系统之间IFC总线C&P IFC BUS _____ 2

培训系统IFC总线Training system IFC BUS _____ 3

默蒂亚里换流站

MATIARI CONVERTER STATION

拉合尔换流站

LAHORE CONVERTER STATION

许继电气直流输电分公司

XUJI Group Corporation HVDC department

VERSION 2019.01.22

控制保护系统之间IFC总线C&P IFC BUS

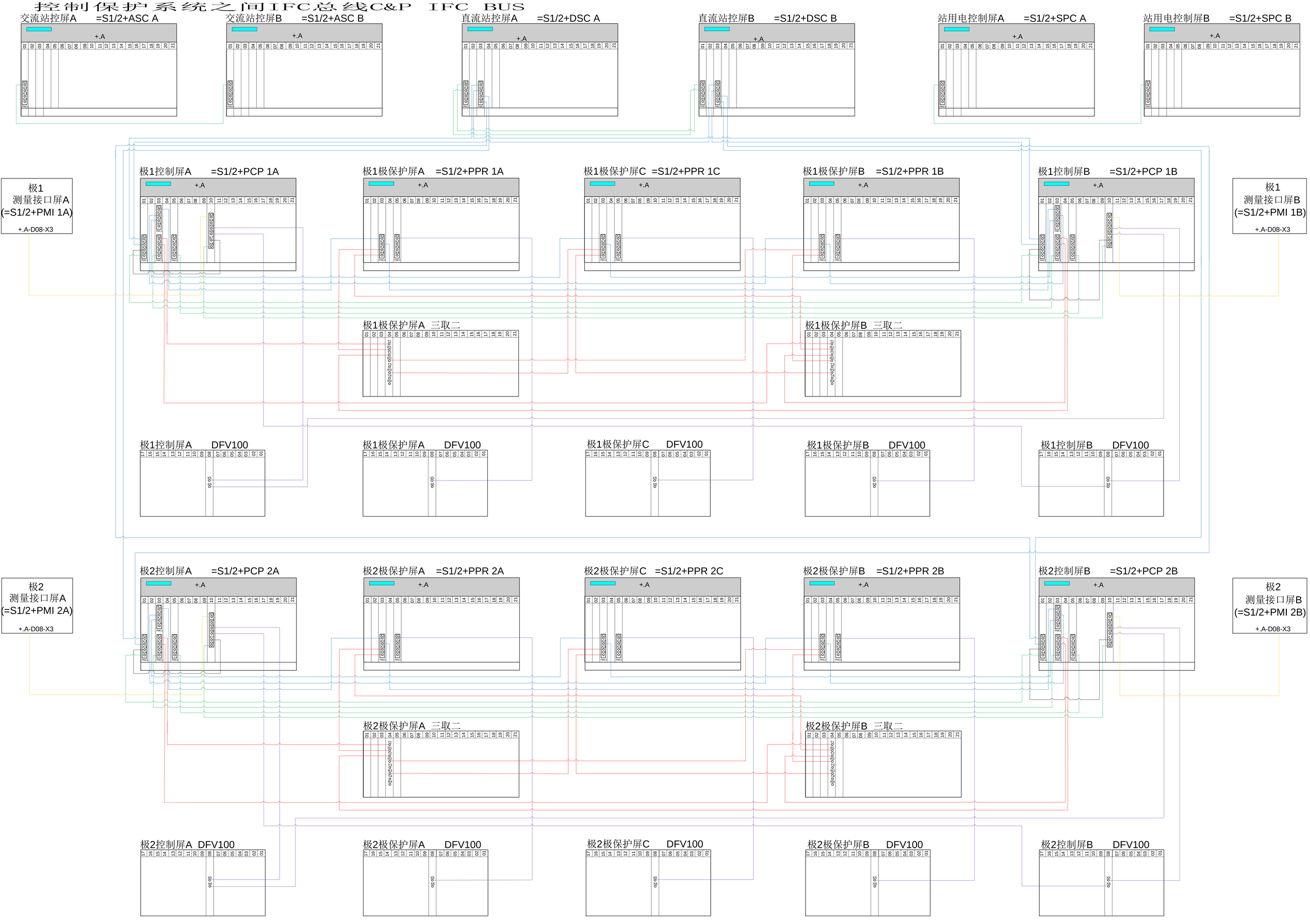

培训系统IFC总线Training system IFC BUS

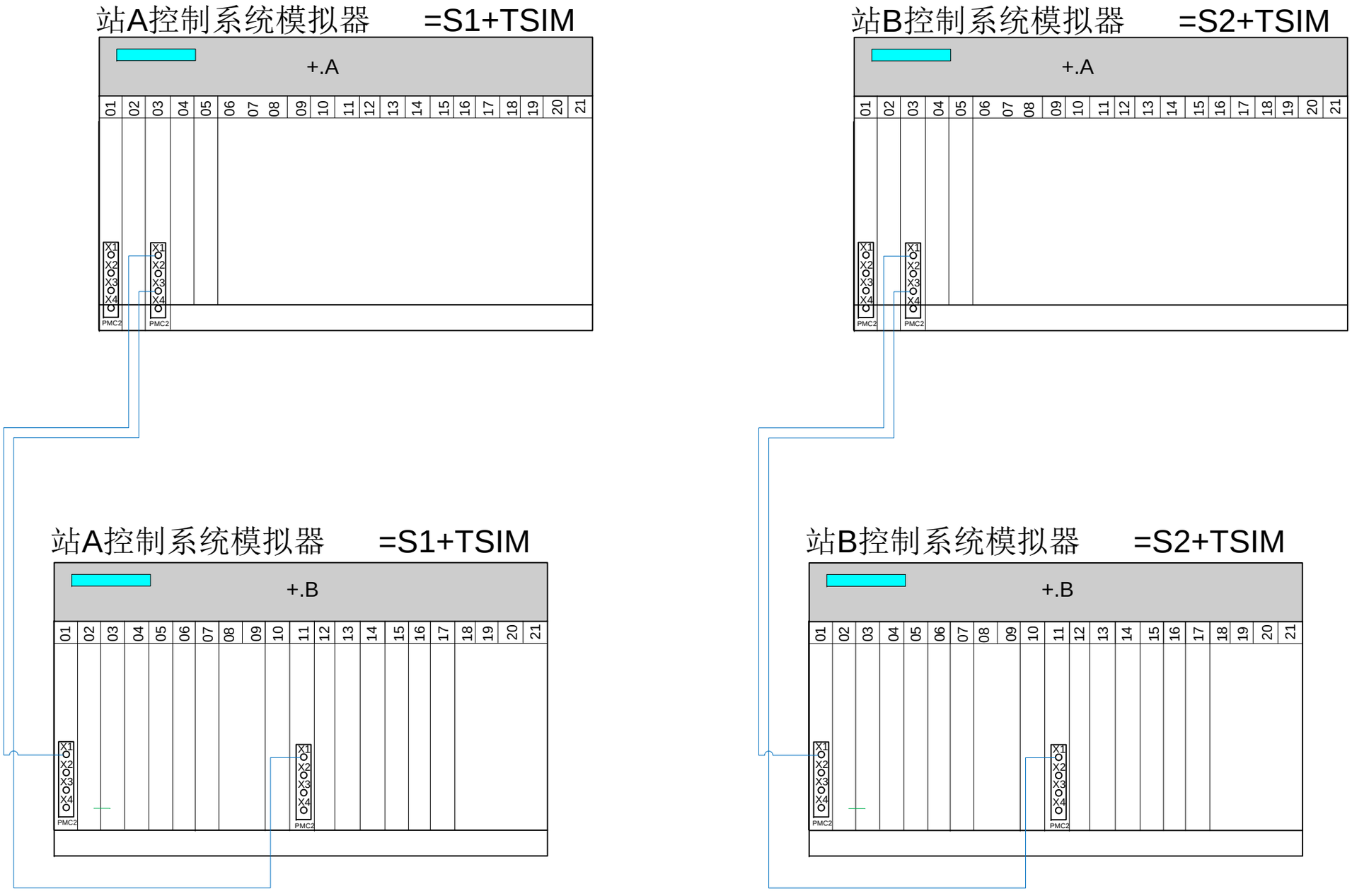

巴基斯坦默蒂亚里-拉合尔±660kV直流输电工程

±660kV HVDC Project from Matiari to Lahore in Pakistan

控制保护系统LAN网总图

C&P LAN BUS

站LAN-极1/2 Station LAN-Pole 1&2 ____ 2
站LAN-站层Station LAN-Station Control ____ 3
站LAN-500kV交流滤波器Station LAN-500kV AC Filter ____ 4
站LAN-SCADA LAN ____ 5
站间通信Station Communication ____ 6
就地控制LAN网Local Control LAN ____ 7
内置故障录波LAN网C&P TFR LAN ____ 8
后备无功控制LAN网 Backup RPC LAN ____ 9
辅助系统LAN网Auxiliary System LAN ____ 10

默蒂亚里换流站

MATIARI CONVERTER STATION

拉合尔换流站

LAHORE CONVERTER STATION

许继电气直流输电分公司

XUJI Group Corporation HVDC department

VERSION 2019.03.08

站LAN-极1/2 Station LAN-Pole 1&2

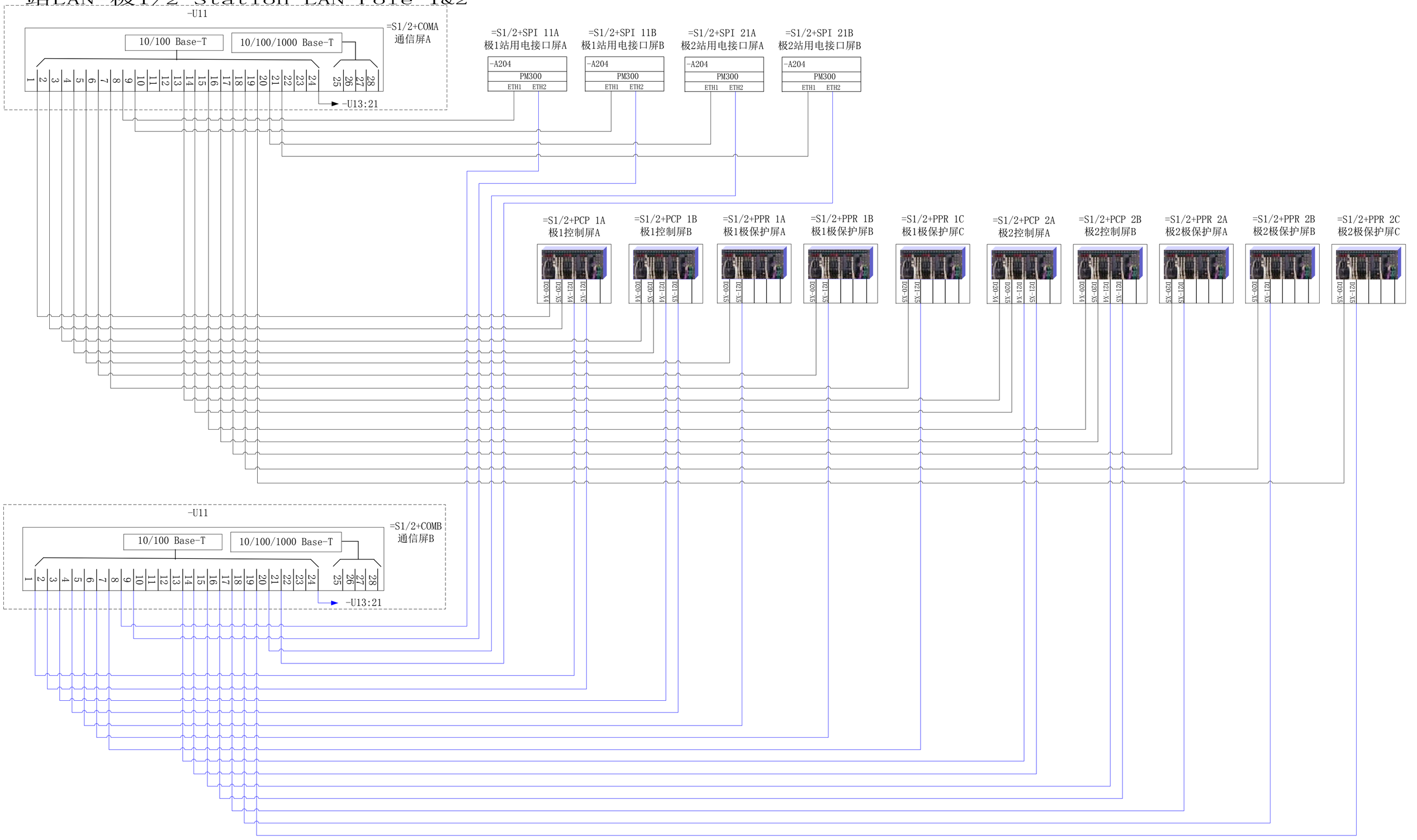

站LAN-站层Station LAN-Station Control

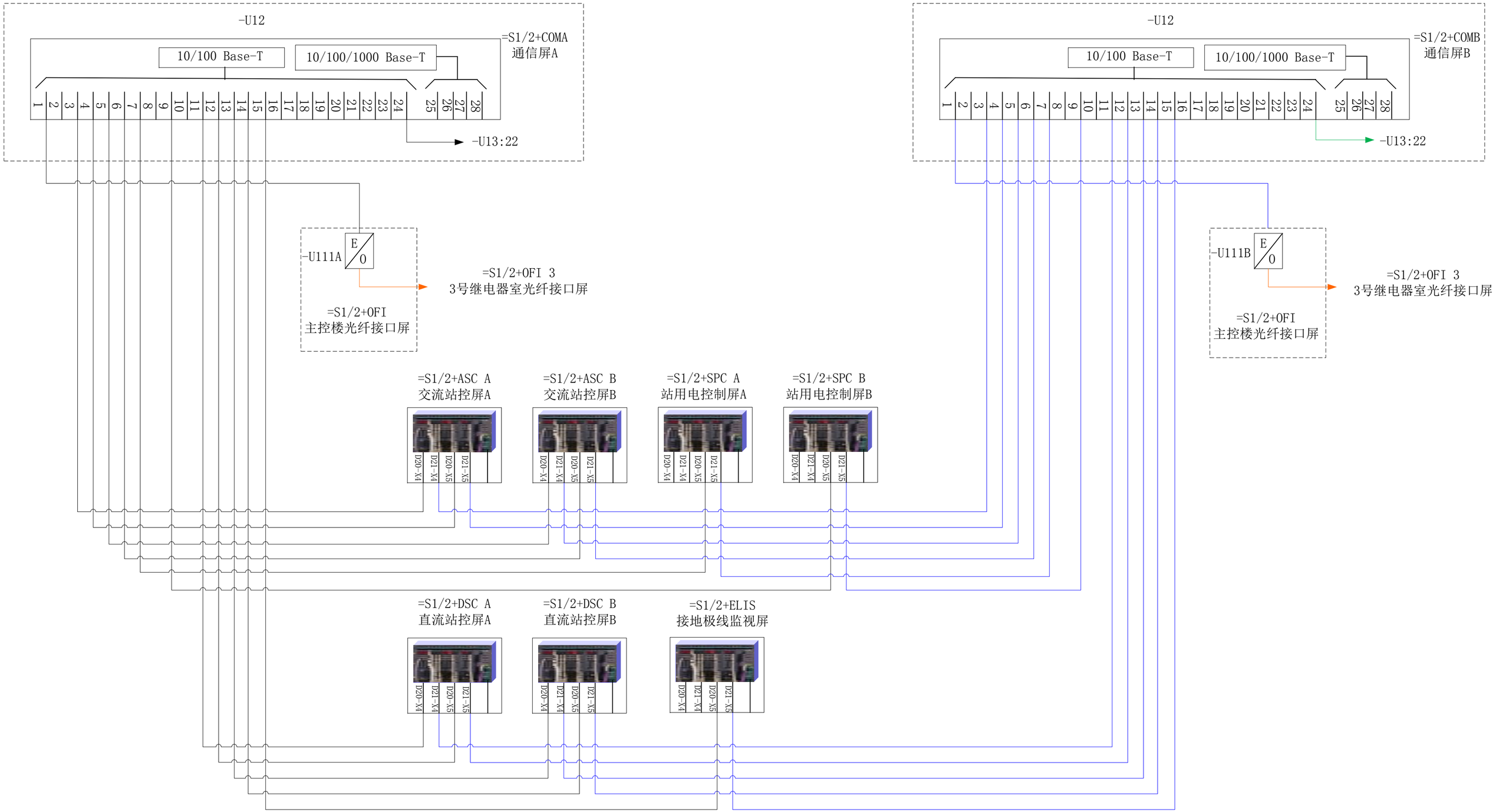

站LAN-500kV交流滤波器Station LAN-500kV AC Filter

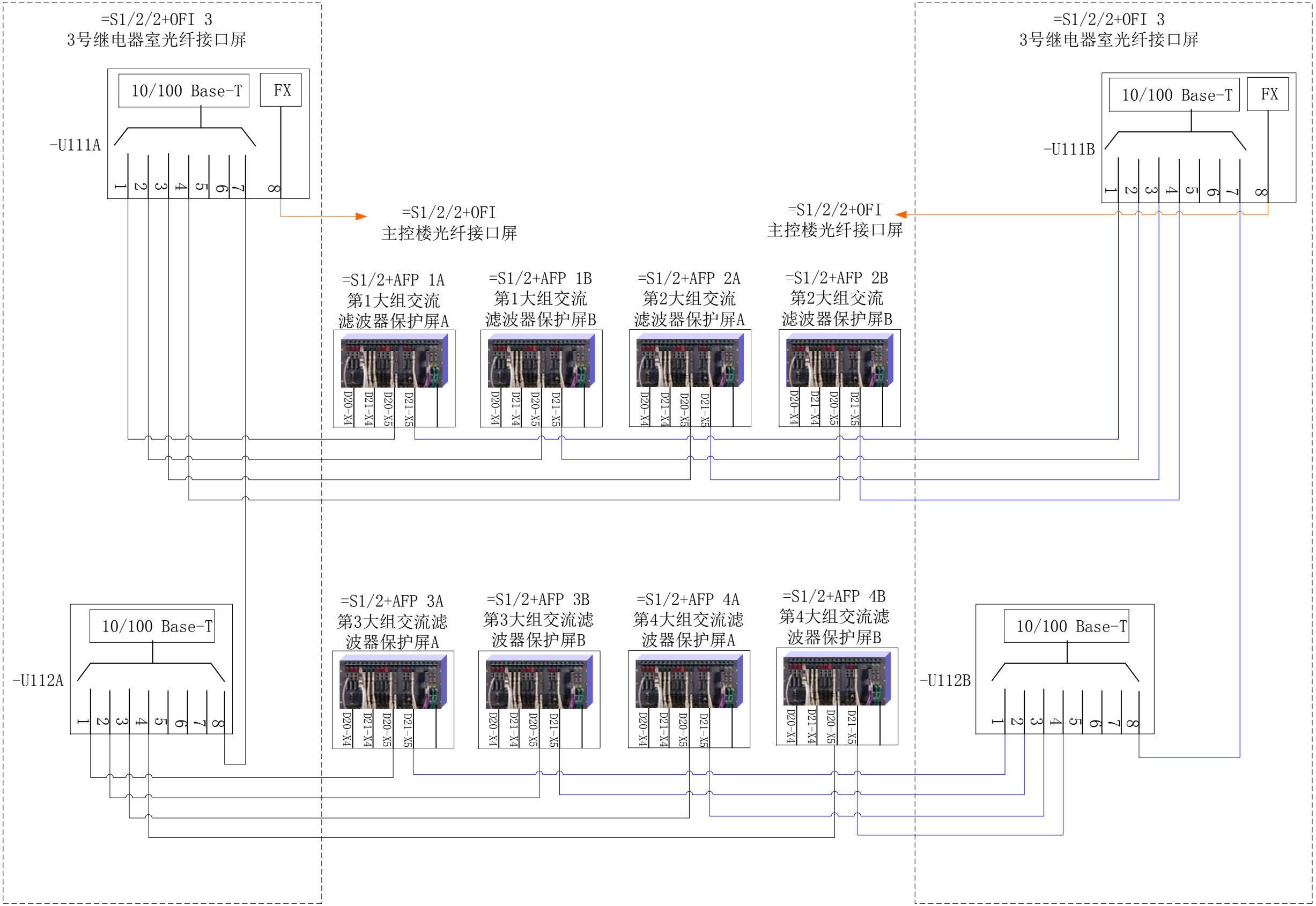

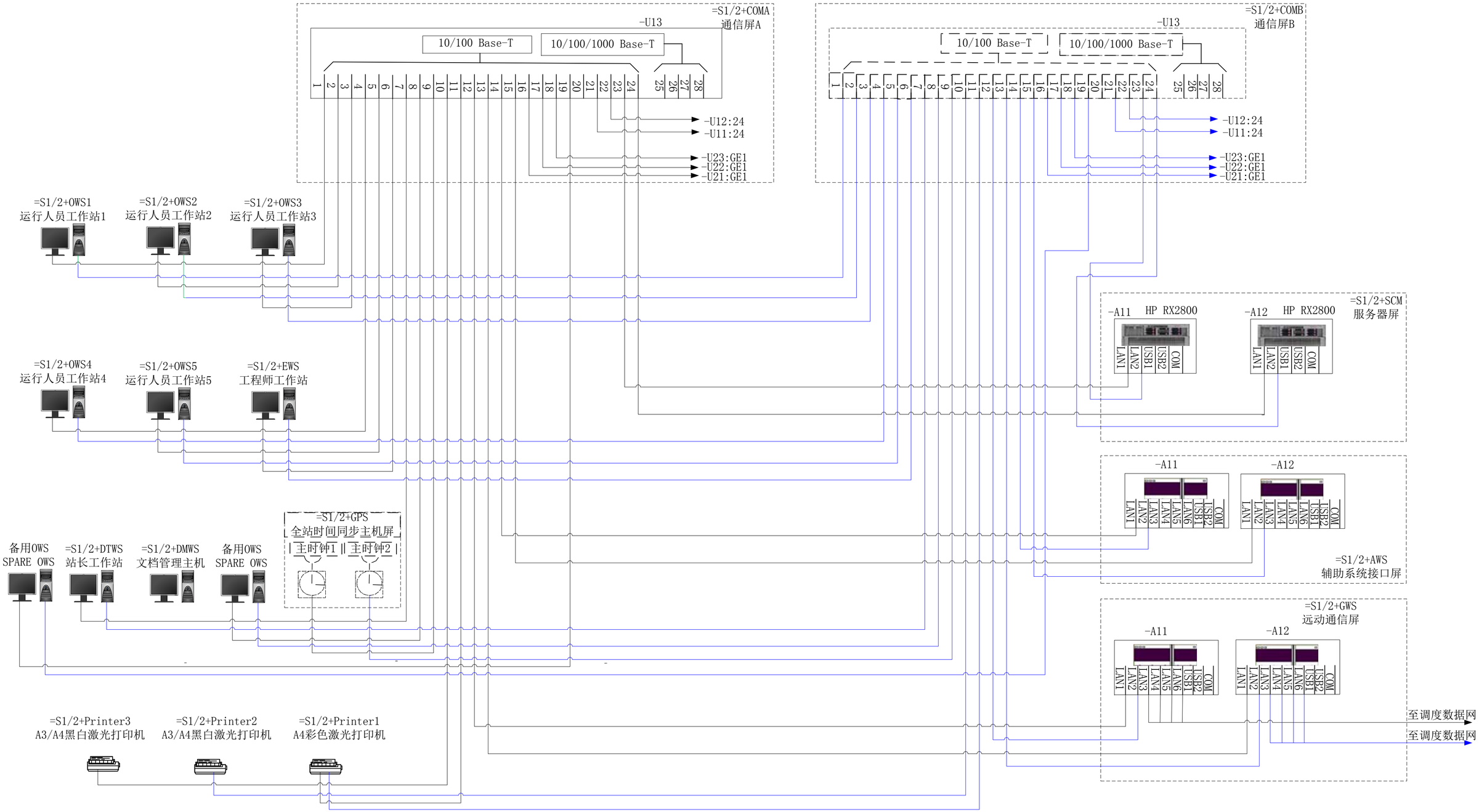
=S1/2+COMA
通信屏A
-U13
10/100 Base-T
10/100/1000 Base-T
-U12:24
-U11:24
-U23:GE1
-U22:GE1
-U21:GE1
=S1/2+COMB
通信屏B
=S1/2+OWS1
运行人员工作站1
=S1/2+OWS2
运行人员工作站2
=S1/2+OWS3
运行人员工作站3
=S1/2+OWS4
运行人员工作站4
=S1/2+OWS5
运行人员工作站5
=S1/2+EWS
工程师工作站
-A11 HP RX2800
-A12 HP RX2800
=S1/2+SCM
服务器屏
LAN1 LAN2 USB1 USB2 COM
=S1/2+AWS
辅助系统接口屏
LAN1 LAN2 LAN3 LAN4 LAN5 LAN6 USB1 USB2 COM
=S1/2+GPS
全站时间同步主机屏
主时钟1
主时钟2
备用OWS
SPARE OWS
=S1/2+DTWS
站长工作站
=S1/2+DMWS
文档管理主机
备用OWS
SPARE OWS
=S1/2+GWS
远动通信屏
至调度数据网
至调度数据网
=S1/2+Printer3
A3/A4黑白激光打印机
=S1/2+Printer2
A3/A4黑白激光打印机
=S1/2+Printer1
A4彩色激光打印机

站间通信Station Communication

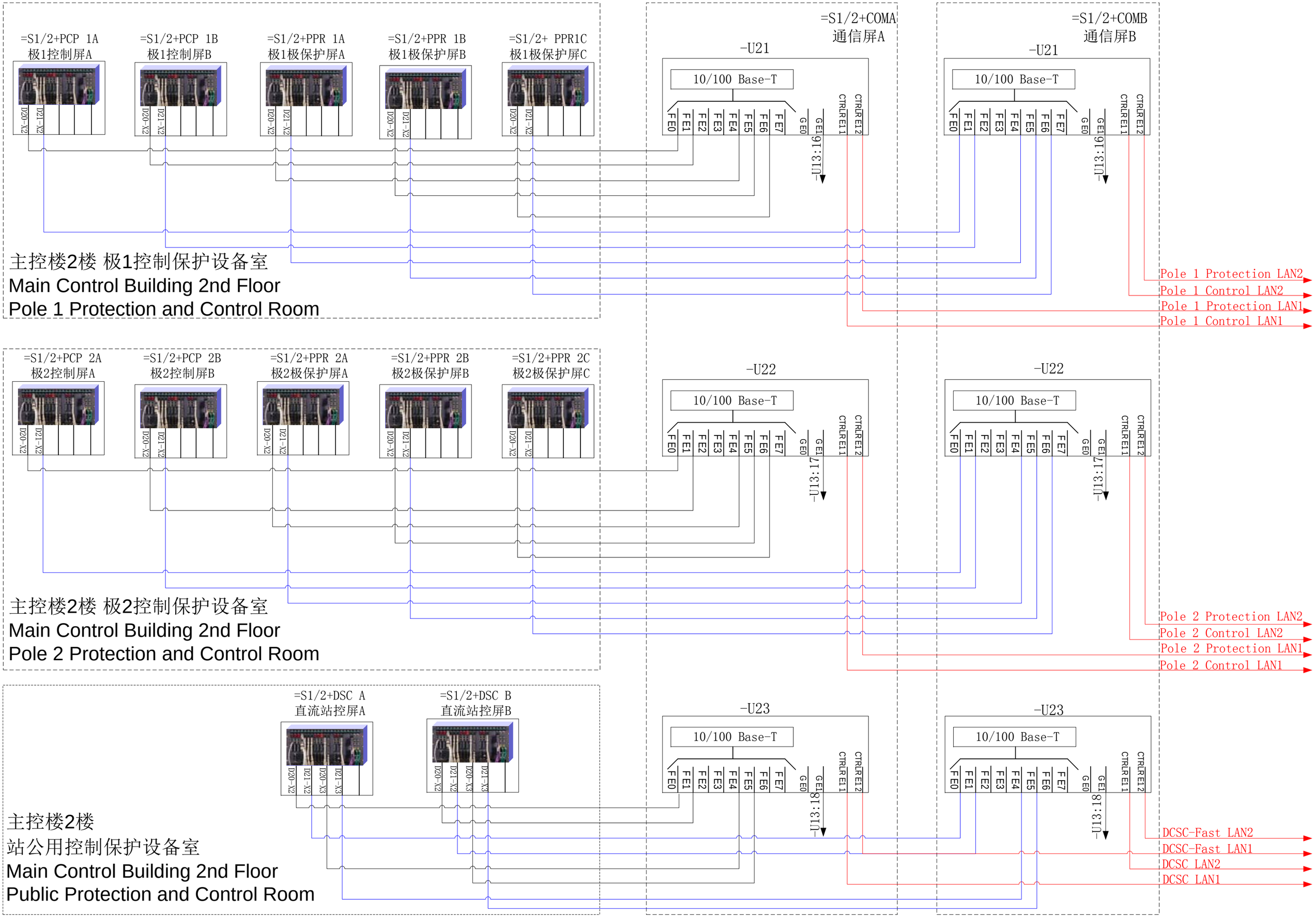

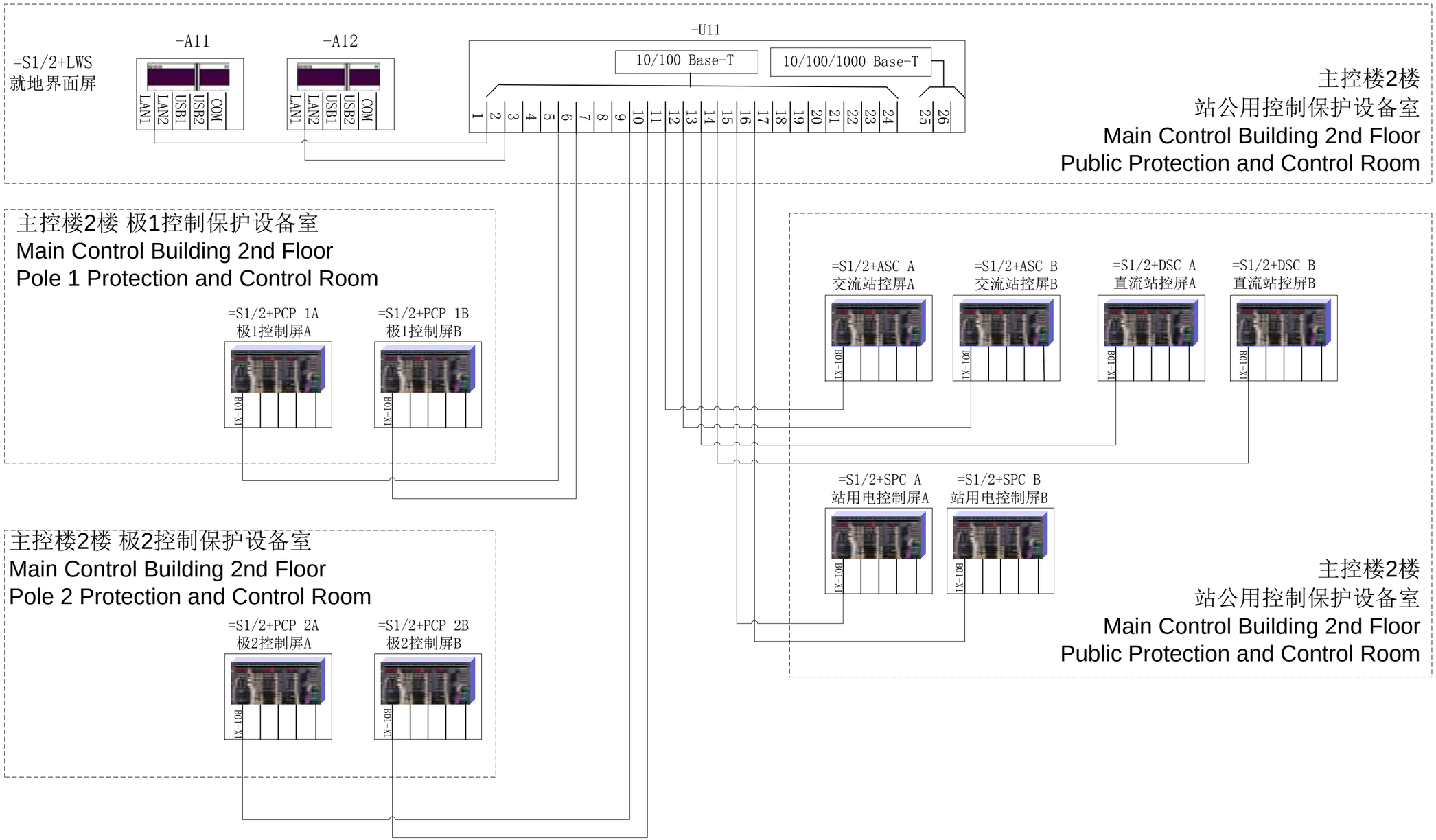
=S1/2+LWS
就地界面屏
-A11
-A12
LAN1
LAN2
USB1
USB2
COM
-U11
10/100 Base-T
10/100/1000 Base-T
主控楼2楼
站公用控制保护设备室
Main Control Building 2nd Floor
Public Protection and Control Room
主控楼2楼 极1控制保护设备室
Main Control Building 2nd Floor
Pole 1 Protection and Control Room
=S1/2+PCP 1A
极1控制屏A
=S1/2+PCP 1B
极1控制屏B
=S1/2+ASC A
交流站控屏A
=S1/2+ASC B
交流站控屏B
=S1/2+DSC A
直流站控屏A
=S1/2+DSC B
直流站控屏B
=S1/2+SPC A
站用电控制屏A
=S1/2+SPC B
站用电控制屏B
主控楼2楼 极2控制保护设备室
Main Control Building 2nd Floor
Pole 2 Protection and Control Room
=S1/2+PCP 2A
极2控制屏A
=S1/2+PCP 2B
极2控制屏B
主控楼2楼
站公用控制保护设备室
Main Control Building 2nd Floor
Public Protection and Control Room

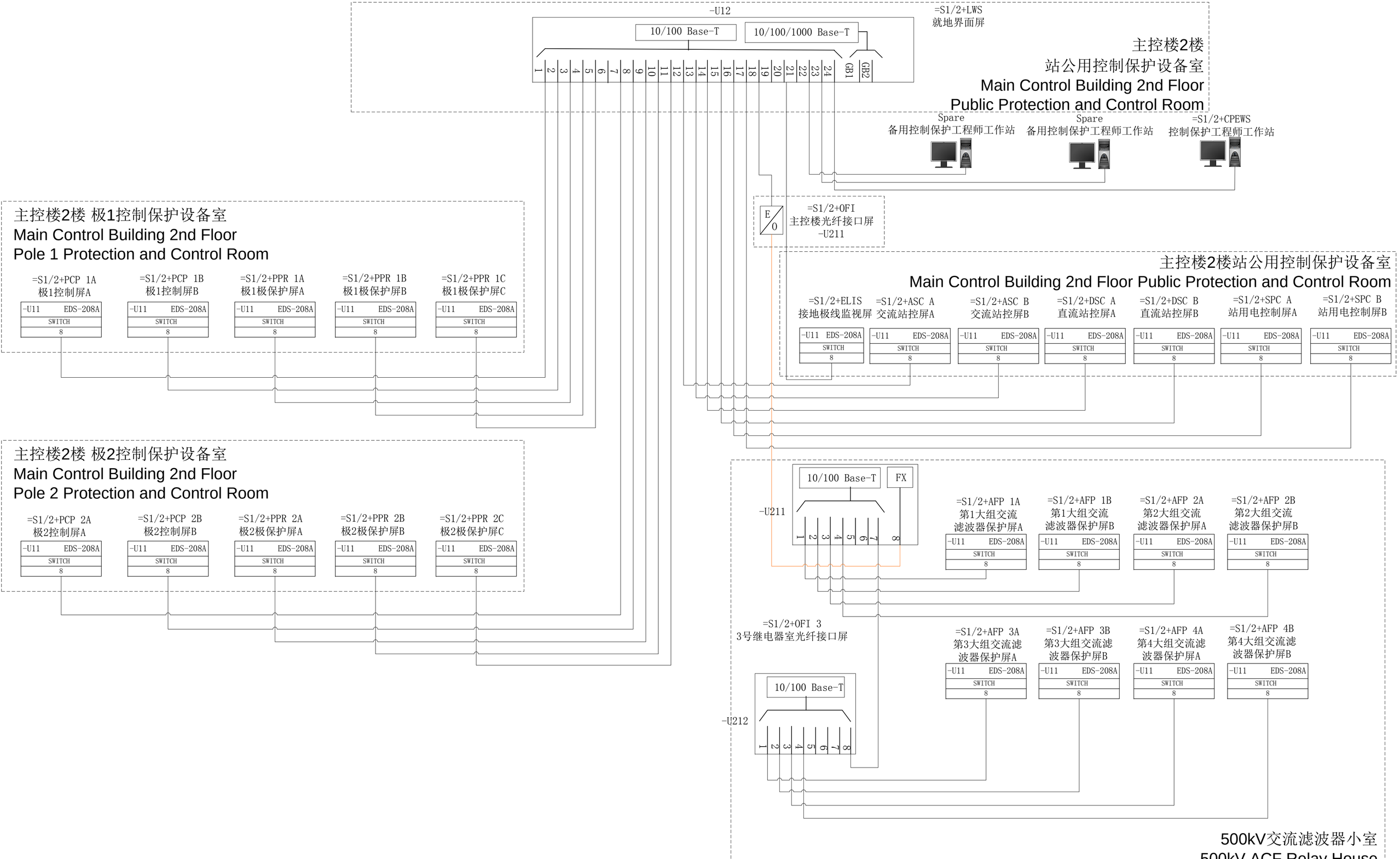
-U12
10/100 Base-T
10/100/1000 Base-T
1 2 3 4 5 6 7 8 9 10 11 12 13 14 15 16 17 18 19 20 21 22 23 24 GB1 GB2
=S1/2+LWS
就地界面屏
主控楼2楼
站公用控制保护设备室
Main Control Building 2nd Floor
Public Protection and Control Room
Spare
备用控制保护工程师工作站
Spare
备用控制保护工程师工作站
=S1/2+CPEWS
控制保护工程师工作站
E
O
=S1/2+OFI
主控楼光纤接口屏
-U211
主控楼2楼 极1控制保护设备室
Main Control Building 2nd Floor
Pole 1 Protection and Control Room
=S1/2+PCP 1A
极1控制屏A
=S1/2+PCP 1B
极1控制屏B
=S1/2+PPR 1A
极1极保护屏A
=S1/2+PPR 1B
极1极保护屏B
=S1/2+PPR 1C
极1极保护屏C
-U11 EDS-208A
SWITCH
8
主控楼2楼站公用控制保护设备室
Main Control Building 2nd Floor Public Protection and Control Room
=S1/2+ELIS
接地极线监视屏
=S1/2+ASC A
交流站控屏A
=S1/2+ASC B
交流站控屏B
=S1/2+DSC A
直流站控屏A
=S1/2+DSC B
直流站控屏B
=S1/2+SPC A
站用电控制屏A
=S1/2+SPC B
站用电控制屏B
主控楼2楼 极2控制保护设备室
Main Control Building 2nd Floor
Pole 2 Protection and Control Room
=S1/2+PCP 2A
极2控制屏A
=S1/2+PCP 2B
极2控制屏B
=S1/2+PPR 2A
极2极保护屏A
=S1/2+PPR 2B
极2极保护屏B
=S1/2+PPR 2C
极2极保护屏C
10/100 Base-T
FX
-U211
1 2 3 4 5 6 7 8
=S1/2+AFP 1A
第1大组交流
滤波器保护屏A
=S1/2+AFP 1B
第1大组交流
滤波器保护屏B
=S1/2+AFP 2A
第2大组交流
滤波器保护屏A
=S1/2+AFP 2B
第2大组交流
滤波器保护屏B
=S1/2+OFI 3
3号继电器室光纤接口屏
=S1/2+AFP 3A
第3大组交流滤
波器保护屏A
=S1/2+AFP 3B
第3大组交流滤
波器保护屏B
=S1/2+AFP 4A
第4大组交流滤
波器保护屏A
=S1/2+AFP 4B
第4大组交流滤
波器保护屏B
10/100 Base-T
-U212
1 2 3 4 5 6 7 8
500kV交流滤波器小室
500kV ACF Relay House

后备无功控制LAN网 Backup RPC LAN

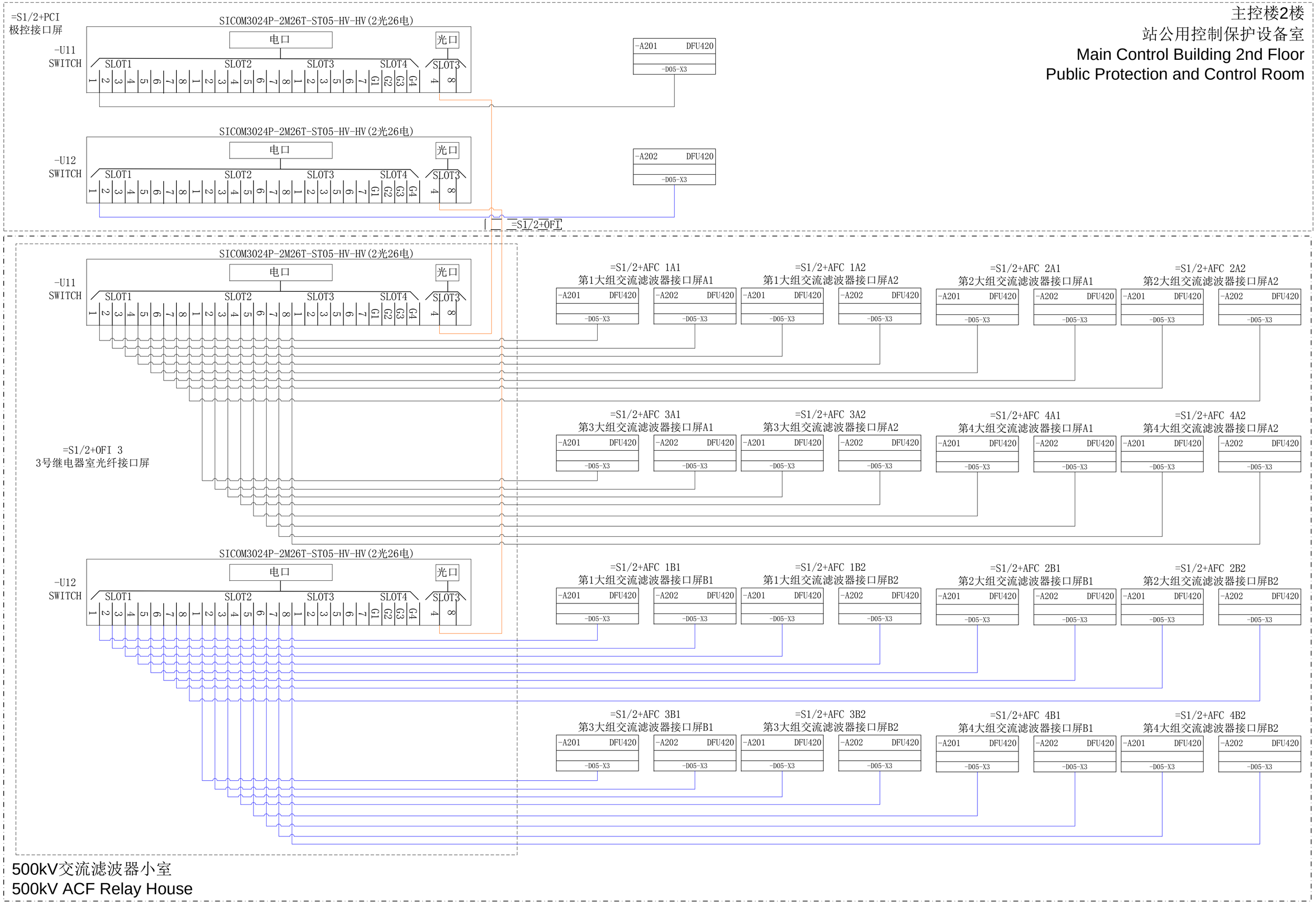

辅助系统LAN网Auxiliary System LAN

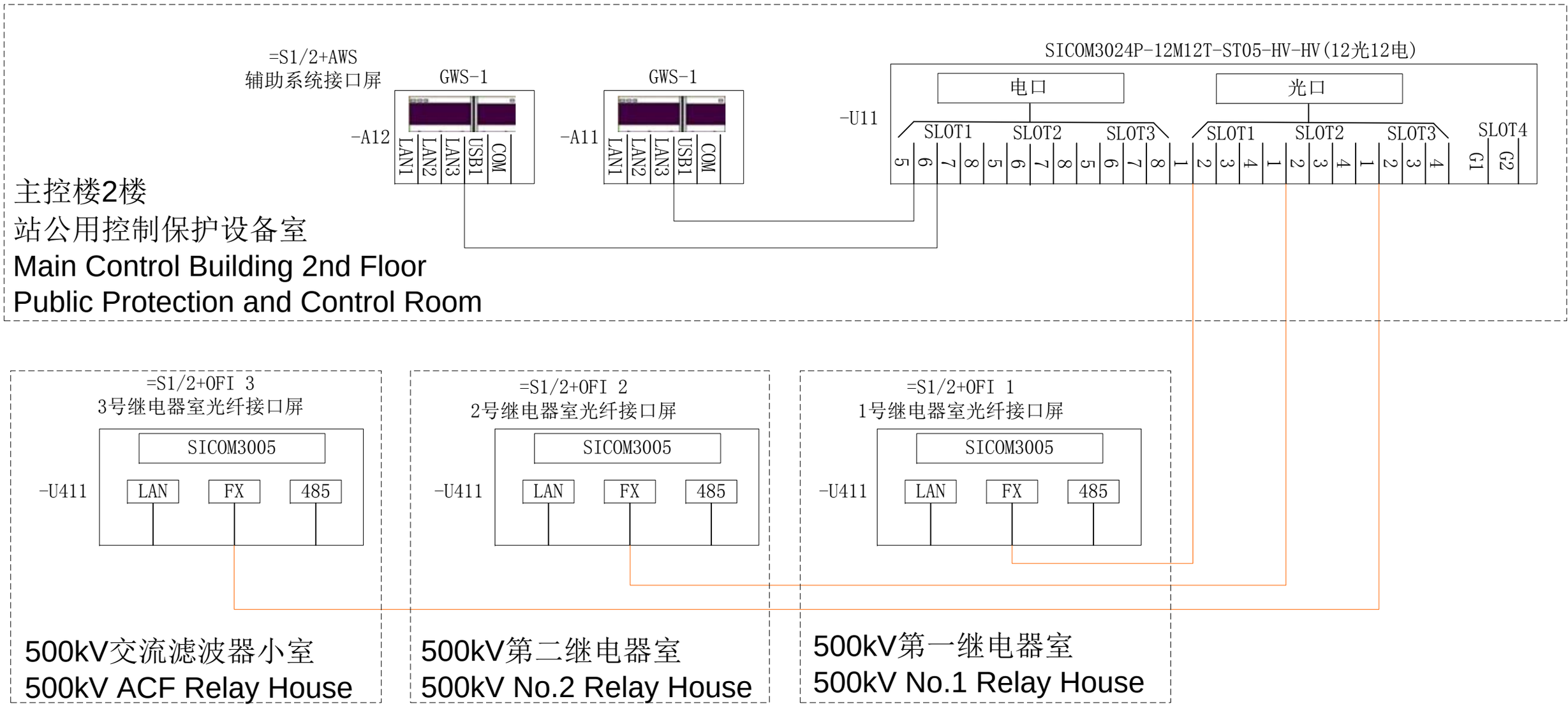

巴基斯坦默蒂亚里-拉合尔±660kV直流输电工程

±660kV HVDC Project from Matiari to Lahore in Pakistan

控制保护系统TDM总线总图

C&P TDM BUS

封面Cover Sheet _____ 1

控制保护系统之间TDM总线C&P TMD BUS _____ 2

交流滤波器保护系统TDM总线AC Filter Protection TDM BUS __3

直流场合并单元TDM DC Yard Optical CT Merging Unit TDM __4

默蒂亚里换流站

MATIARI CONVERTER STATION

拉合尔换流站

LAHORE CONVERTER STATION

许继电气直流输电分公司

XUJI Group Corporation HVDC department

VERSION 2019.03.08

控制保护系统之间TDM总线C&P TDM BUS

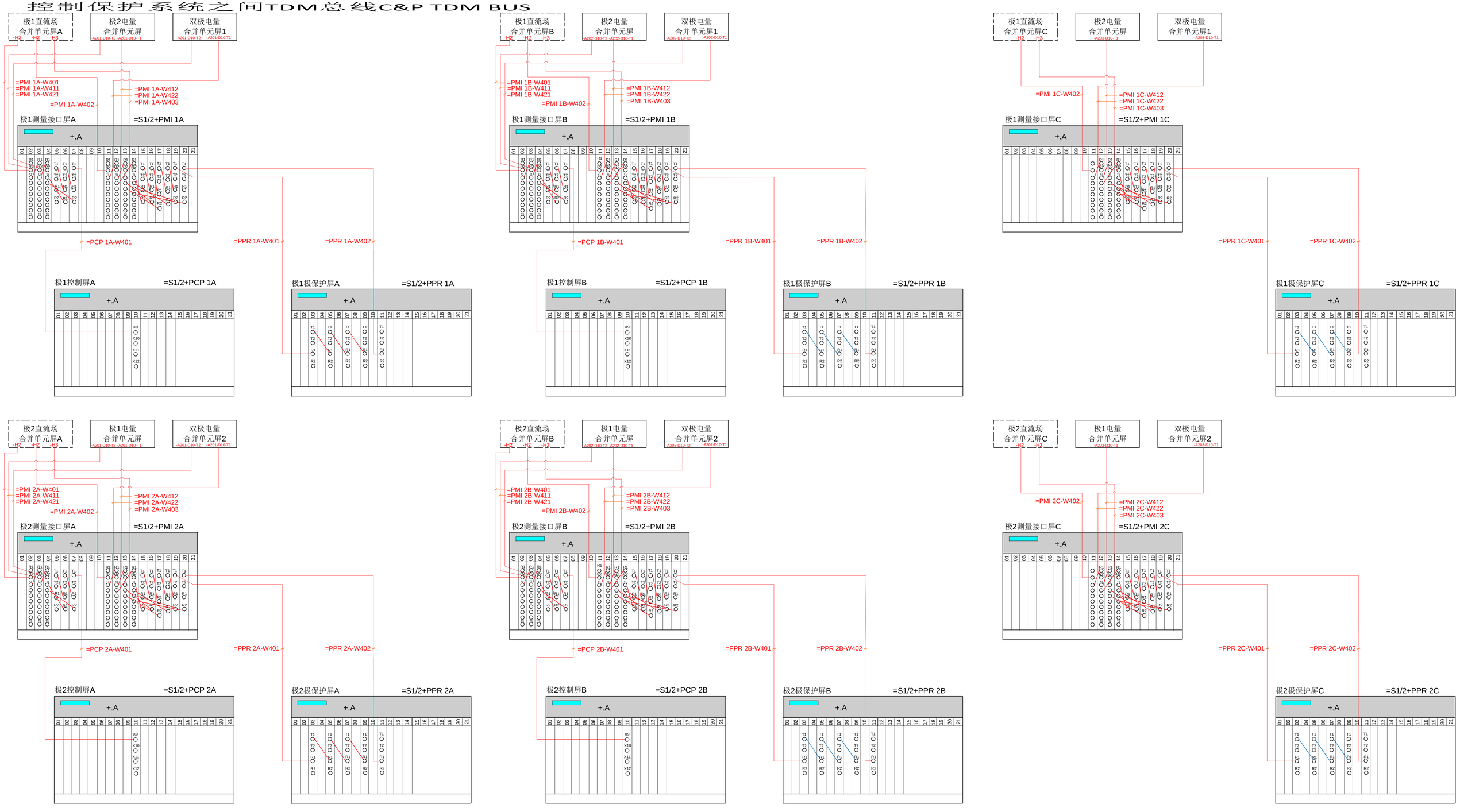

交流滤波器保护系统TDM总线AC Filter Protection TDM BUS

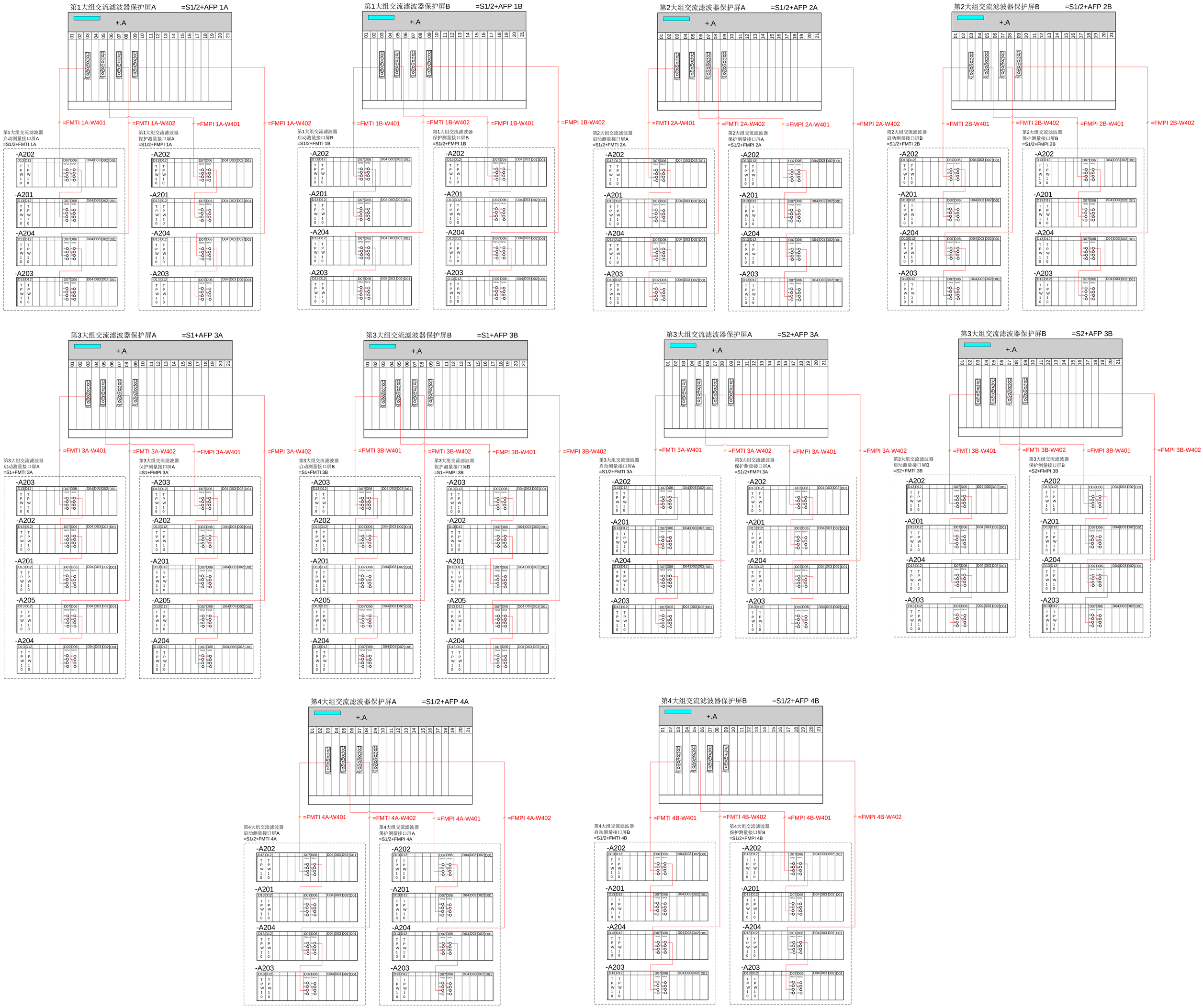

直流场合并单元TDM DC Yard Optical CT Merging Unit TDM

=S1/2+SPI 11A
极1站用电接口屏A

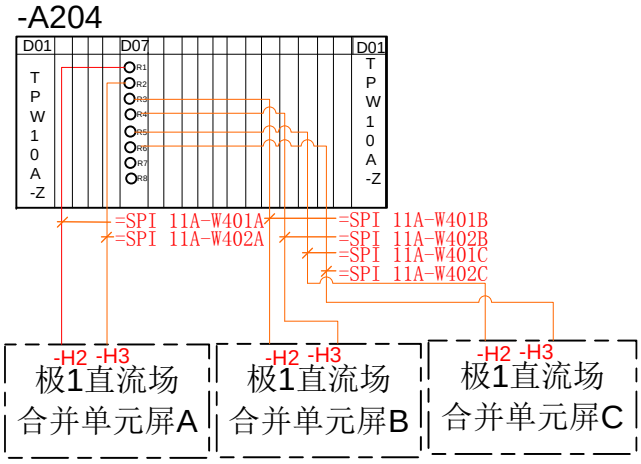

=S1/2+SPI 11B
极1站用电接口屏B

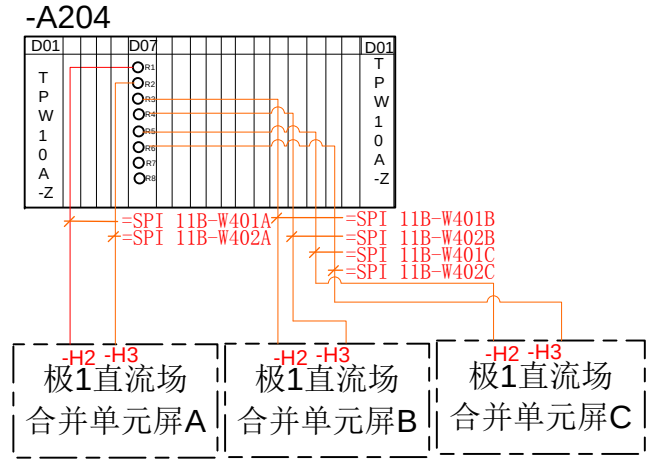

=S1/2+SPI 21A
极2站用电接口屏A

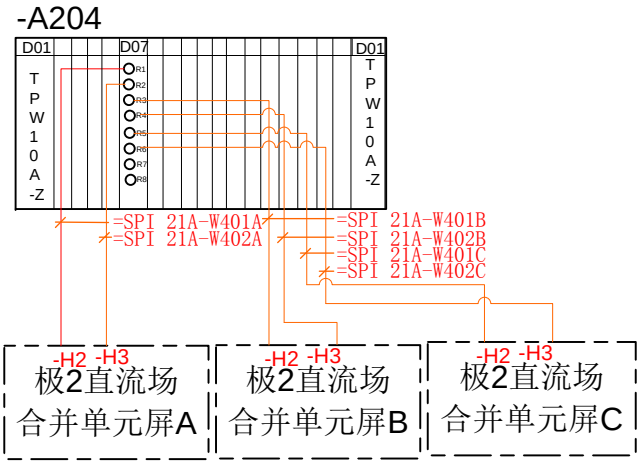

=S1/2+SPI 21B
极2站用电接口屏B

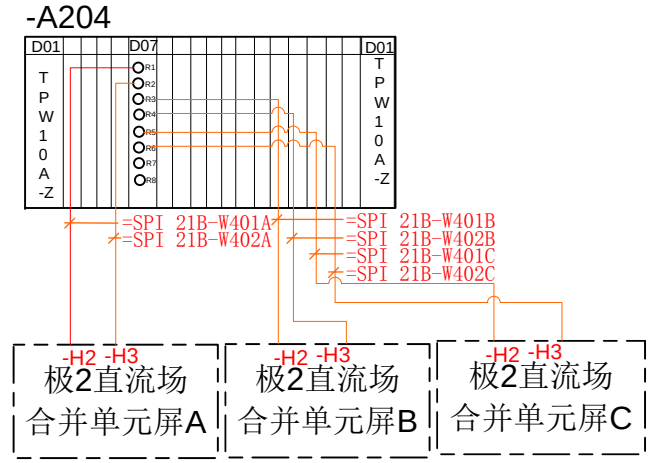

巴基斯坦默蒂亚里-拉合尔±660kV直流输电工程
±660kV HVDC Project from Matiari to Lahore in Pakistan

控制保护系统光纤分配图
C&P FO cable overview

封面Cover Sheet _____ 1
主控楼至继电器室Main Control Building to Relay House _____ 2
主控楼Main Control Building _____ 3
主控楼至换流变广场Main Control Building to Converter Transformer square ____ 4

示例：
Example

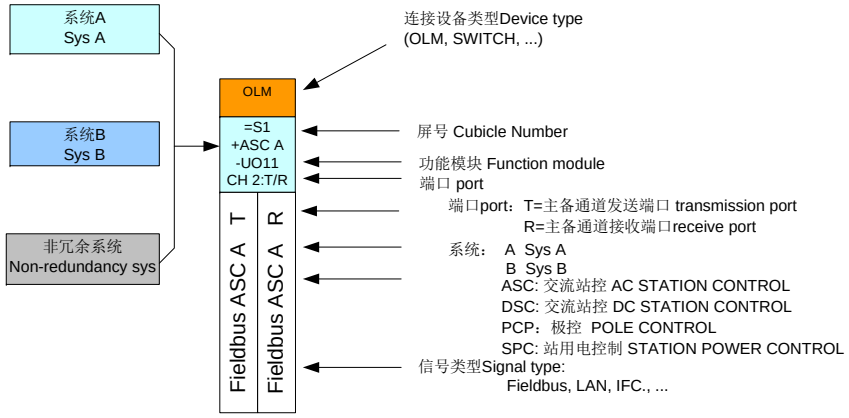

许继电气直流输电分公司
XUJI Group Corporation HVDC department
VERSION 2019.03.27

主控楼至继电器室Main Control Building to Relay House

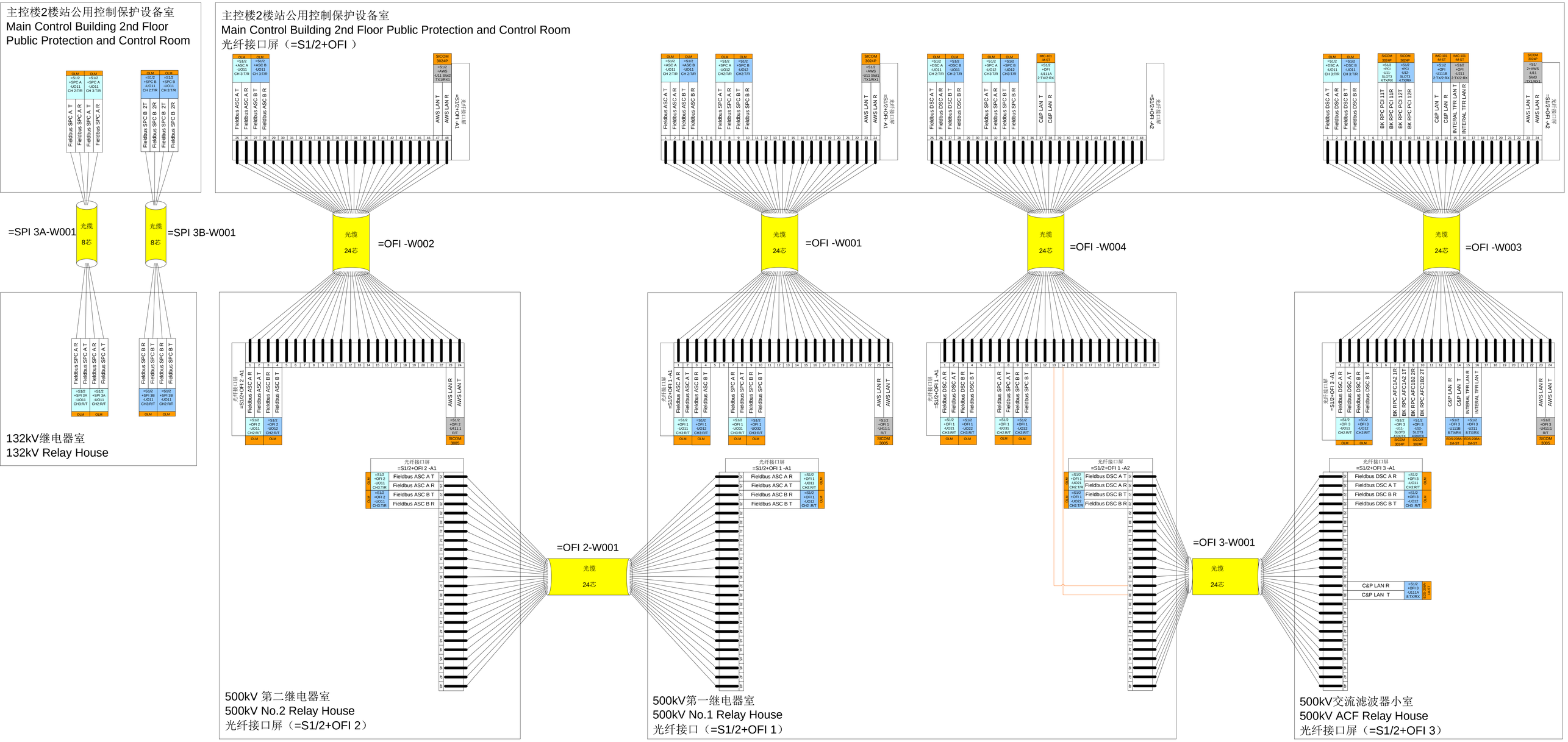

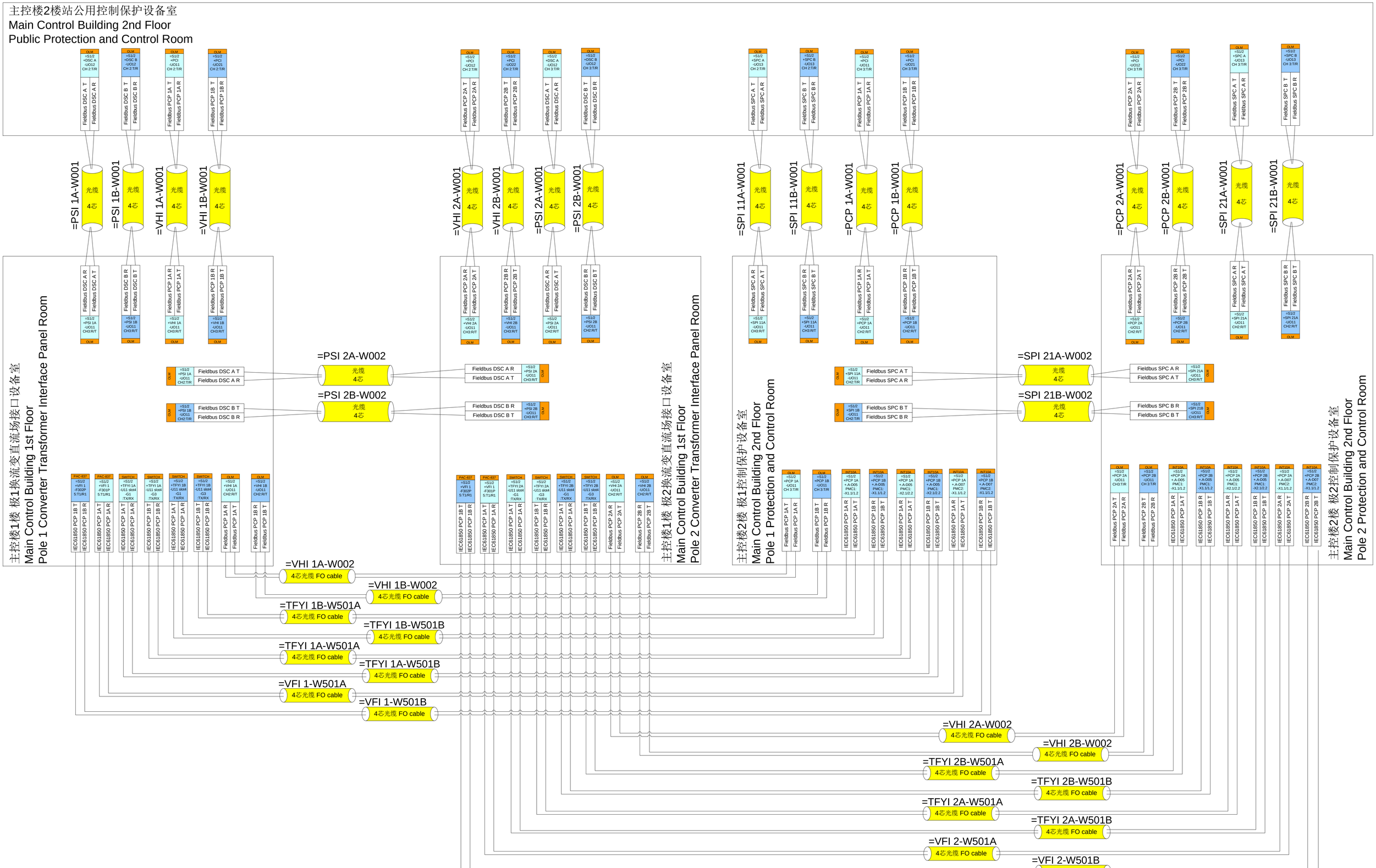
主控楼2楼站公用控制保护设备室
Main Control Building 2nd Floor
Public Protection and Control Room
主控楼2楼 极1控制保护设备室
Main Control Building 2nd Floor
Pole 1 Protection and Control Room
主控楼2楼 极2控制保护设备室
Main Control Building 2nd Floor
Pole 2 Protection and Control Room
主控楼1楼 极1换流变直流场接口设备室
Main Control Building 1st Floor
Pole 1 Converter Transformer Interface Panel Room
主控楼1楼 极2换流变直流场接口设备室
Main Control Building 1st Floor
Pole 2 Converter Transformer Interface Panel Room
=PSI 1A-W001
=PSI 1B-W001
=VHI 1A-W001
=VHI 1B-W001
=VHI 2A-W001
=VHI 2B-W001
=PSI 2A-W001
=PSI 2B-W001
=SPI 11A-W001
=SPI 11B-W001
=PCP 1A-W001
=PCP 1B-W001
=PCP 2A-W001
=PCP 2B-W001
=SPI 21A-W001
=SPI 21B-W001
=PSI 2A-W002
=PSI 2B-W002
=SPI 21A-W002
=SPI 21B-W002
=VHI 1A-W002
=VHI 1B-W002
=TFYI 1B-W501A
=TFYI 1B-W501B
=TFYI 1A-W501A
=TFYI 1A-W501B
=VFI 1-W501A
=VFI 1-W501B
=VHI 2A-W002
=VHI 2B-W002
=TFYI 2B-W501A
=TFYI 2B-W501B
=TFYI 2A-W501A
=TFYI 2A-W501B
=VFI 2-W501A
=VFI 2-W501B
光缆 4芯
4芯光缆 FO cable

主控楼至换流变广场Main Control Building to Converter Transformer square

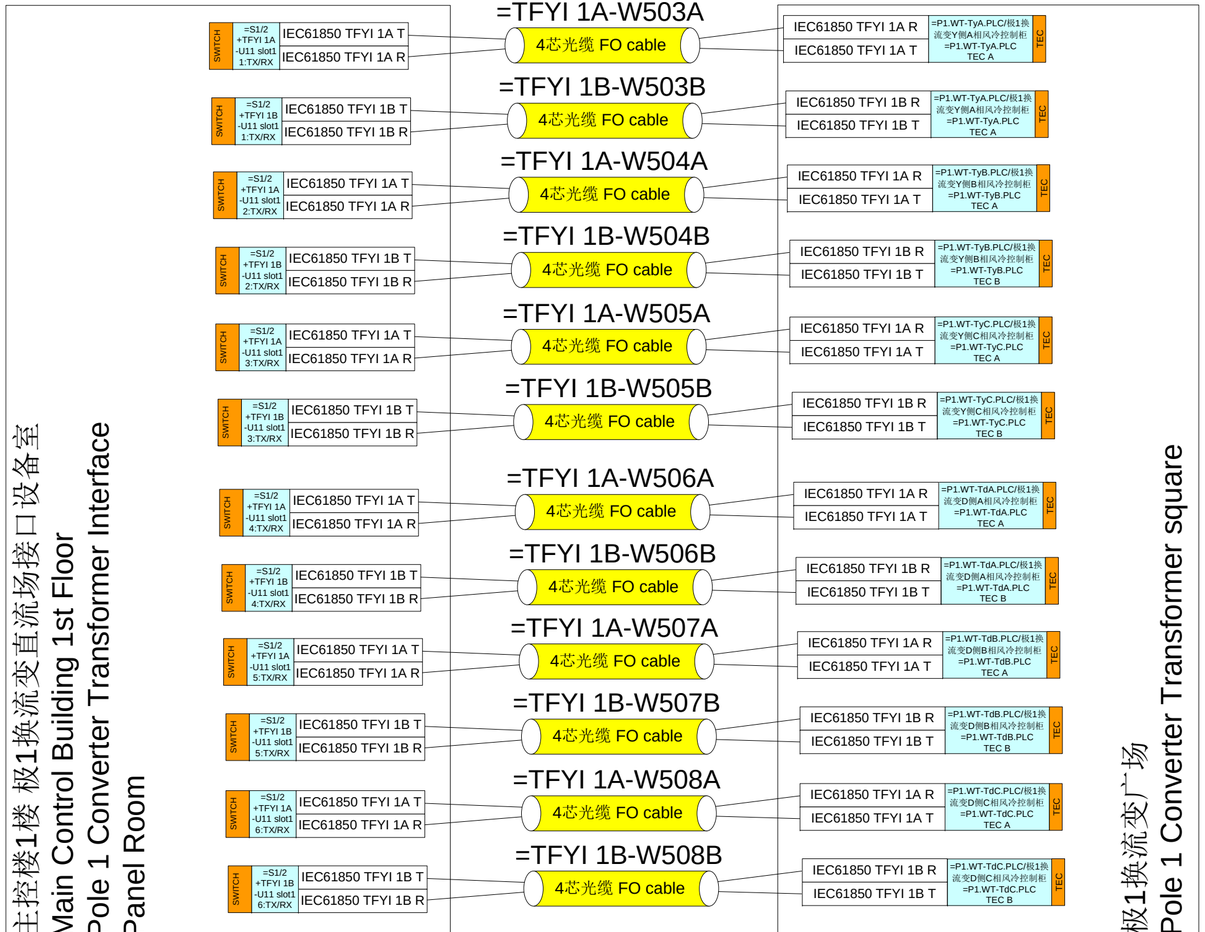

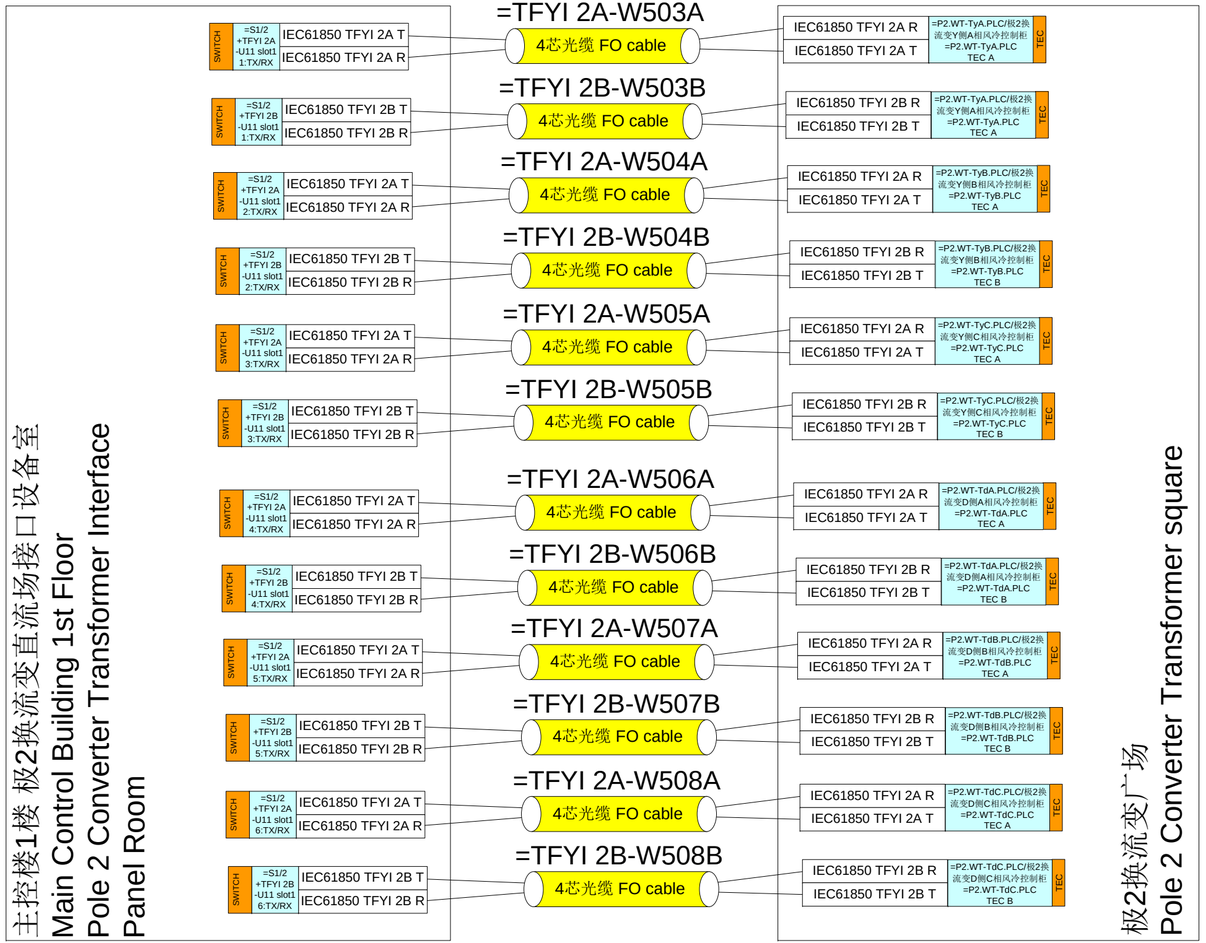

巴基斯坦默蒂亚里-拉合尔±660kV直流输电工程

±660kV HVDC Project from Matiari to Lahore in Pakistan

控制保护系统现场总线总图

C&P Field BUS

封面Cover Sheet _____ 1
S1交流站控-1 S1 AC Station Control-1 _____ 2
S1交流站控-2 S1 AC Station Control-2 _____ 3
S2交流站控 S2 AC Station Control _____ 4
直流站控DC Station Control _____ 5
极控Pole Control _____ 6
站用电控制Station Power Control _____ 7
VBE、阀冷控制保护系统VBE&VCCP System _____ 8

默蒂亚里换流站

MATIARI CONVERTER STATION

拉合尔换流站

LAHORE CONVERTER STATION

现场总线电缆Field BUS Cable

现场总线光缆Field BUS FO Cable

OLM-Optical Link Modules:They enable electrical PROFIBUS interfaces to be converted into optical PROFIBUS interfaces

ATR:Activing terminator

许继电气直流输电分公司

XUJI Group Corporation HVDC department

VERSION 2019.04.11

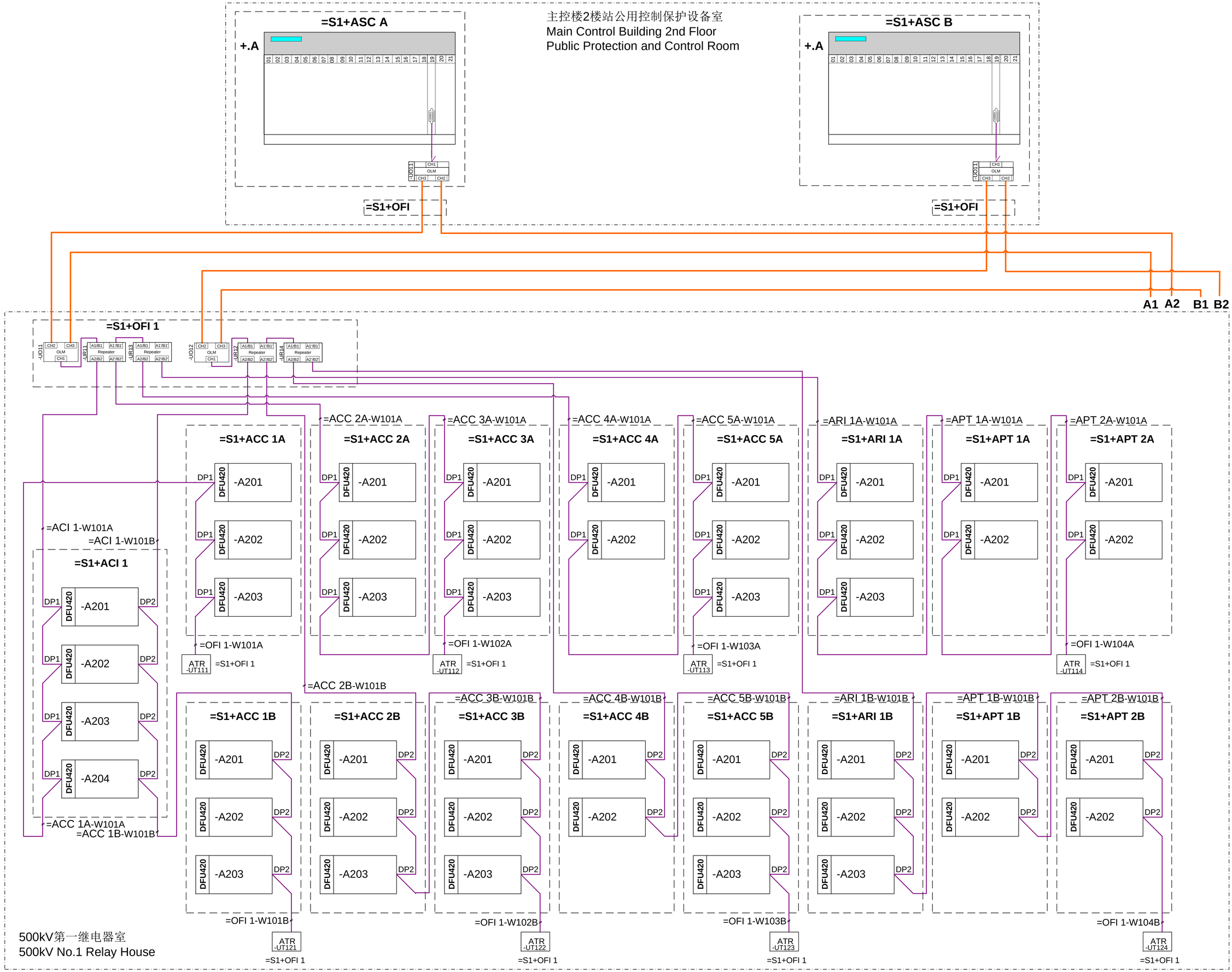
主控楼2楼站公用控制保护设备室
Main Control Building 2nd Floor
Public Protection and Control Room
=S1+ASC A
+.A
=S1+ASC B
+.A
-UO11
CH1
OLM
CH3
CH2
=S1+OFI
=S1+OFI
A1 A2 B1 B2
=S1+OFI 1
-UO11
-UO12
-UR11
-UR12
-UR13
-UR14
Repeater
=ACC 2A-W101A
=ACC 3A-W101A
=ACC 4A-W101A
=ACC 5A-W101A
=ARI 1A-W101A
=APT 1A-W101A
=APT 2A-W101A
=S1+ACC 1A
=S1+ACC 2A
=S1+ACC 3A
=S1+ACC 4A
=S1+ACC 5A
=S1+ARI 1A
=S1+APT 1A
=S1+APT 2A
DFU420
-A201
-A202
-A203
DP1
=ACI 1-W101A
=ACI 1-W101B
=S1+ACI 1
-A204
DP2
=OFI 1-W101A
=OFI 1-W102A
=OFI 1-W103A
=OFI 1-W104A
ATR -UT111
ATR -UT112
ATR -UT113
ATR -UT114
=S1+OFI 1
=ACC 2B-W101B
=ACC 3B-W101B
=ACC 4B-W101B
=ACC 5B-W101B
=ARI 1B-W101B
=APT 1B-W101B
=APT 2B-W101B
=S1+ACC 1B
=S1+ACC 2B
=S1+ACC 3B
=S1+ACC 4B
=S1+ACC 5B
=S1+ARI 1B
=S1+APT 1B
=S1+APT 2B
=ACC 1A-W101A
=ACC 1B-W101B
=OFI 1-W101B
=OFI 1-W102B
=OFI 1-W103B
=OFI 1-W104B
ATR -UT121
ATR -UT122
ATR -UT123
ATR -UT124
500kV第一继电器室
500kV No.1 Relay House

S1交流站控-2 S1 AC Station Control-2

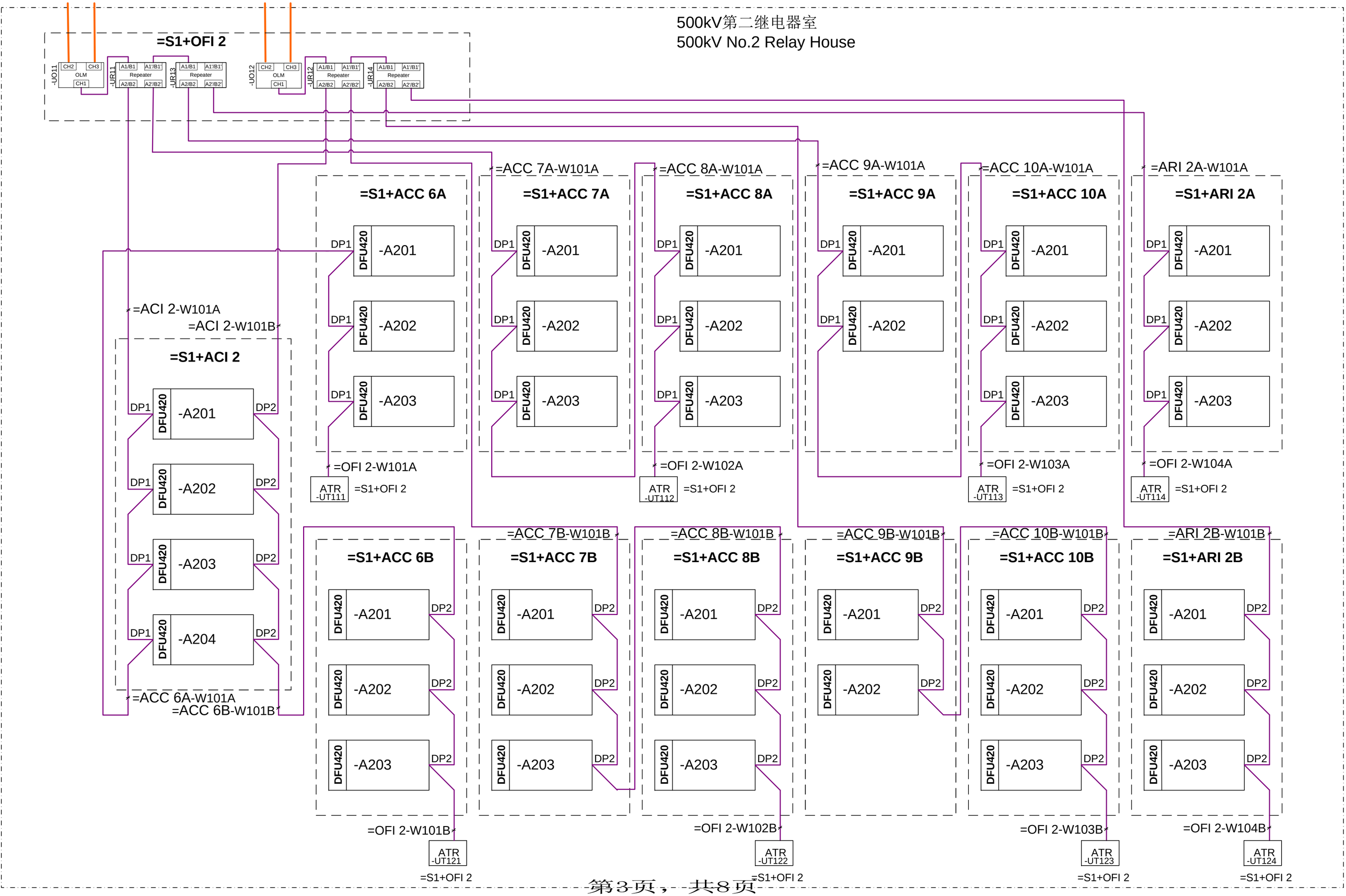

S2交流站控 S2 AC Station Control

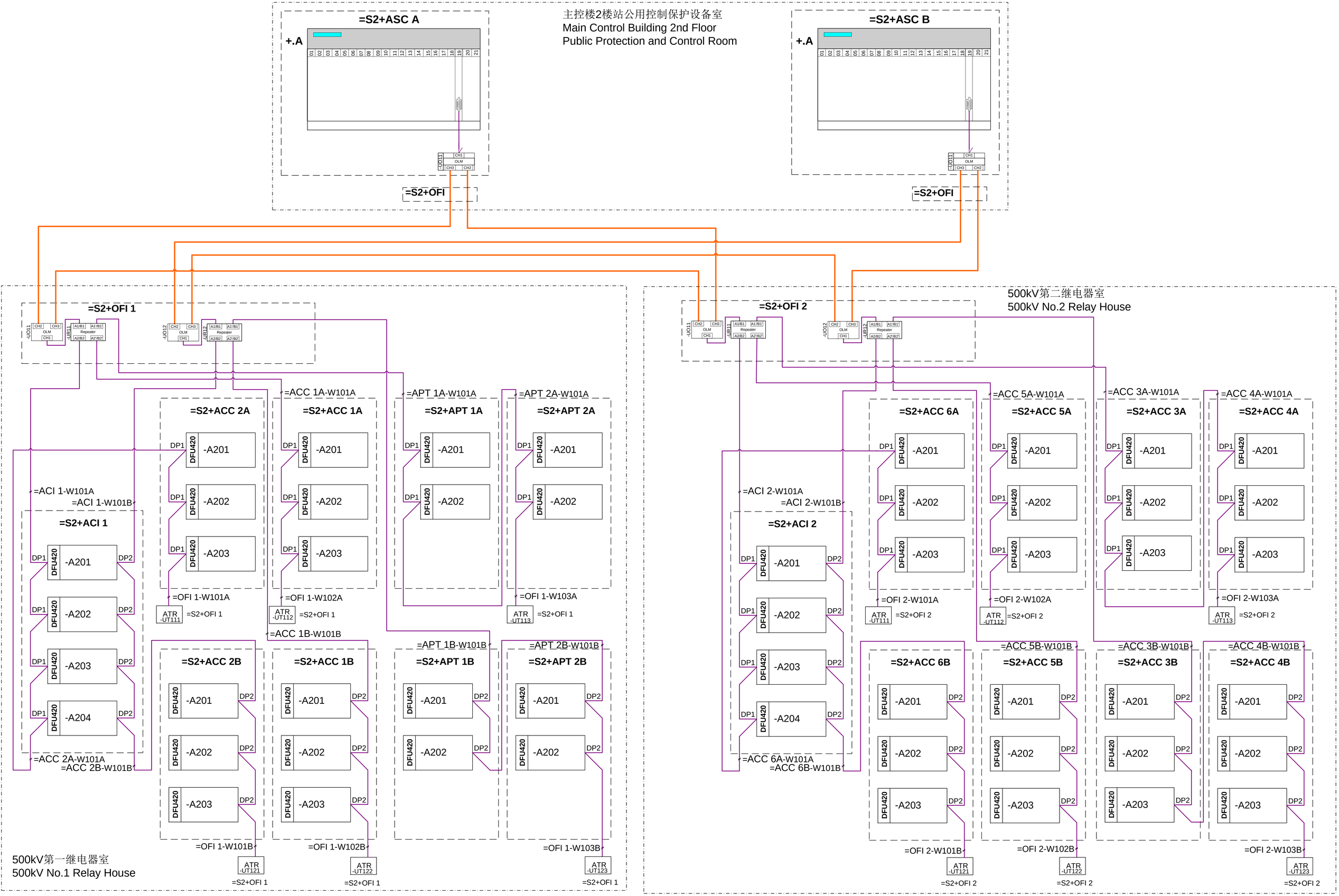

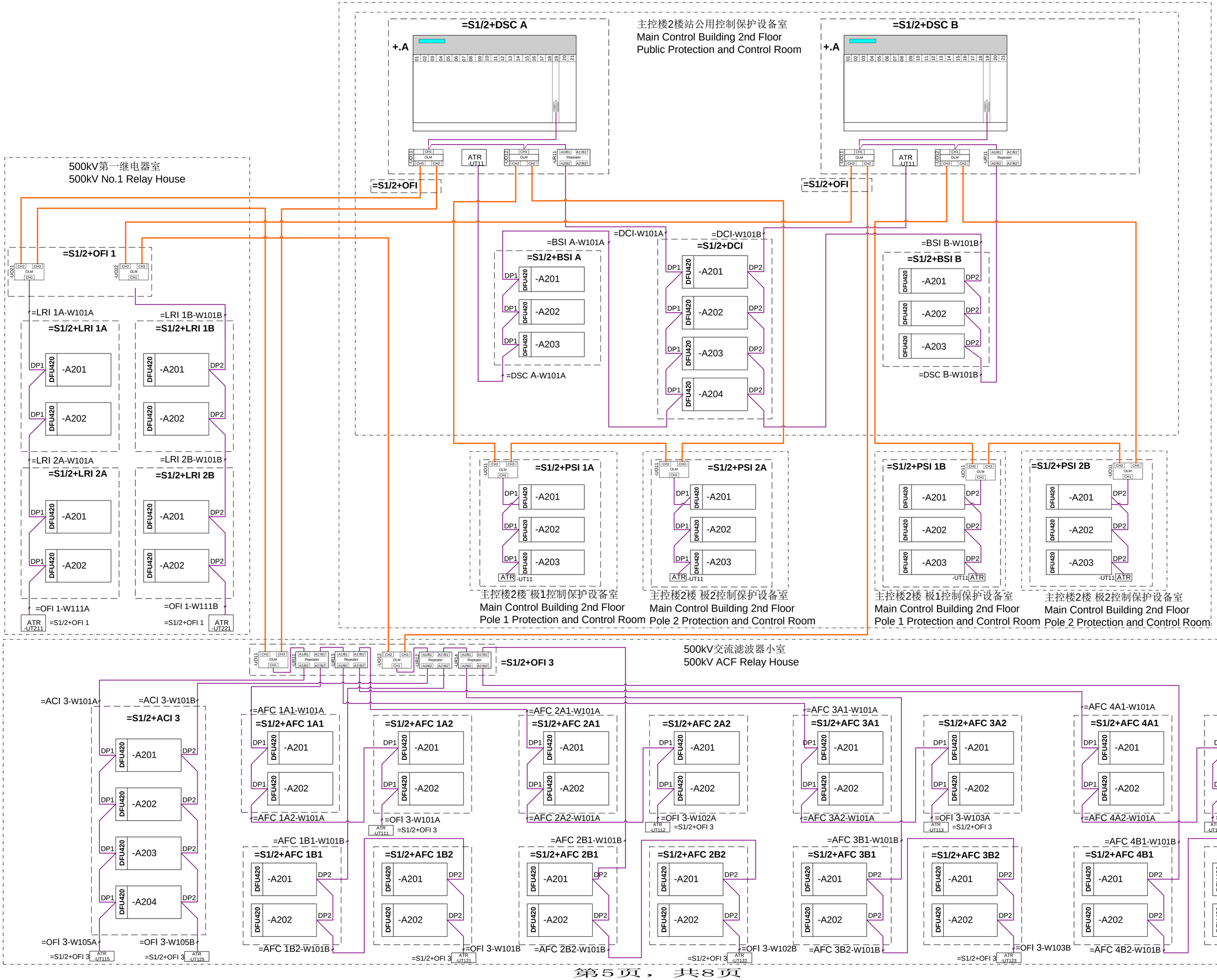
主控楼2楼站公用控制保护设备室
Main Control Building 2nd Floor
Public Protection and Control Room
=S1/2+DSC A
=S1/2+DSC B
+.A
ATR -UT11
=S1/2+OFI
500kV第一继电器室
500kV No.1 Relay House
=S1/2+OFI 1
=LRI 1A-W101A
=LRI 1B-W101B
=S1/2+LRI 1A
=S1/2+LRI 1B
=LRI 2A-W101A
=LRI 2B-W101B
=S1/2+LRI 2A
=S1/2+LRI 2B
=OFI 1-W111A
=OFI 1-W111B
=S1/2+OFI 1
=BSI A-W101A
=S1/2+BSI A
=DSC A-W101A
=DCI-W101A
=DCI-W101B
=S1/2+DCI
=BSI B-W101B
=S1/2+BSI B
=DSC B-W101B
=S1/2+PSI 1A
=S1/2+PSI 2A
=S1/2+PSI 1B
=S1/2+PSI 2B
主控楼2楼 极1控制保护设备室
Main Control Building 2nd Floor
Pole 1 Protection and Control Room
主控楼2楼 极2控制保护设备室
Main Control Building 2nd Floor
Pole 2 Protection and Control Room
500kV交流滤波器小室
500kV ACF Relay House
=S1/2+OFI 3
=ACI 3-W101A
=ACI 3-W101B
=S1/2+ACI 3
=AFC 1A1-W101A
=AFC 1A2-W101A
=AFC 1B1-W101B
=AFC 1B2-W101B
=AFC 2A1-W101A
=AFC 2A2-W101A
=AFC 2B1-W101B
=AFC 2B2-W101B
=AFC 3A1-W101A
=AFC 3A2-W101A
=AFC 3B1-W101B
=AFC 3B2-W101B
=AFC 4A1-W101A
=AFC 4A2-W101A
=AFC 4B1-W101B
=AFC 4B2-W101B
=OFI 3-W101A
=OFI 3-W101B
=OFI 3-W102A
=OFI 3-W102B
=OFI 3-W103A
=OFI 3-W103B
=OFI 3-W104A
=OFI 3-W104B
=OFI 3-W105A
=OFI 3-W105B
=S1/2+OFI 3

极控Pole Control

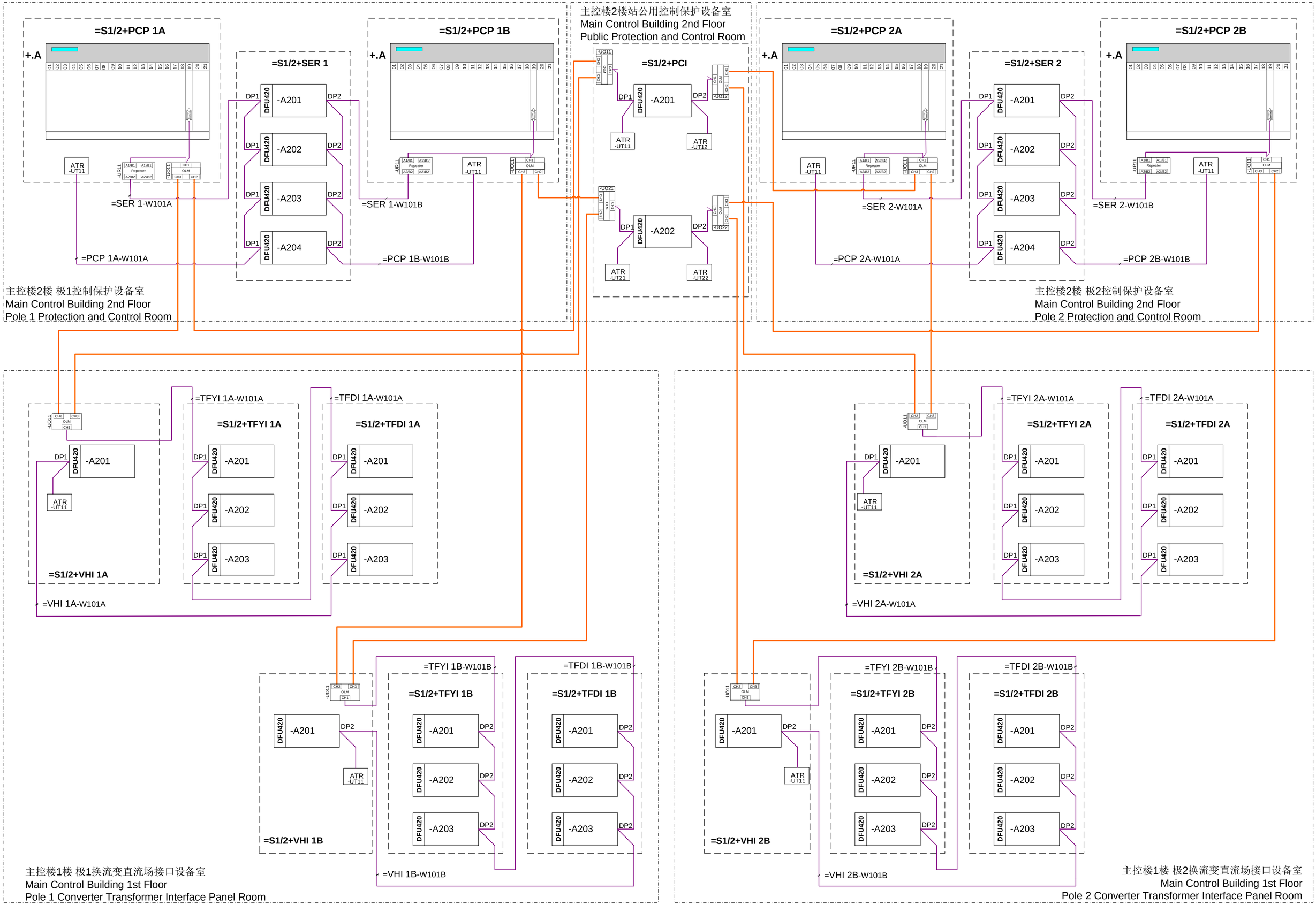

站用电控制Station Power Control

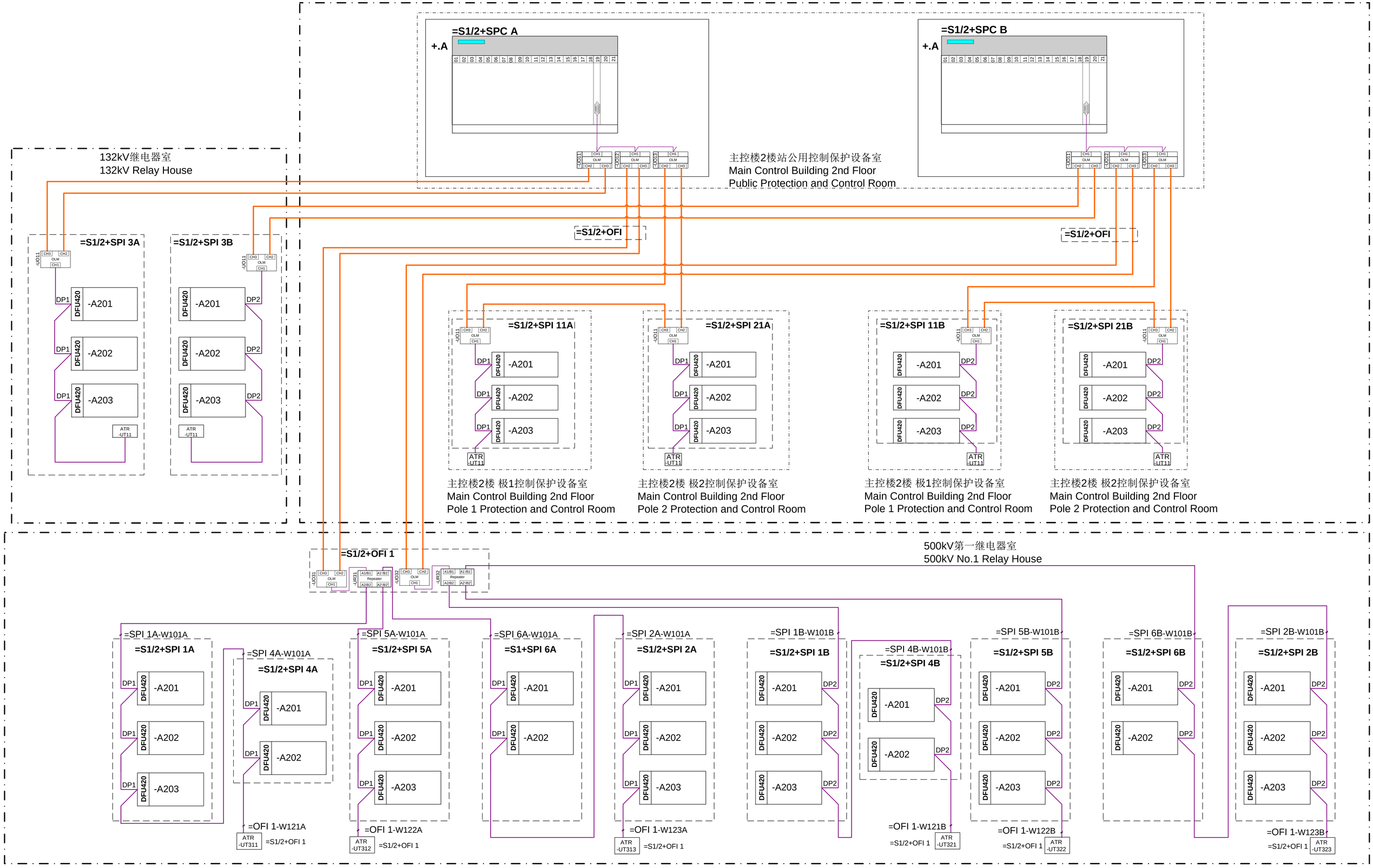

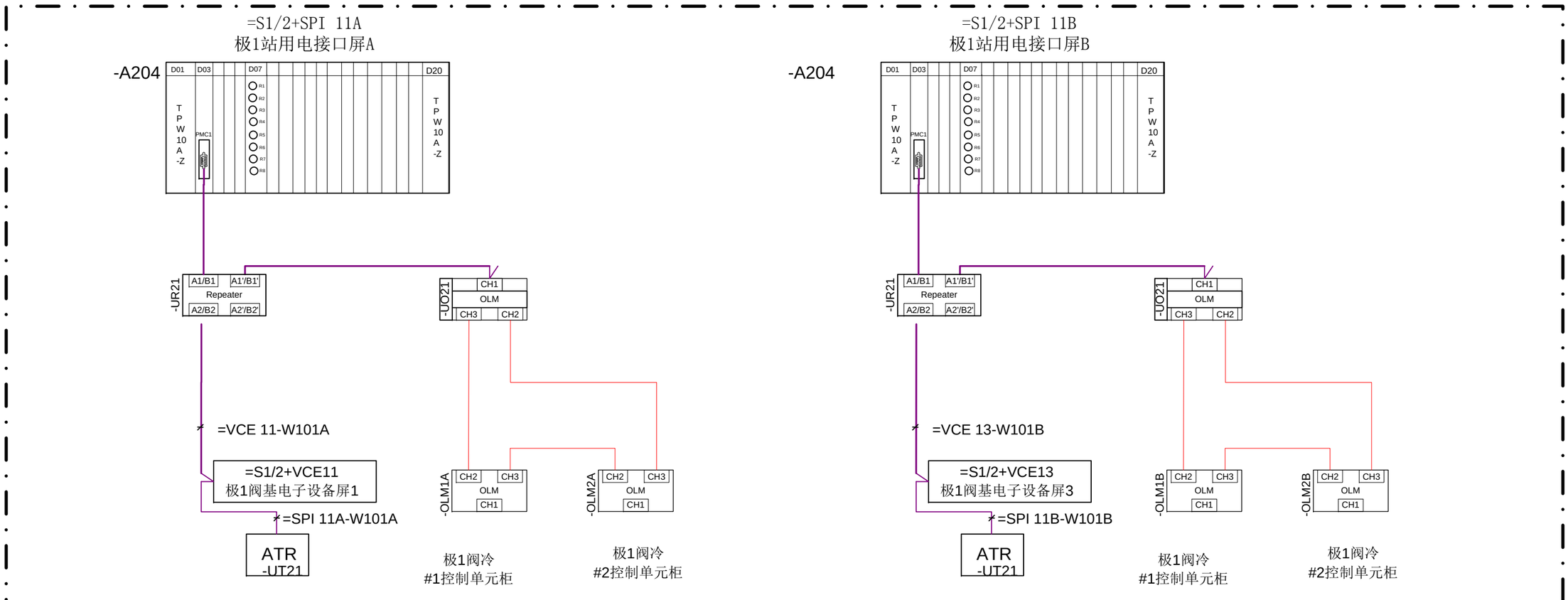

主控楼2楼 极1控制保护设备室
Main Control Building 2nd Floor
Pole 1 Protection and Control Room

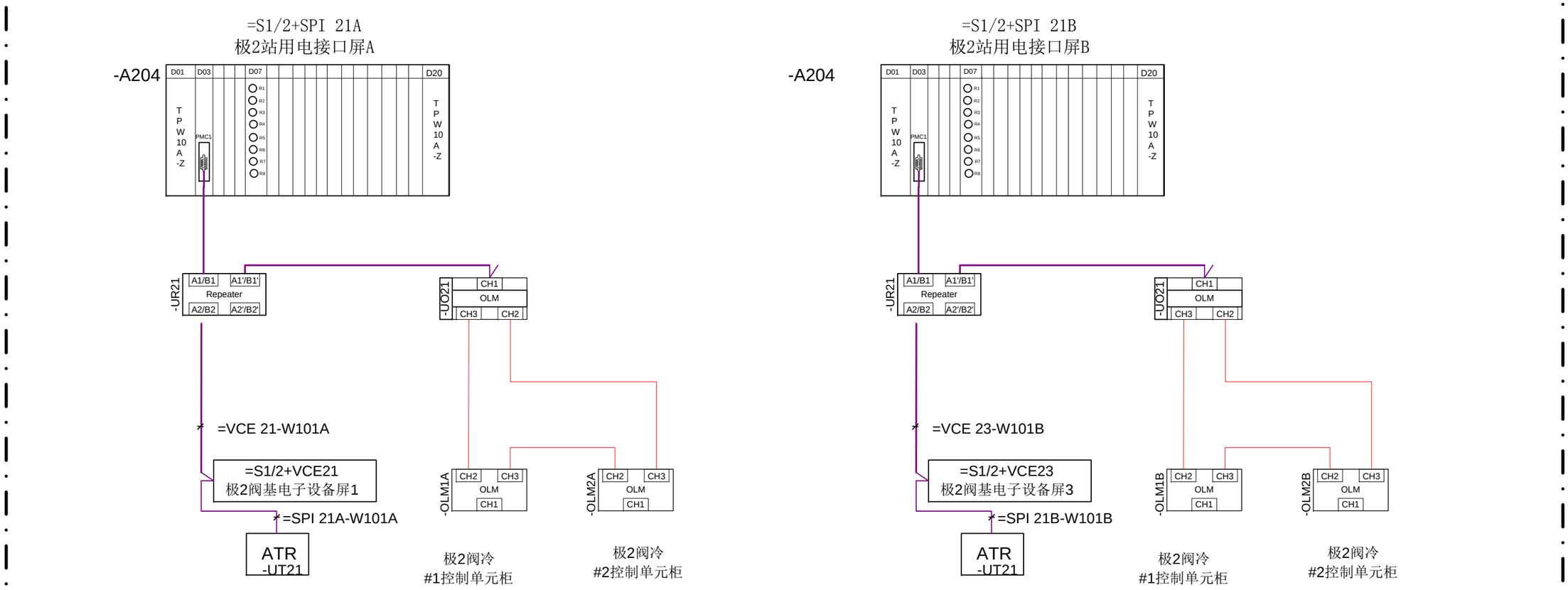

主控楼2楼 极2控制保护设备室
Main Control Building 2nd Floor
Pole 2 Protection and Control Room

MLHVDC-ENG-ECI-DD-PC-0701-003A

30-B003701S-D0701-003A

巴基斯坦默蒂亚里—拉合尔±660kV 直流输电工程

拉合尔±660kV 换流站工程

± 660kV HVDC Project from Matiari to Lahore in Pakistan

± 660kV Lahore Converter Station

施工图设计

Detail Design

直流控制保护厂供光、电缆清册

Optical Cable and Control Cable List of Control and Protection System

中国电力技术装备有限公司

China Electric Power Equipment and Technology Co., Ltd.

中国电力工程顾问集团华东电力设计院有限公司

East China Electric Power Design Institute of China Power Engineering Consulting Group

Dec, 2019

IFC总线接线表

主控楼2楼 站控制保护设备室

序号	光纤编号	始端	终端	光纤型号	接头	长度 (m)	始端接线	终端接线	缆芯
1	=DSC A-W501X	=S2+DSC A 直流站控屏A	=S2+DSC B 直流站控屏B	DLC-DLC-2M3B-L10/0.15	DLC-DLC	10	+.A-D01-PMC2-X1	+.A-D01-PMC2-X1	
2	=DSC A-W502X	=S2+DSC A 直流站控屏A	=S2+DSC B 直流站控屏B	DLC-DLC-2M3B-L10/0.15	DLC-DLC	10	+.A-D01-PMC2-X2	+.A-D01-PMC2-X2	
3	=ASC A-W501X	=S2+ASC A 交流站控屏A	=S2+ASC B 交流站控屏B	DLC-DLC-2M3B-L10/0.15	DLC-DLC	10	+.A-D01-PMC2-X1	+.A-D01-PMC2-X1	
4	=SPC A-W501X	=S2+SPC A 站用电控制屏A	=S2+SPC B 站用电控制屏B	DLC-DLC-2M3B-L10/0.15	DLC-DLC	10	+.A-D01-PMC2-X1	+.A-D01-PMC2-X1	
5	=DSC A-W503X	=S2+DSC A 直流站控屏A	=S2+DSC B 直流站控屏B	2ST-2ST-2M3B-L12/0.3	2ST-2ST	12	-D31:T7	-D31:R3	1
							-D31:R3	-D31:T7	2
6	=ASC A-W502X	=S2+ASC A 交流站控屏A	=S2+ASC B 交流站控屏B	2ST-2ST-2M3B-L12/0.3	2ST-2ST	12	-D31:T7	-D31:R3	1
							-D31:R3	-D31:T7	2
7	=SPC A-W502X	=S2+SPC A 站用电控制屏A	=S2+SPC B 站用电控制屏B	2ST-2ST-2M3B-L12/0.3	2ST-2ST	12	-D31:T7	-D31:R3	1
							-D31:R3	-D31:T7	2

主控楼2楼 站控制保护设备室——>主控楼2楼 极1控制保护设备室

序号	光纤编号	始端	终端	光纤型号	接头	长度 (m)	始端接线	终端接线	缆芯
1	=PCP 1A-W501A	=S2+DSC A 直流站控屏A	=S2+PCP 1A 极1控制屏A	DLC-DLC-2M3B-L32/0.15	DLC-DLC	32	+.A-D03-PMC2-X1	+.A-D01-PMC2-X1	
2	=PCP 1B-W501A	=S2+DSC A 直流站控屏A	=S2+PCP 1B 极1控制屏B	DLC-DLC-2M3B-L32/0.15	DLC-DLC	32	+.A-D03-PMC2-X2	+.A-D01-PMC2-X1	
3	=PCP 1A-W501B	=S2+DSC B 直流站控屏B	=S2+PCP 1A 极1控制屏A	DLC-DLC-2M3B-L32/0.15	DLC-DLC	32	+.A-D03-PMC2-X1	+.A-D01-PMC2-X2	
4	=PCP 1B-W501B	=S2+DSC B 直流站控屏B	=S2+PCP 1B 极1控制屏B	DLC-DLC-2M3B-L32/0.15	DLC-DLC	32	+.A-D03-PMC2-X2	+.A-D01-PMC2-X2	

主控楼2楼 站控制保护设备室——>主控楼2楼 极2控制保护设备室

序号	光纤编号	始端	终端	光纤型号	接头	长度 (m)	始端接线	终端接线	缆芯
1	=PCP 2A-W501A	=S2+DSC A 直流站控屏A	=S2+PCP 2A 极2控制屏A	DLC-DLC-2M3B-L50/0.15	DLC-DLC	50	+.A-D03-PMC2-X3	+.A-D01-PMC2-X1	
2	=PCP 2B-W501A	=S2+DSC A 直流站控屏A	=S2+PCP 2B 极2控制屏B	DLC-DLC-2M3B-L50/0.15	DLC-DLC	50	+.A-D03-PMC2-X4	+.A-D01-PMC2-X1	
3	=PCP 2A-W501B	=S2+DSC B 直流站控屏B	=S2+PCP 2A 极2控制屏A	DLC-DLC-2M3B-L50/0.15	DLC-DLC	50	+.A-D03-PMC2-X3	+.A-D01-PMC2-X2	
4	=PCP 2B-W501B	=S2+DSC B 直流站控屏B	=S2+PCP 2B 极2控制屏B	DLC-DLC-2M3B-L50/0.15	DLC-DLC	50	+.A-D03-PMC2-X4	+.A-D01-PMC2-X2	

主控楼2楼 极1控制保护设备室

序号	光纤编号	始端	终端	光纤型号	接头	长度 (m)	始端接线	终端接线	缆芯
1	=PCP 1A-W501X	=S2+PCP 1A	=S2+PCP 1B	DLC-DLC-2M3B-L10/0.15	DLC-DLC	10	+.A-D01-PMC2-X4	+.A-D01-PMC2-X4	

1	=PCP 1A-W501X	极1控制屏A	极1控制屏B	DLC-DLC-2M3B-L10/0.15	DLC-DLC	10	+.A-D01-PMC2-X4	+.A-D01-PMC2-X4	
2	=PCP 1A-W502X	=S2+PCP 1A 极1控制屏A	=S2+PCP 1B 极1控制屏B	DLC-DLC-2M3B-L10/0.15	DLC-DLC	10	+.A-D03-PMC2-X4	+.A-D03-PMC2-X4	
3	=PCP 1A-W503X	=S2+PCP 1A 极1控制屏A	=S2+PCP 1B 极1控制屏B	DLC-DLC-2M3B-L10/0.15	DLC-DLC	10	+.A-D05-PMC2-X4	+.A-D05-PMC2-X4	
4	=PCP 1A-W504X	=S2+PCP 1A 极1控制屏A	=S2+PCP 1B 极1控制屏B	DLC-DLC-2M3B-L10/0.15	DLC-DLC	10	+.A-D10-X6	-A201-D08-X6	
5	=PCP 1A-W505X	=S2+PCP 1A 极1控制屏A	=S2+PCP 1B 极1控制屏B	DLC-DLC-2M3B-L10/0.15	DLC-DLC	10	+.A-D10-X8	+.A-D10-X8	
6	=PCP 1A-W506X	=S2+PCP 1A 极1控制屏A	=S2+PCP 1B 极1控制屏B	DLC-DLC-2M3B-L10/0.15	DLC-DLC	10	-A201-D08-X6	+.A-D10-X6	
7	=PPR 1A-W501A	=S2+PCP 1A 极1控制屏A	=S2+PPR 1A 极1极保护屏A	DLC-DLC-2M3B-L12/0.15	DLC-DLC	12	+.A-D03-PMC1-X1	+.A-D03-PMC2-X1	
8	=PPR 1A-W502A	=S2+PCP 1A 极1控制屏A	=S2+PPR 1A 极1极保护屏A	LC-LC-C4.5*1-3M12/0.3	LC-LC	12	+.A-D03-PMC2-X1.1	-A2-D04-T1	
9	=PPR 1B-W501A	=S2+PCP 1A 极1控制屏A	=S2+PPR 1B 极1极保护屏B	DLC-DLC-2M3B-L12/0.15	DLC-DLC	12	+.A-D03-PMC1-X2	+.A-D03-PMC2-X1	
10	=PPR 1B-W502A	=S2+PCP 1A 极1控制屏A	=S2+PPR 1B 极1极保护屏B	LC-LC-C4.5*1-3M12/0.3	LC-LC	12	+.A-D03-PMC2-X2.1	-A2-D04-T1	
11	=PPR 1C-W501A	=S2+PCP 1A 极1控制屏A	=S2+PPR 1C 极1极保护屏C	DLC-DLC-2M3B-L14/0.15	DLC-DLC	14	+.A-D03-PMC1-X3	+.A-D03-PMC2-X1	
12	=PPR 1A-W501B	=S2+PCP 1B 极1控制屏B	=S2+PPR 1A 极1极保护屏A	DLC-DLC-2M3B-L10/0.15	DLC-DLC	10	+.A-D03-PMC1-X1	+.A-D03-PMC2-X2	
13	=PPR 1A-W502B	=S2+PCP 1B 极1控制屏B	=S2+PPR 1A 极1极保护屏A	LC-LC-C4.5*1-3M12/0.3	LC-LC	12	+.A-D03-PMC2-X1.1	-A2-D04-T2	
14	=PPR 1B-W501B	=S2+PCP 1B 极1控制屏B	=S2+PPR 1B 极1极保护屏B	DLC-DLC-2M3B-L12/0.15	DLC-DLC	12	+.A-D03-PMC1-X2	+.A-D03-PMC2-X2	
15	=PPR 1B-W502B	=S2+PCP 1B 极1控制屏B	=S2+PPR 1B 极1极保护屏B	LC-LC-C4.5*1-3M12/0.3	LC-LC	12	+.A-D03-PMC2-X2.1	-A2-D04-T2	
16	=PPR 1C-W501B	=S2+PCP 1B 极1控制屏B	=S2+PPR 1C 极1极保护屏C	DLC-DLC-2M3B-L12/0.15	DLC-DLC	12	+.A-D03-PMC1-X3	+.A-D03-PMC2-X2	
17	=PPR 1A-W501X	=S2+PPR 1A 极1极保护屏A	=S2+PPR 1B 极1极保护屏B	LC-LC-C4.5*1-3M12/0.3	LC-LC	12	+.A-D03-PMC2-X4.2	-A2-D04-R1	
18	=PPR 1A-W503X	=S2+PPR 1A 极1极保护屏A	=S2+PPR 1C 极1极保护屏C	LC-LC-C4.5*1-3M12/0.3	LC-LC	12	-A2-D04-R3	+.A-D03-PMC2-X3.2	
19	=PPR 1A-W502X	=S2+PPR 1A 极1极保护屏A	=S2+PPR 1B 极1极保护屏B	LC-LC-C4.5*1-3M12/0.3	LC-LC	12	-A2-D04-R2	+.A-D03-PMC2-X3.2	
20	=PPR 1B-W501X	=S2+PPR 1B 极1极保护屏B	=S2+PPR 1C 极1极保护屏C	LC-LC-C4.5*1-3M12/0.3	LC-LC	12	-A2-D04-R3	+.A-D03-PMC2-X4.2	
21	=PMI 1A-W501X	=S2+PCP 1A 极1控制屏A	=S2+PMI 1A 极1测量接口屏A	DLC-DLC-2M3B-L14/0.15	DLC-DLC	14	+.A-D10-X3	+.A-D08-X3	
22	=PMI 1B-W501X	=S2+PCP 1B 极1控制屏B	=S2+PMI 1B 极1测量接口屏B	DLC-DLC-2M3B-L14/0.15	DLC-DLC	14	+.A-D10-X3	+.A-D08-X3	

23	=ITFP 1A-W501A	=S2+PCP 1A 极1控制屏A	=S2+ITFP 1A 极1换流变非电量接口屏A	DLC-DLC-2M3B-L27/0.15	DLC-DLC	27	+.A-D09-PMC1-X2.2/2.1	-F301P-4:R1/T1	
24	=ITFP 1B-W501A	=S2+PCP 1A 极1控制屏A	=S2+ITFP 1B 极1换流变非电量接口屏B	DLC-DLC-2M3B-L30/0.15	DLC-DLC	30	+.A-D09-PMC1-X1.2/1.1	-F301P-4:R1/T1	
25	=ITFP 1C-W501A	=S2+PCP 1A 极1控制屏A	=S2+ITFP 1C 极1换流变非电量接口屏C	DLC-DLC-2M3B-L30/0.15	DLC-DLC	30	+.A-D07-PMC2-X2.2/2.1	-F301P-4:R1/T1	
26	=ITFP 1A-W501B	=S2+PCP 1B 极1控制屏B	=S2+ITFP 1A 极1换流变非电量接口屏A	DLC-DLC-2M3B-L27/0.15	DLC-DLC	27	+.A-D07-PMC1-X2.2/2.1	-F301P-4:R2/T2	
27	=ITFP 1B-W501B	=S2+PCP 1B 极1控制屏B	=S2+ITFP 1B 极1换流变非电量接口屏B	DLC-DLC-2M3B-L30/0.15	DLC-DLC	30	+.A-D07-PMC1-X1.2/1.1	-F301P-4:R2/T2	
28	=ITFP 1C-W501B	=S2+PCP 1B 极1控制屏B	=S2+ITFP 1C 极1换流变非电量接口屏C	DLC-DLC-2M3B-L30/0.15	DLC-DLC	30	+.A-D07-PMC2-X2.2/2.1	-F301P-4:R2/T2	
29	=PCP 1A-W507X	=S2+PCP 1A 极1控制屏A	=S2+PCP 1B 极1控制屏B	2ST-2ST-2M3B-L12/0.3	2ST-2ST	12	-D31:R3	-D31:T7	1
							-D31:T7	-D31:R3	2

主控楼2楼 极2控制保护设备室

序号	光纤编号	始端	终端	光纤型号	接头	长度 (m)	始端接线	终端接线	缆芯
1	=PCP 2A-W501X	=S2+PCP 2A 极2控制屏A	=S2+PCP 2B 极2控制屏B	DLC-DLC-2M3B-L10/0.15	DLC-DLC	10	+.A-D01-PMC2-X4	+.A-D01-PMC2-X4	
2	=PCP 2A-W502X	=S2+PCP 2A 极2控制屏A	=S2+PCP 2B 极2控制屏B	DLC-DLC-2M3B-L10/0.15	DLC-DLC	10	+.A-D03-PMC2-X4	+.A-D03-PMC2-X4	
3	=PCP 2A-W503X	=S2+PCP 2A 极2控制屏A	=S2+PCP 2B 极2控制屏B	DLC-DLC-2M3B-L10/0.15	DLC-DLC	10	+.A-D05-PMC2-X4	+.A-D05-PMC2-X4	
4	=PCP 2A-W504X	=S2+PCP 2A 极2控制屏A	=S2+PCP 2B 极2控制屏B	DLC-DLC-2M3B-L10/0.15	DLC-DLC	10	+.A-D10-X6	-A201-D08-X6	
5	=PCP 2A-W505X	=S2+PCP 2A 极2控制屏A	=S2+PCP 2B 极2控制屏B	DLC-DLC-2M3B-L10/0.15	DLC-DLC	10	+.A-D10-X8	+.A-D10-X8	
6	=PCP 2A-W506X	=S2+PCP 2A 极2控制屏A	=S2+PCP 2B 极2控制屏B	DLC-DLC-2M3B-L10/0.15	DLC-DLC	10	-A201-D08-X6	+.A-D10-X6	
7	=PPR 2A-W501A	=S2+PCP 2A 极2控制屏A	=S2+PPR 2A 极2极保护屏A	DLC-DLC-2M3B-L12/0.15	DLC-DLC	12	+.A-D03-PMC1-X1	+.A-D03-PMC2-X1	
8	=PPR 2A-W502A	=S2+PCP 2A 极2控制屏A	=S2+PPR 2A 极2极保护屏A	LC-LC-C4.5*1-3M12/0.3	LC-LC	12	+.A-D03-PMC2-X1.1	-A2-D04-T1	
9	=PPR 2B-W501A	=S2+PCP 2A 极2控制屏A	=S2+PPR 2B 极2极保护屏B	DLC-DLC-2M3B-L12/0.15	DLC-DLC	12	+.A-D03-PMC1-X2	+.A-D03-PMC2-X1	
10	=PPR 2B-W502A	=S2+PCP 2A 极2控制屏A	=S2+PPR 2B 极2极保护屏B	LC-LC-C4.5*1-3M12/0.3	LC-LC	12	+.A-D03-PMC2-X2.1	-A2-D04-T1	
11	=PPR 2C-W501A	=S2+PCP 2A 极2控制屏A	=S2+PPR 2C 极2极保护屏C	DLC-DLC-2M3B-L14/0.15	DLC-DLC	14	+.A-D03-PMC1-X3	+.A-D03-PMC2-X1	
12	=PPR 2A-W501B	=S2+PCP 2B 极2控制屏B	=S2+PPR 2A 极2极保护屏A	DLC-DLC-2M3B-L10/0.15	DLC-DLC	10	+.A-D03-PMC1-X1	+.A-D03-PMC2-X2	
13	=PPR 2A-W502B	=S2+PCP 2B 极2控制屏B	=S2+PPR 2A 极2极保护屏A	LC-LC-C4.5*1-3M12/0.3	LC-LC	12	+.A-D03-PMC2-X1.1	-A2-D04-T2	

14	=PPR 2B-W501B	=S2+PCP 2B 极2控制屏B	=S2+PPR 2B 极2极保护屏B	DLC-DLC-2M3B-L12/0.15	DLC-DLC	12	+.A-D03-PMC1-X2	+.A-D03-PMC2-X2	
15	=PPR 2B-W502B	=S2+PCP 2B 极2控制屏B	=S2+PPR 2B 极2极保护屏B	LC-LC-C4.5*1-3M12/0.3	LC-LC	12	+.A-D03-PMC2-X2.1	-A2-D04-T2	
16	=PPR 2C-W501B	=S2+PCP 2B 极2控制屏B	=S2+PPR 2C 极2极保护屏C	DLC-DLC-2M3B-L12/0.15	DLC-DLC	12	+.A-D03-PMC1-X3	+.A-D03-PMC2-X2	
17	=PPR 2A-W501X	=S2+PPR 2A 极2极保护屏A	=S2+PPR 2B 极2极保护屏B	LC-LC-C4.5*1-3M12/0.3	LC-LC	12	+.A-D03-PMC2-X4.2	-A2-D04-R1	
18	=PPR 2A-W503X	=S2+PPR 2A 极2极保护屏A	=S2+PPR 2C 极2极保护屏C	LC-LC-C4.5*1-3M12/0.3	LC-LC	12	-A2-D04-R3	+.A-D03-PMC2-X3.2	
19	=PPR 2A-W502X	=S2+PPR 2A 极2极保护屏A	=S2+PPR 2B 极2极保护屏B	LC-LC-C4.5*1-3M12/0.3	LC-LC	12	-A2-D04-R2	+.A-D03-PMC2-X3.2	
20	=PPR 2B-W501X	=S2+PPR 2B 极2极保护屏B	=S2+PPR 2C 极2极保护屏C	LC-LC-C4.5*1-3M12/0.3	LC-LC	12	-A2-D04-R3	+.A-D03-PMC2-X4.2	
21	=PMI 2A-W501X	=S2+PCP 2A 极2控制屏A	=S2+PMI 2A 极2测量接口屏A	DLC-DLC-2M3B-L14/0.15	DLC-DLC	14	+.A-D10-X3	+.A-D08-X3	
22	=PMI 2B-W501X	=S2+PCP 2B 极2控制屏B	=S2+PMI 2B 极2测量接口屏B	DLC-DLC-2M3B-L14/0.15	DLC-DLC	14	+.A-D10-X3	+.A-D08-X3	
23	=ITFP 2A-W501A	=S2+PCP 2A 极2控制屏A	=S2+ITFP 2A 极2换流变非电量接口屏A	DLC-DLC-2M3B-L27/0.15	DLC-DLC	27	+.A-D07-PMC1-X2.2/2.1	-F301P-4:R1/T1	
24	=ITFP 2B-W501A	=S2+PCP 2A 极2控制屏A	=S2+ITFP 2B 极2换流变非电量接口屏B	DLC-DLC-2M3B-L30/0.15	DLC-DLC	30	+.A-D07-PMC1-X1.2/1.1	-F301P-4:R1/T1	
25	=ITFP 2C-W501A	=S2+PCP 2A 极2控制屏A	=S2+ITFP 2C 极2换流变非电量接口屏C	DLC-DLC-2M3B-L30/0.15	DLC-DLC	30	+.A-D07-PMC2-X2.2/2.1	-F301P-4:R1/T1	
26	=ITFP 2A-W501B	=S2+PCP 2B 极2控制屏B	=S2+ITFP 2A 极2换流变非电量接口屏A	DLC-DLC-2M3B-L27/0.15	DLC-DLC	27	+.A-D07-PMC1-X2.2/2.1	-F301P-4:R2/T2	
27	=ITFP 2B-W501B	=S2+PCP 2B 极2控制屏B	=S2+ITFP 2B 极2换流变非电量接口屏B	DLC-DLC-2M3B-L30/0.15	DLC-DLC	30	+.A-D07-PMC1-X1.2/1.1	-F301P-4:R2/T2	
28	=ITFP 2C-W501B	=S2+PCP 2B 极2控制屏B	=S2+ITFP 2C 极2换流变非电量接口屏C	DLC-DLC-2M3B-L30/0.15	DLC-DLC	30	+.A-D07-PMC2-X2.2/2.1	-F301P-4:R2/T2	
29	=PCP 2A-W507X	=S2+PCP 2A 极2控制屏A	=S2+PCP 2B 极2控制屏B	2ST-2ST-2M3B-L12/0.3	2ST-2ST	12	-D31:R3	-D31:T7	1
							-D31:T7	-D31:R3	2

LAN网接线表

主控楼2楼 站公用控制保护设备室——>主控楼3楼 主控室

序号	始端	终端	LAN编号	长度 (m)	始端接线	终端接线	套管颜色
1	=S2+COMA 通信屏A	控制台/=S2+OWS 运行人员工作站1	=OWS-W201A	45	-U13：1	LAN：1	黄
2	=S2+COMA 通信屏A	控制台/=S2+OWS 运行人员工作站2	=OWS-W202A	45	-U13：2	LAN：1	黄
3	=S2+COMA 通信屏A	控制台/=S2+OWS 运行人员工作站3	=OWS-W203A	45	-U13：3	LAN：1	黄
4	=S2+COMA 通信屏A	控制台/=S2+OWS 运行人员工作站4	=OWS-W204A	45	-U13：4	LAN：1	黄
5	=S2+COMA 通信屏A	控制台/=S2+OWS 运行人员工作站5	=OWS-W205A	45	-U13：5	LAN：1	黄
6	=S2+COMA 通信屏A	控制台/=S2+EWS 工程师工作站	=EWS-W201A	45	-U13：6	LAN：1	黄
7	=S2+COMA 通信屏A	控制台/=S2+DTWS 站长工作站	=DTWS-W201A	45	-U13：7	LAN：1	黄
8	=S2+COMA 通信屏A	控制台/=S2+Printer3 A3/A4黑白激光打印机	=Printer3-W201A	45	-U13：9	LAN：1	黄
9	=S2+COMA 通信屏A	控制台/=S2+Printer1 A4彩色激光打印机	=Printer1-W201A	45	-U13：10	LAN：1	黄
10	=S2+COMA 通信屏A	控制台/=S2+SWS 备用工作站	=SWS-W201A	45	-U13：8	LAN：1	黄
11	=S2+COMA 通信屏A	控制台/=S2+SWS 备用工作站	=SWS-W202A	45	-U13：19	LAN：1	黄
12	=S2+COMB 通信屏B	控制台/=S2+OWS 运行人员工作站1	=OWS-W201B	45	-U13：1	LAN：2	蓝
13	=S2+COMB 通信屏B	控制台/=S2+OWS 运行人员工作站2	=OWS-W202B	45	-U13：2	LAN：2	蓝
14	=S2+COMB 通信屏B	控制台/=S2+OWS 运行人员工作站3	=OWS-W203B	45	-U13：3	LAN：2	蓝
15	=S2+COMB 通信屏B	控制台/=S2+OWS 运行人员工作站4	=OWS-W204B	45	-U13：4	LAN：2	蓝
16	=S2+COMB 通信屏B	控制台/=S2+OWS 运行人员工作站5	=OWS-W205B	45	-U13：5	LAN：2	蓝

17	=S2+COMB 通信屏B	控制台/=S2+EWS 工程师工作站	=EWS-W201B	45	-U13：6	LAN：2	蓝
18	=S2+COMB 通信屏B	控制台/=S2+DTWS 站长工作站	=DTWS-W201B	45	-U13：7	LAN：2	蓝
19	=S2+COMB 通信屏B	控制台/=S2+Printer2 A3/A4黑白激光打印机	=Printer2-W201B	45	-U13：9	LAN：1	蓝
20	=S2+COMB 通信屏B	控制台/=S2+Printer1 A4彩色激光打印机	=Printer1-W201B	45	-U13：10	LAN：2	蓝
21	=S2+COMB 通信屏B	控制台/=S2+SWS 备用工作站	=SWS-W201B	45	-U13：8	LAN：2	蓝
22	=S2+COMB 通信屏B	控制台/=S2+SWS 备用工作站	=SWS-W202B	45	-U13：19	LAN：2	蓝
23	=S2+LWS 就地界面屏	控制台/=S2+CPEWS 控制保护工程师工作站	=CPEWS-W201	48	-U12：24	LAN：1	灰
24	=S2+LWS 就地界面屏	控制台/=S2+SCPEWS 备用控制保护工程师工作站	=SCPEWS-W201	48	-U12：22	LAN：1	灰
25	=S2+LWS 就地界面屏	控制台/=S2+SCPEWS 备用控制保护工程师工作站	=SCPEWS-W202	48	-U12：23	LAN：1	灰
26	=S2+OHM 谐波监视屏	控制台/=S1+CPEWS 控制保护工程师工作站	=OHM-W201	48	-D11：24	LAN：2	灰

主控楼2楼 站公用控制保护设备室

序号	始端	终端	LAN编号	长度 (m)	始端接线	终端接线	套管颜色
1	=S2+COMA 通信屏A	=S2+OFI 主控楼光纤接口屏	=OFI-W201A	8	-U12：1	-U111A：1	黄
2	=S2+COMA 通信屏A	=S2+ASC A 交流站控屏 A	=ASC A-W201A	12	-U12：3	+.A-D20：X4	黄
			=ASC A-W202A	12	-U12：4	+.A-D20：X5	黄
3	=S2+COMA 通信屏A	=S2+ASC B 交流站控屏 B	=ASC B-W201A	13	-U12：5	+.A-D20：X4	黄
			=ASC B-W202A		-U12：6	+.A-D20：X5	黄
4	=S2+COMA 通信屏A	=S2+SPC A 站用电控制屏A	=SPC A-W201A	14	-U12：7	+.A-D20：X5	黄
5	=S2+COMA 通信屏A	=S2+SPC B 站用电控制屏B	=SPC B-W201A	15	-U12：9	+.A-D20：X5	黄
6	=S2+COMA	=S2+DSC A 直流站控屏A	=DSC A-W201A	16	-U12：11	+.A-D20：X4	黄
			=DSC A-W202A	16	-U12：12	+.A-D20：X5	黄

6	通信屏A	直流站控屏A	=DSC A-W206A	16	-U23：FE0	+.A-D20：X2	黄
			=DSC A-W207A	16	-U23：FE4	+.A-D20：X3	黄
7	=S2+COMA 通信屏A	=S2+DSC B 直流站控屏B	=DSC B-W201A	17	-U12：13	+.A-D20：X4	黄
			=DSC B-W202A	17	-U12：14	+.A-D20：X5	黄
			=DSC B-W206A	17	-U23：FE1	+.A-D20：X2	黄
			=DSC B-W207A	17	-U23：FE5	+.A-D20：X3	黄
8	=S2+COMA 通信屏A	=S2+ELIS 接地极线路监视屏	=ELIS-W201A	18	-U12：15	+.A-D20：X5	黄
9	=S2+COMA 通信屏A	=S2+GPS 全站时间同步主机屏	=CLOCK-W201A	25	-U13：10		黄
10	=S2+COMA 通信屏A	=S2+GWS 远动通信屏	=GWS-W201A	9	-U13：12	-A11：LAN1	黄
			=GWS-W202A	9	-U13：13	-A12：LAN1	黄
11	=S2+COMA 通信屏A	=S2+AWS 辅助系统接口屏	=AWS-W201A	20	-U13：14	-A11：LAN1	黄
			=AWS-W202A	20	-U13：15	-A12：LAN1	黄
12	=S2+COMA 通信屏A	=S2+SCM 服务器屏	=SCM-W201A	25	-U13：23	-A11：LAN1	黄
			=SCM-W202A	25	-U13：24	-A12：LAN1	黄
13	=S2+COMB 通信屏B	=S2+OFI 主控楼光纤接口屏	=OFI-W201B	9	-U12：1	-U111B：1	蓝
14	=S2+COMB 通信屏B	=S2+ASC A 交流站控屏 A	=ASC A-W201B	13	-U12：3	+.A-D21：X4	蓝
			=ASC A-W202B	13	-U12：4	+.A-D21：X5	蓝
15	=S2+COMB 通信屏B	=S2+ASC B 交流站控屏 B	=ASC B-W201B	14	-U12：5	+.A-D21：X4	蓝
			=ASC B-W202B	14	-U12：6	+.A-D21：X5	蓝
16	=S2+COMB 通信屏B	=S2+SPC A 站用电控制屏A	=SPC A-W201B	15	-U12：7	+.A-D21：X5	蓝
17	=S2+COMB 通信屏B	=S2+SPC B 站用电控制屏B	=SPC B-W201B	16	-U12：9	+.A-D21：X5	蓝
18	=S2+COMB 通信屏B	=S2+DSC A 直流站控屏A	=DSC A-W201B	17	-U12：11	+.A-D21：X4	蓝
			=DSC A-W202B	17	-U12：12	+.A-D21：X5	蓝
			=DSC A-W206B	17	-U23：FE0	+.A-D21：X2	蓝
			=DSC A-W207B	17	-U23：FE4	+.A-D21：X3	蓝

19	=S2+COMB 通信屏B	=S2+DSC B 直流站控屏B	=DSC B-W201B	18	-U12：13	+.A-D21：X4	蓝
			=DSC B-W202B	18	-U12：14	+.A-D21：X5	蓝
			=DSC B-W206B	18	-U23：FE1	+.A-D21：X2	蓝
			=DSC B-W207B	18	-U23：FE5	+.A-D21：X3	蓝
20	=S2+COMB 通信屏B	=S2+ELIS 接地极线路监视屏	=ELIS-W201B	19	-U12：15	+.A-D21：X5	蓝
21	=S2+COMB 通信屏B	=S2+GPS 全站时间同步主机屏	=CLOCK-W201B	26	-U13：10		蓝
22	=S2+COMB 通信屏B	=S2+GWS 远动通信屏	=GWS-W201B	8	-U13：12	-A11：LAN2	蓝
			=GWS-W202B	8	-U13：13	-A12：LAN2	蓝
23	=S2+COMB 通信屏B	=S2+AWS 辅助系统接口屏	=AWS-W201B	21	-U13：14	-A11：LAN2	蓝
			=AWS-W202B	21	-U13：15	-A12：LAN2	蓝
24	=S2+COMB 通信屏B	=S2+SCM 服务器屏	=SCM-W201B	26	-U13：23	-A11：LAN2	蓝
			=SCM-W202B	26	-U13：24	-A12：LAN2	蓝
25	=S2+LWS 就地界面屏	=S2+ASC A 交流站控屏 A	=ASC A-W204	14	-U11：11	+.A-B01：X1	灰
			=ASC A-W205	14	-U12：12	-U11：8	灰
26	=S2+LWS 就地界面屏	=S2+ASC B 交流站控屏 B	=ASC B-W204	15	-U11：12	+.A-B01：X1	灰
			=ASC B-W205	15	-U12：13	-U11：8	灰
27	=S2+LWS 就地界面屏	=S2+DSC A 直流站控屏A	=DSC A-W204	18	-U11：13	+.A-B01：X1	灰
			=DSC A-W205	18	-U12：14	-U11：8	灰
28	=S2+LWS 就地界面屏	=S2+DSC B 直流站控屏B	=DSC B-W204	19	-U11：14	+.A-B01：X1	灰
			=DSC B-W205	19	-U12：15	-U11：8	灰
29	=S2+LWS 就地界面屏	=S2+SPC A 站用电控制屏A	=SPC A-W204	16	-U11：15	+.A-B01：X1	灰
			=SPC A-W205	16	-U12：16	-U11：8	灰
30	=S2+LWS 就地界面屏	=S2+SPC B 站用电控制屏B	=SPC B-W204	17	-U11：16	+.A-B01：X1	灰
			=SPC B-W205	17	-U12：17	-U11：8	灰
31	=S2+LWS 就地界面屏	=S2+OFI 主控楼光纤接口屏	=OFI-W205	11	-U12：18	-U211：1	灰

32	=S2+LWS 就地界面屏	=S2+ELIS 接地极线路监视屏	=ELIS-W205	20	-U12：20	-U11：8	灰

主控楼2楼 站公用控制保护设备室——>主控楼2楼 极1控制保护设备室

序号	始端	终端	LAN编号	长度 (m)	始端接线	终端接线	套管颜色
1	=S2+COMA 通信屏A	=S2+PCP 1A 极1控制屏A	=PCP 1A-W201A	23	-U11：1	+.A-D20：X4	黄
			=PCP 1A-W202A	23	-U11：2	+.A-D20：X5	黄
			=PCP 1A-W206A	23	-U21：FE0	+.A-D20：X2	黄
2	=S2+COMA 通信屏A	=S2+PCP 1B 极1控制屏B	=PCP 1B-W201A	24	-U11：3	+.A-D20：X5	黄
			=PCP 1B-W202A	24	-U11：4	+.A-D20：X5	黄
			=PCP 1B-W206A	24	-U21：FE1	+.A-D20：X2	黄
3	=S2+COMA 通信屏A	=S2+PPR 1A 极1极保护屏A	=PPR 1A-W201A	25	-U11：5	+.A-D20：X5	黄
			=PPR 1A-W206A	25	-U21：FE4	+.A-D20：X2	黄
4	=S2+COMA 通信屏A	=S2+PPR 1B 极1极保护屏B	=PPR 1B-W201A	26	-U11：6	+.A-D20：X5	黄
			=PPR 1B-W206A	26	-U21：FE5	+.A-D20：X2	黄
5	=S2+COMA 通信屏A	=S2+PPR 1C 极1极保护屏C	=PPR 1C-W201A	27	-U11：7	+.A-D20：X5	黄
			=PPR 1C-W206A	27	-U21：FE6	+.A-D20：X2	黄
6	=S2+COMA 通信屏A	=S2+SPI 11A 极1站用电接口屏A	=SPI 11A-W201A	35	-U11：8	-A204-D03:ETH1	黄
7	=S2+COMA 通信屏A	=S2+SPI 11B 极1站用电接口屏B	=SPI 11B-W201A	36	-U11：9	-A204-D03:ETH1	黄
8	=S2+COMB 通信屏B	=S2+PCP 1A 极1控制屏A	=PCP 1A-W201B	24	-U11：1	+.A-D21：X4	蓝
			=PCP 1A-W202B	24	-U11：2	+.A-D21：X5	蓝
			=PCP 1A-W206B	24	-U21：FE0	+.A-D21：X2	蓝
9	=S2+COMB 通信屏B	=S2+PCP 1B 极1控制屏B	=PCP 1B-W201B	25	-U11：3	+.A-D21：X4	蓝
			=PCP 1B-W202B	25	-U11：4	+.A-D21：X5	蓝
			=PCP 1B-W206B	25	-U21：FE1	+.A-D21：X2	蓝
10	=S2+COMB 通信屏B	=S2+PPR 1A 极1极保护屏A	=PPR 1A-W201B	26	-U11：5	+.A-D21：X5	蓝
			=PPR 1A-W206B	26	-U21：FE4	+.A-D21：X2	蓝
11	=S2+COMB	=S2+PPR 1B	=PPR 1B-W201B	27	-U11：6	+.A-D21：X5	蓝

11	通信屏B	极1极保护屏B	=PPR 1B-W206B	27	-U21：FE5	+.A-D21：X2	蓝
12	=S2+COMB 通信屏B	=S2+PPR 1C 极1极保护屏C	=PPR 1C-W201B	28	-U11：7	+.A-D21：X5	蓝
			=PPR 1C-W206B	28	-U21：FE6	+.A-D21：X2	蓝
13	=S2+COMB 通信屏B	=S2+SPI 11A 极1站用电接口屏A	=SPI 11A-W201B	36	-U11：8	-A204-D03:ETH2	蓝
14	=S2+COMB 通信屏B	=S2+SPI 11B 极1站用电接口屏B	=SPI 11B-W201B	37	-U11：9	-A204-D03:ETH2	蓝
15	=S2+LWS 就地界面屏	=S2+PCP 1A 极1控制屏A	=PCP 1A-W204	26	-U11：5	+.A-B01：X1	灰
			=PCP 1A-W205	26	-U12：1	-U11：8	灰
16	=S2+LWS 就地界面屏	=S2+PCP 1B 极1控制屏B	=PCP 1B-W204	27	-U11：6	+.A-B01：X1	灰
			=PCP 1B-W205	27	-U12：2	-U11：8	灰
17	=S2+LWS 就地界面屏	=S2+PPR 1A 极1极保护屏A	=PPR 1A-W205	28	-U12：3	-U11：8	灰
18	=S2+LWS 就地界面屏	=S2+PPR 1B 极1极保护屏B	=PPR 1B-W205	29	-U12：4	-U11：8	灰
19	=S2+LWS 就地界面屏	=S2+PPR 1C 极1极保护屏C	=PPR 1C-W205	30	-U12：5	-U11：8	灰
20	=S2+AWS 辅助系统接口屏	=S2+TFP 1C 极1换流变保护屏C	=TFP 1C-W207	71	-U11-SLOT2：5	-U11：5	灰

主控楼2楼 站公用控制保护设备室——>主控楼2楼 极2控制保护设备室

序号	始端	终端	LAN编号	长度 (m)	始端接线	终端接线	套管颜色
1	=S2+COMA 通信屏A	=S2+PCP 2A 极2控制屏A	=PCP 2A-W201A	44	-U11：13	+.A-D20：X4	黄
			=PCP 2A-W202A	44	-U11：14	+.A-D20：X5	黄
			=PCP 2A-W206A	44	-U22：FE0	+.A-D20：X2	黄
2	=S2+COMA 通信屏A	=S2+PCP 2B 极2控制屏B	=PCP 2B-W201A	45	-U11：15	+.A-D20：X5	黄
			=PCP 2B-W202A	45	-U11：16	+.A-D20：X5	黄
			=PCP 2B-W206A	45	-U22：FE1	+.A-D20：X2	黄
3	=S2+COMA 通信屏A	=S2+PPR 2A 极2极保护屏A	=PPR 2A-W201A	46	-U11：17	+.A-D20：X5	黄
			=PPR 2A-W206A	46	-U22：FE4	+.A-D20：X2	黄
4	=S2+COMA	=S2+PPR 2B	=PPR 2B-W201A	47	-U11：18	+.A-D20：X5	黄

4	通信屏A	极2极保护屏B	=PPR 2B-W206A	47	-U22：FE5	+.A-D20：X2	黄
5	=S2+COMA 通信屏A	=S2+PPR 2C 极2极保护屏C	=PPR 2C-W201A	48	-U11：19	+.A-D20：X5	黄
			=PPR 2C-W206A	48	-U22：FE6	+.A-D20：X2	黄
6	=S2+COMA 通信屏A	=S2+SPI 21A 极2站用电接口屏A	=SPI 21A-W201A	51	-U11：20	-A204-D03:ETH1	黄
7	=S2+COMA 通信屏A	=S2+SPI 21B 极2站用电接口屏B	=SPI 21B-W201A	52	-U11：21	-A204-D03:ETH1	黄
8	=S2+COMB 通信屏B	=S2+PCP 2A 极2控制屏A	=PCP 2A-W201B	45	-U11：13	+.A-D21：X4	蓝
			=PCP 2A-W202B	45	-U11：14	+.A-D21：X5	蓝
			=PCP 2A-W206B	45	-U22：FE0	+.A-D21：X2	蓝
9	=S2+COMB 通信屏B	=S2+PCP 1B 极2控制屏B	=PCP 2B-W201B	46	-U11：15	+.A-D21：X4	蓝
			=PCP 2B-W202B	46	-U11：16	+.A-D21：X5	蓝
			=PCP 2B-W206B	46	-U22：FE1	+.A-D21：X2	蓝
10	=S2+COMB 通信屏B	=S2+PPR 2A 极2极保护屏A	=PPR 2A-W201B	47	-U11：17	+.A-D21：X5	蓝
			=PPR 2A-W206B	47	-U22：FE4	+.A-D21：X2	蓝
11	=S2+COMB 通信屏B	=S2+PPR 2B 极2极保护屏B	=PPR 2B-W201B	48	-U11：18	+.A-D21：X5	蓝
			=PPR 2B-W206B	48	-U22：FE5	+.A-D21：X2	蓝
12	=S2+COMB 通信屏B	=S2+PPR 2C 极2极保护屏C	=PPR 2C-W201B	49	-U11：19	+.A-D21：X5	蓝
			=PPR 2C-W206B	49	-U22：FE6	+.A-D21：X2	蓝
13	=S2+COMB 通信屏B	=S2+SPI 21A 极2站用电接口屏A	=SPI 21A-W201B	52	-U11：20	-A204-D03:ETH2	蓝
14	=S2+COMB 通信屏B	=S2+SPI 21B 极2站用电接口屏B	=SPI 21B-W201B	53	-U11：21	-A204-D03:ETH2	蓝
15	=S2+LWS 就地界面屏	=S2+PCP 2A 极2控制屏A	=PCP 2A-W204	47	-U11：9	+.A-B01：X1	灰
			=PCP 2A-W205	47	-U12：7	-U11：8	灰
16	=S2+LWS 就地界面屏	=S2+PCP 2B 极2控制屏B	=PCP 2B-W204	48	-U11：10	+.A-B01：X1	灰
			=PCP 2B-W205	48	-U12：8	-U11：8	灰
17	=S2+LWS 就地界面屏	=S2+PPR 2A 极2极保护屏A	=PPR 2A-W205	49	-U12：9	-U11：8	灰

18	=S2+LWS 就地界面屏	=S2+PPR 2B 极2极保护屏B	=PPR 2B-W205	50	-U12：10	-U11：8	灰
19	=S2+LWS 就地界面屏	=S2+PPR 2C 极2极保护屏C	=PPR 2C-W205	51	-U12：11	-U11：8	灰
20	=S2+AWS 辅助系统接口屏	=S2+TFP 2C 极2换流变保护屏C	=TFP 2C-W207	71	-U11-SLOT3：5	-U11：5	灰

主控楼2楼 极1控制保护设备室

序号	始端	终端	LAN编号	长度 (m)	始端接线	终端接线	套管颜色
1	=S2+TFP 1C 极1换流变保护屏C	=S2+TFP 1A 极1换流变保护屏A	=TFP 1A-W207	71	-U11：1	-F302P-D：LAN2	灰
			=TFP 1A-W208	71	-U11：2	-F301P-9：LAN2	灰
序号	始端	终端	LAN编号	长度 (m)	始端接线	终端接线	套管颜色
2	=S2+TFP 1C 极1换流变保护屏C	=S2+TFP 1B 极1换流变保护屏B	=TFP 1B-W207	71	-U11：3	-F302P-D：LAN2	灰
			=TFP 1B-W208	71	-U11：4	-F301P-9：LAN2	灰

主控楼2楼 极2控制保护设备室

序号	始端	终端	LAN编号	长度 (m)	始端接线	终端接线	套管颜色
1	=S2+TFP 2C 极2换流变保护屏C	=S2+TFP 2A 极2换流变保护屏A	=TFP 2A-W207	71	-U11：1	-F302P-D：LAN2	灰
			=TFP 2A-W208	71	-U11：2	-F301P-9：LAN2	灰
序号	始端	终端	LAN编号	长度 (m)	始端接线	终端接线	套管颜色
2	=S2+TFP 2C 极2换流变保护屏C	=S2+TFP 2B 极2换流变保护屏B	=TFP 2B-W207	71	-U11：3	-F302P-D：LAN2	灰
			=TFP 2B-W208	71	-U11：4	-F301P-9：LAN2	灰

主控楼2楼 站公用控制保护设备室——>主控楼2楼 通信机房

序号	始端	终端	LAN编号	长度 (m)	始端接线	终端接线	套管颜色
1	=S2+COMA 通信屏A	通信机房数字配线柜	=COMA-W211		-X2411		极1极控 LAN1 2M口
			=COMA-W212		-X2412		
2	=S2+COMA 通信屏A	通信机房数字配线柜	=COMA-W213		-X2421		极1极保护 LAN1 2M口
			=COMA-W214		-X2422		
3	=S2+COMA 通信屏A	通信机房数字配线柜	=COMA-W215		-X2431		极2极控 LAN1 2M口
			=COMA-W216		-X2432		
4	=S2+COMA 通信屏A	通信机房数字配线柜	=COMA-W217		-X2441		极2极保护 LAN1 2M口
			=COMA-W218		-X2442		

5	=S2+COMA 通信屏A	通信机房数字配线柜	=COMA-W219		-X2451		直流站控 LAN1 2M口
			=COMA-W220		-X2452		
6	=S2+COMA 通信屏A	通信机房数字配线柜	=COMA-W221		-X2461		直流站控 快速站间通信 2M口
			=COMA-W222		-X2462		
1	=S2+COMB 通信屏B	通信机房数字配线柜	=COMB-W211		-X2411		极1极控 LAN2 2M口
			=COMB-W212		-X2412		
2	=S2+COMB 通信屏B	通信机房数字配线柜	=COMB-W213		-X2421		极1极保护 LAN2 2M口
			=COMB-W214		-X2422		
3	=S2+COMB 通信屏B	通信机房数字配线柜	=COMB-W215		-X2431		极2极控 LAN2 2M口
			=COMB-W216		-X2432		
4	=S2+COMB 通信屏B	通信机房数字配线柜	=COMB-W217		-X2441		极2极保护 LAN2 2M口
			=COMB-W218		-X2442		
5	=S2+COMB 通信屏B	通信机房数字配线柜	=COMB-W219		-X2451		直流站控 LAN2 2M口
			=COMB-W220		-X2452		
6	=S2+COMB 通信屏B	通信机房数字配线柜	=COMB-W221		-X2461		直流站控 快速站间通信 2M口
			=COMB-W222		-X2462		
1	=S2+GWS 远动通信屏	通信机房数字配线柜	=GWS-W211		-X2411		远动至调度 2M口
			=GWS-W212		-X2412		
2	=S2+LFL 1 直流线路故障定位屏1	通信机房数字配线柜	=LFL 1-W211		-2M:TX		直流线路故障定位屏 1至调度 2M口
			=LFL 1-W212		-2M:RX		
3	=S2+LFL 2 直流线路故障定位屏2	通信机房数字配线柜	=LFL 2-W211		-7n:TX		直流线路故障定位屏 2至调度 2M口
			=LFL 2-W212		-7n:RX		

1	=S1+COMA 通信屏A	通信机房SDH设备	=COMA-W201		-U12：21	交换机以太网口	至NPCC OWS LAN1
			=COMA-W202		-U12：22		备用
2	=S1+COMB 通信屏B	通信机房SDH设备	=COMB-W201		-U12：21	交换机以太网口	至NPCC OWS LAN2
			=COMB-W202		-U12：22		备用

500kV ACF继电器室

序号	始端	终端	LAN编号	长度 (m)	始端接线	终端接线	套管颜色
1	=S2+OFI 3 3号继电器室光纤接口屏	=S2+AFP 1A 第1大组交流滤波器保护屏A	=AFP 1A-W201A	14	-U111A：1	+.A-D20：X5	黄
			=AFP 1A-W201B	14	-U111B：1	+.A-D21：X5	蓝
			=AFP 1A-W205	14	-U211：1	-U11：8	灰
2	=S2+OFI 3 3号继电器室光纤接口屏	=S2+AFP 1B 第1大组交流滤波器保护屏B	=AFP 1B-W201A	15	-U111A：2	+.A-D20：X5	黄
			=AFP 1B-W201B	15	-U111B：2	+.A-D21：X5	蓝
			=AFP 1B-W205	15	-U211：2	-U11：8	灰
3	=S2+OFI 3 3号继电器室光纤接口屏	=S2+AFP 2A 第2大组交流滤波器保护屏A	=AFP 2A-W201A	16	-U111A：3	+.A-D20：X5	黄
			=AFP 2A-W201B	16	-U111B：3	+.A-D21：X5	蓝
			=AFP 2A-W205	16	-U211：3	-U11：8	灰
4	=S2+OFI 3 3号继电器室光纤接口屏	=S2+AFP 2B 第2大组交流滤波器保护屏B	=AFP 2B-W201A	17	-U111A：4	+.A-D20：X5	黄
			=AFP 2B-W201B	17	-U111B：4	+.A-D21：X5	蓝
			=AFP 2B-W205	17	-U211：4	-U11：8	灰
5	=S2+OFI 3 3号继电器室光纤接口屏	=S2+AFP 3A 第3大组交流滤波器保护屏A	=AFP 3A-W201A	18	-U112A：1	+.A-D20：X5	黄
			=AFP 3A-W201B	18	-U112B：1	+.A-D21：X5	蓝
			=AFP 3A-W205	18	-U212：1	-U11：8	灰
6	=S2+OFI 3 3号继电器室光纤接口屏	=S2+AFP 3B 第3大组交流滤波器保护屏B	=AFP 3B-W201A	19	-U112A：2	+.A-D20：X5	黄
			=AFP 3B-W201B	19	-U112B：2	+.A-D21：X5	蓝
			=AFP 3B-W205	19	-U212：2	-U11：8	灰
7	=S2+OFI 3 3号继电器室光纤接口屏	=S2+AFP 4A 第4大组交流滤波器保护屏A	=AFP 4A-W201A	20	-U112A：3	+.A-D20：X5	黄
			=AFP 4A-W201B	20	-U112B：3	+.A-D21：X5	蓝

			=AFP 4A-W205	20	-U212：3	-U11：8	灰
8	=S2+0FI 3 3号继电器室光纤接口屏	=S2+AFP 4B 第4大组交流滤波器保护屏B	=AFP 4B-W201A	21	-U112A：4	+.A-D20：X5	黄
			=AFP 4B-W201B	21	-U112B：4	+.A-D21：X5	蓝
			=AFP 4B-W205	21	-U212：4	-U11：8	灰
9	=S2+0FI 3 3号继电器室光纤接口屏	=S2+AFC 1A1 第1大组 交流滤波器接口屏A1	=AFC 1A1-W201	24	-U11-SLOT1：1	-A201-D05-X3	灰
			=AFC 1A1-W202	24	-U11-SLOT1：2	-A202-D05-X3	灰
10	=S2+0FI 3 3号继电器室光纤接口屏	=S2+AFC 1A2 第1大组 交流滤波器接口屏A2	=AFC 2A1-W201	25	-U11-SLOT1：3	-A201-D05-X3	灰
			=AFC 2A1-W202	25	-U11-SLOT1：4	-A202-D05-X3	灰
11	=S2+0FI 3 3号继电器室光纤接口屏	=S2+AFC 2A1 第2大组 交流滤波器接口屏A1	=AFC 2A1-W201	20	-U11-SLOT1：5	-A201-D05-X3	灰
			=AFC 2A1-W202	20	-U11-SLOT1：6	-A202-D05-X3	灰
12	=S2+0FI 3 3号继电器室光纤接口屏	=S2+AFC 2A2 第2大组 交流滤波器接口屏A2	=AFC 2A2-W201	21	-U11-SLOT1：7	-A201-D05-X3	灰
			=AFC 2A2-W202	21	-U11-SLOT1：8	-A202-D05-X3	灰
13	=S2+0FI 3 3号继电器室光纤接口屏	=S2+AFC 3A1 第3大组 交流滤波器接口屏A1	=AFC 3A1-W201	11	-U11-SLOT2：1	-A201-D05-X3	灰
			=AFC 3A1-W202	11	-U11-SLOT2：2	-A202-D05-X3	灰
14	=S2+0FI 3 3号继电器室光纤接口屏	=S2+AFC 3A2 第3大组 交流滤波器接口屏A2	=AFC 3A2-W201	12	-U11-SLOT2：3	-A201-D05-X3	灰
			=AFC 3A2-W202	12	-U11-SLOT2：4	-A202-D05-X3	灰
15	=S2+0FI 3 3号继电器室光纤接口屏	=S2+AFC 4A1 第4大组 交流滤波器接口屏A1	=AFC 4A1-W201	21	-U11-SLOT2：5	-A201-D05-X3	灰
			=AFC 4A1-W202	21	-U11-SLOT2：6	-A202-D05-X3	灰
16	=S2+0FI 3 3号继电器室光纤接口屏	=S2+AFC 4A2 第4大组 交流滤波器接口屏A2	=AFC 4A2-W201	22	-U11-SLOT2：7	-A201-D05-X3	灰
			=AFC 4A2-W202	22	-U11-SLOT2：8	-A202-D05-X3	灰
17	=S2+0FI 3 3号继电器室光纤接口屏	=S2+AFC 1B1 第1大组 交流滤波器接口屏B1	=AFC 1B1-W201	26	-U11-SLOT1：1	-A201-D05-X3	灰
			=AFC 1B1-W202	26	-U11-SLOT1：2	-A202-D05-X3	灰
18	=S2+0FI 3 3号继电器室光纤接口屏	=S2+AFC 1B2 第1大组 交流滤波器接口屏B2	=AFC 1B1-W201	27	-U11-SLOT1：3	-A201-D05-X3	灰
			=AFC 1B1-W202	27	-U11-SLOT1：4	-A202-D05-X3	灰
19	=S2+0FI 3 3号继电器室光纤接口屏	=S2+AFC 2B1 第2大组 交流滤波器接口屏B1	=AFC 2B1-W201	22	-U11-SLOT1：5	-A201-D05-X3	灰
			=AFC 2B1-W202	22	-U11-SLOT1：6	-A202-D05-X3	灰
20	=S2+0FI 3	=S2+AFC 2B2 第2大组	=AFC 2B2-W201	23	-U11-SLOT1：7	-A201-D05-X3	灰

20	3号继电器室光纤接口屏	第2大组 交流滤波器接口屏B2	=AFC 2B2-W202	23	-U11-SLOT1：8	-A202-D05-X3	灰
21	=S2+OFI 3 3号继电器室光纤接口屏	=S2+AFC 3B1 第3大组 交流滤波器接口屏B1	=AFC 3B1-W201	13	-U11-SLOT2：1	-A201-D05-X3	灰
			=AFC 3B1-W202	13	-U11-SLOT2：2	-A202-D05-X3	灰
22	=S2+OFI 3 3号继电器室光纤接口屏	=S2+AFC 3B2 第3大组 交流滤波器接口屏B2	=AFC 3B2-W201	14	-U11-SLOT2：3	-A201-D05-X3	灰
			=AFC 3B2-W202	14	-U11-SLOT2：4	-A202-D05-X3	灰
23	=S2+OFI 3 3号继电器室光纤接口屏	=S2+AFC 4B1 第4大组 交流滤波器接口屏B1	=AFC 4B1-W201	23	-U11-SLOT2：5	-A201-D05-X3	灰
			=AFC 4B1-W202	23	-U11-SLOT2：6	-A202-D05-X3	灰
24	=S2+OFI 3 3号继电器室光纤接口屏	=S2+AFC 4B2 第4大组 交流滤波器接口屏B2	=AFC 4B2-W201	24	-U11-SLOT2：7	-A201-D05-X3	灰
			=AFC 4B2-W202	24	-U11-SLOT2：8	-A202-D05-X3	灰

培训系统

主控楼2楼站辅助设备室							
序号	始端	终端	LAN编号	长度 (m)	始端接线	终端接线	套管颜色
1	=S1+TSIM 站A控制系统模拟器	=S2+TSIM 站B控制系统模拟器	=S2+TSIM/=S2+TSIM-W206-1	8	+.A-D21-X2	+.A-D21-X2	灰
			=S2+TSIM/=S2+TSIM-W206-2	8	+.A-D21-X3	+.A-D21-X3	灰
			=S2+TSIM/=S2+TSIM-W206-3	8	+.B-D20-X2	+.B-D20-X2	灰
			=S2+TSIM/=S2+TSIM-W206-4	8	+.B-D21-X2	+.B-D21-X2	灰
2	=S1+TSIM 站A控制系统模拟器	=S2+TSIM 站B控制系统模拟器	=S2+TSIM/=S2+TSIM-W201	8	-U13：6	+.A-D21-X2	灰
			=S2+TSIM/=S2+TSIM-W202	8	-U13：7	+.A-D21-X3	灰
			=S2+TSIM/=S2+TSIM-W203	8	-U13：8	+.B-D20-X2	灰
			=S2+TSIM/=S2+TSIM-W204	8	-U13：9	+.B-D21-X2	灰
3	=S2+TSIM 站A控制系统模拟器	=S2+TWS 1 培训工作站1	=S2+TSIM/=S2+TWS1-W201	12	-U13：1	-LAN：1	灰
4	=S2+TSIM 站A控制系统模拟器	=S2+TWS 2 培训工作站2	=S2+TSIM/=S2+TWS2-W201	12	-U13：10	-LAN：1	灰
			=S2+TSIM/=S2+TSIM-W205-1	8	+.A-D01-X2	-U13：2	灰
			=S2+TSIM/=S2+TSIM-W205-2	8	+.A-D03-X2	-U13：3	灰
			=S2+TSIM/=S2+TSIM-W205-3	8	+.B-D01-X2	-U13：4	灰
			=S2+TSIM/=S2+TSIM-W205-4	8	+.B-D03-X2	-U13：5	灰

5	=S2+TSIM 站A控制系统模拟器	=S2+TSIM 站B控制系统模拟器	=S2+TSIM/=S2+TSIM-W205-5	8	+.B-D05-X2	-U13：6	灰
			=S2+TSIM/=S2+TSIM-W205-6	8	+.B-D07-X2	-U13：7	灰
			=S2+TSIM/=S2+TSIM-W205-7	8	+.B-D11-X2	-U13：8	灰
			=S2+TSIM/=S2+TSIM-W205-8	8	+.B-D13-X2	-U13：9	灰
			=S2+TSIM/=S2+TSIM-W205-9	8	+.B-D15-X2	-U13：10	灰
			=S2+TSIM/=S2+TSIM-W205-10	8	+.B-D17-X2	-U13：11	灰
3	=S2+TSIM 站B控制系统模拟器	=S2+TWS 1 培训工作站1	=S2+TSIM/=S2+TWS1-W201	12	-U13：1	-LAN：2	灰
4	=S2+TSIM 站B控制系统模拟器	=S2+TWS 2 培训工作站2	=S2+TSIM/=S2+TWS2-W201	12	-U13：2	-LAN：2	灰

远动LAN

主控楼2楼 站公用控制保护设备室							
1	=S2+GWS 远动通信屏	调度数据网接入设备屏	=GWS-W203		-U11：1		
2	=S2+GWS 远动通信屏	调度数据网接入设备屏	=GWS-W204		-U12：1		
3	=S2+GWS 远动通信屏	调度数据网接入设备屏	=GWS-W205		-U13：1		
4	=S2+GWS 远动通信屏	调度数据网接入设备屏	=GWS-W206		-U14：1		

TDM总线接线表

主控楼2楼 站公用控制保护设备室——>主控楼2楼 极1控制保护设备室

序号	光纤编号	始端	终端	光纤型号	接头	长度 (m)	始端接线	终端接线	缆芯
1	=PMI 1A-W421	=S2+BMI 1 双极电量合并单元屏1	=S2+PMI 1A 极1测量接口屏A	2ST-2ST-2M3B-L35/0.3	2ST-2ST	35	-A201-D10-T2	+.A-D04-R2	1
							备用	备用	2
2	=PMI 1A-W422	=S2+BMI 1 双极电量合并单元屏1	=S2+PMI 1A 极1测量接口屏A	2ST-2ST-2M3B-L35/0.3	2ST-2ST	35	-A201-D10-T1	+.A-D12-R2	1
							备用	备用	2
3	=PMI 1B-W421	=S2+BMI 1 双极电量合并单元屏1	=S2+PMI 1B 极1测量接口屏B	2ST-2ST-2M3B-L35/0.3	2ST-2ST	35	-A202-D10-T2	+.A-D04-R2	1
							备用	备用	2
4	=PMI 1B-W422	=S2+BMI 1 双极电量合并单元屏1	=S2+PMI 1B 极1测量接口屏B	2ST-2ST-2M3B-L35/0.3	2ST-2ST	35	-A202-D10-T1	+.A-D12-R2	1
							备用	备用	2
5	=PMI 1C-W422	=S2+BMI 1 双极电量合并单元屏1	=S2+PMI 1C 极1测量接口屏C	2ST-2ST-2M3B-L35/0.3	2ST-2ST	35	-A203-D10-T1	+.A-D12-R2	1
							备用	备用	2

主控楼2楼 站公用控制保护设备室——>主控楼2楼 极2控制保护设备室

序号	光纤编号	始端	终端	光纤型号	接头	长度 (m)	始端接线	终端接线	缆芯
1	=PMI 2A-W421	=S2+BMI 2 双极电量合并单元屏2	=S2+PMI 2A 极2测量接口屏A	2ST-2ST-2M3B-L50/0.3	2ST-2ST	50	-A201-D10-T2	+.A-D04-R2	1
							备用	备用	2
2	=PMI 2A-W422	=S2+BMI 2 双极电量合并单元屏2	=S2+PMI 2A 极2测量接口屏A	2ST-2ST-2M3B-L50/0.3	2ST-2ST	50	-A201-D10-T1	+.A-D12-R2	1
							备用	备用	2
3	=PMI 2B-W421	=S2+BMI 2 双极电量合并单元屏2	=S2+PMI 2B 极2测量接口屏B	2ST-2ST-2M3B-L50/0.3	2ST-2ST	50	-A202-D10-T2	+.A-D04-R2	1
							备用	备用	2
4	=PMI 2B-W422	=S2+BMI 2 双极电量合并单元屏2	=S2+PMI 2B 极2测量接口屏B	2ST-2ST-2M3B-L50/0.3	2ST-2ST	50	-A202-D10-T1	+.A-D12-R2	1
							备用	备用	2
5	=PMI 2C-W422	=S2+BMI 2 双极电量合并单元屏2	=S2+PMI 2C 极2测量接口屏C	2ST-2ST-2M3B-L50/0.3	2ST-2ST	50	-A203-D10-T1	+.A-D12-R2	1
							备用	备用	2

主控楼2楼 极1控制保护设备室——>主控楼2楼 极2控制保护设备室

序号	光纤编号	始端	终端	光纤型号	接头	长度 (m)	始端接线	终端接线	缆芯
1	=PMI 1A-W411	=S2+EMI 2 极2电量合并单元屏	=S2+PMI 1A 极1测量接口屏A	2ST-2ST-2M3B-L50/0.3	2ST-2ST	50	-A201-D10-T2	+.A-D03-R2	1
							备用	备用	2
2	=PMI 1A-W412	=S2+EMI 2 极2电量合并单元屏	=S2+PMI 1A 极1测量接口屏A	2ST-2ST-2M3B-L50/0.3	2ST-2ST	50	-A201-D10-T1	+.A-D13-R2	1
							备用	备用	2
3	=PMI 1B-W411	=S2+EMI 2 极2电量合并单元屏	=S2+PMI 1B 极1测量接口屏B	2ST-2ST-2M3B-L50/0.3	2ST-2ST	50	-A202-D10-T2	+.A-D03-R2	1
							备用	备用	2
4	=PMI 1B-W412	=S2+EMI 2	=S2+PMI 1B	2ST-2ST-2M3B-L50/0.3	2ST-2ST	50	-A202-D10-T1	+.A-D13-R2	1

4	=PMI 1B-W412	极2电量合并单元屏	极1测量接口屏B	2ST-2ST-2M3B-L50/0.3	2ST-2ST	50	备用	备用	2
5	=PMI 1C-W412	=S2+EMI 2 极2电量合并单元屏	=S2+PMI 1C 极1测量接口屏C	2ST-2ST-2M3B-L50/0.3	2ST-2ST	50	-A203-D10-T1	+.A-D13-R2	1
							备用	备用	2
6	=PMI 2A-W411	=S2+EMI 1 极1电量合并单元屏	=S2+PMI 2A 极2测量接口屏A	2ST-2ST-2M3B-L50/0.3	2ST-2ST	50	-A201-D10-T2	+.A-D03-R2	1
							备用	备用	2
7	=PMI 2A-W412	=S2+EMI 1 极1电量合并单元屏	=S2+PMI 2A 极2测量接口屏A	2ST-2ST-2M3B-L50/0.3	2ST-2ST	50	-A201-D10-T1	+.A-D13-R2	1
							备用	备用	2
8	=PMI 2B-W411	=S2+EMI 1 极1电量合并单元屏	=S2+PMI 2B 极2测量接口屏B	2ST-2ST-2M3B-L50/0.3	2ST-2ST	50	-A202-D10-T2	+.A-D03-R2	1
							备用	备用	2
9	=PMI 2B-W412	=S2+EMI 1 极1电量合并单元屏	=S2+PMI 2B 极2测量接口屏B	2ST-2ST-2M3B-L50/0.3	2ST-2ST	50	-A202-D10-T1	+.A-D13-R2	1
							备用	备用	2
10	=PMI 2C-W412	=S2+EMI 1 极1电量合并单元屏	=S2+PMI 2C 极2测量接口屏C	2ST-2ST-2M3B-L50/0.3	2ST-2ST	50	-A203-D10-T1	+.A-D13-R2	1
							备用	备用	2
主控楼2楼 极1控制保护设备室									
1	=PMI 1A-W401	=S2+DMU 1A 极1直流场合并单元屏A	=S2+PMI 1A 极1测量接口屏A	ST-ST-C4.5*1-3M21/0.3	ST-ST	21	-H2.2:X2	+.A-D02-R2	
2	=PMI 1A-W402	=S2+DMU 1A 极1直流场合并单元屏A	=S2+PMI 1A 极1测量接口屏A	ST-ST-C4.5*1-3M21/0.3	ST-ST	21	-H2.3:X2	+.A-D11-R2	
3	=PMI 1A-W403	=S2+DMU 1A 极1直流场合并单元屏A	=S2+PMI 1A 极1测量接口屏A	ST-ST-C4.5*1-3M21/0.3	ST-ST	21	-H3.2:X2	+.A-D14-R2	
4	=PMI 1B-W401	=S2+DMU 1B 极1直流场合并单元屏B	=S2+PMI 1B 极1测量接口屏B	ST-ST-C4.5*1-3M25/0.3	ST-ST	25	-H2.2:X2	+.A-D02-R2	
5	=PMI 1B-W402	=S2+DMU 1B 极1直流场合并单元屏B	=S2+PMI 1B 极1测量接口屏B	ST-ST-C4.5*1-3M25/0.3	ST-ST	25	-H2.3:X2	+.A-D11-R2	
6	=PMI 1B-W403	=S2+DMU 1B 极1直流场合并单元屏B	=S2+PMI 1B 极1测量接口屏B	ST-ST-C4.5*1-3M25/0.3	ST-ST	25	-H3.2:X2	+.A-D14-R2	
7	=PMI 1C-W402	=S2+DMU 1C 极1直流场合并单元屏C	=S2+PMI 1C 极1测量接口屏C	ST-ST-C4.5*1-3M25/0.3	ST-ST	25	-H2.3:X2	+.A-D11-R2	
8	=PMI 1C-W403	=S2+DMU 1C 极1直流场合并单元屏C	=S2+PMI 1C 极1测量接口屏C	ST-ST-C4.5*1-3M25/0.3	ST-ST	25	-H3.2:X2	+.A-D14-R2	
9	=PCP 1A-W401	=S2+PMI 1A 极1测量接口屏A	=S2+PCP 1A 极1控制屏A	ST-ST-C4.5*1-3M15/0.3	ST-ST	15	+.A-D07-PMC1-T1	+.A-D10-X9	
10	=PPR 1A-W401	=S2+PMI 1A 极1测量接口屏A	=S2+PPR 1A 极1极保护屏A	ST-ST-C4.5*1-3M12/0.3	ST-ST	12	+.A-D19-PMC1-T1	+.A-D03-R1	
11	=PPR 1A-W402	=S2+PMI 1A 极1测量接口屏A	=S2+PPR 1A 极1极保护屏A	ST-ST-C4.5*1-3M12/0.3	ST-ST	12	+.A-D20-PMC1-T1	+.A-D10-R1	

12	=PCP 1B-W401	=S2+PMI 1B 极1测量接口屏B	=S2+PCP 1B 极1控制屏B	ST-ST-C4.5*1-3M15/0.3	ST-ST	15	+.A-D07-PMC1-T1	+.A-D10-X9	
13	=PPR 1B-W401	=S2+PMI 1B 极1测量接口屏B	=S2+PPR 1B 极1极保护屏B	ST-ST-C4.5*1-3M12/0.3	ST-ST	12	+.A-D19-PMC1-T1	+.A-D03-R1	
14	=PPR 1B-W402	=S2+PMI 1B 极1测量接口屏B	=S2+PPR 1B 极1极保护屏B	ST-ST-C4.5*1-3M12/0.3	ST-ST	12	+.A-D20-PMC1-T1	+.A-D10-R1	
15	=PPR 1C-W401	=S2+PMI 1C 极1测量接口屏C	=S2+PPR 1C 极1极保护屏C	ST-ST-C4.5*1-3M12/0.3	ST-ST	12	+.A-D19-PMC1-T1	+.A-D03-R1	
16	=PPR 1C-W402	=S2+PMI 1C 极1测量接口屏C	=S2+PPR 1C 极1极保护屏C	ST-ST-C4.5*1-3M12/0.3	ST-ST	12	+.A-D20-PMC1-T1	+.A-D10-R1	
17	=SPI 11A-W401A	=S2+DMU 1A 极1直流场合并单元屏A	=S2+SPI 11A 极1站用电接口屏A	ST-ST-C4.5*1-3M17/0.3	ST-ST	17	-H2.2:X3	-A204-D07-R1	
18	=SPI 11A-W402A	=S2+DMU 1A 极1直流场合并单元屏A	=S2+SPI 11A 极1站用电接口屏A	ST-ST-C4.5*1-3M17/0.3	ST-ST	17	-H3.2:X3	-A204-D07-R2	
19	=SPI 11A-W401B	=S2+DMU 1B 极1直流场合并单元屏B	=S2+SPI 11A 极1站用电接口屏A	ST-ST-C4.5*1-3M17/0.3	ST-ST	17	-H2.2:X3	-A204-D07-R3	
20	=SPI 11A-W402B	=S2+DMU 1B 极1直流场合并单元屏B	=S2+SPI 11A 极1站用电接口屏A	ST-ST-C4.5*1-3M17/0.3	ST-ST	17	-H2.2:X3	-A204-D07-R4	
21	=SPI 11A-W401C	=S2+DMU 1C 极1直流场合并单元屏C	=S2+SPI 11A 极1站用电接口屏A	ST-ST-C4.5*1-3M17/0.3	ST-ST	17	-H2.2:X3	-A204-D07-R5	
22	=SPI 11A-W402C	=S2+DMU 1C 极1直流场合并单元屏C	=S2+SPI 11A 极1站用电接口屏A	ST-ST-C4.5*1-3M17/0.3	ST-ST	17	-H3.2:X3	-A204-D07-R6	
23	=SPI 11B-W401A	=S2+DMU 1A 极1直流场合并单元屏A	=S2+SPI 11B 极1站用电接口屏B	ST-ST-C4.5*1-3M17/0.3	ST-ST	17	-H2.2:X4	-A204-D07-R1	
24	=SPI 11B-W402A	=S2+DMU 1A 极1直流场合并单元屏A	=S2+SPI 11B 极1站用电接口屏B	ST-ST-C4.5*1-3M17/0.3	ST-ST	17	-H3.2:X4	-A204-D07-R2	
25	=SPI 11B-W401B	=S2+DMU 1B 极1直流场合并单元屏B	=S2+SPI 11B 极1站用电接口屏B	ST-ST-C4.5*1-3M17/0.3	ST-ST	17	-H2.2:X4	-A204-D07-R3	
26	=SPI 11B-W402B	=S2+DMU 1B 极1直流场合并单元屏B	=S2+SPI 11B 极1站用电接口屏B	ST-ST-C4.5*1-3M17/0.3	ST-ST	17	-H3.2:X4	-A204-D07-R4	
27	=SPI 11B-W401C	=S2+DMU 1C 极1直流场合并单元屏C	=S2+SPI 11B 极1站用电接口屏B	ST-ST-C4.5*1-3M17/0.3	ST-ST	17	-H2.2:X4	-A204-D07-R5	
28	=SPI 11B-W402C	=S2+DMU 1C 极1直流场合并单元屏C	=S2+SPI 11B 极1站用电接口屏B	ST-ST-C4.5*1-3M17/0.3	ST-ST	17	-H3.2:X4	-A204-D07-R6	
主控楼2楼 极2控制保护设备室									
1	=PMI 2A-W401	=S2+DMU 2A 极2直流场合并单元屏A	=S2+PMI 2A 极2测量接口屏A	ST-ST-C4.5*1-3M21/0.3	ST-ST	21	-H2.2:X2	+.A-D02-R2	

2	=PMI 2A-W402	=S2+DMU 2A 极2直流场合并单元屏A	=S2+PMI 2A 极2测量接口屏A	ST-ST-C4.5*1-3M21/0.3	ST-ST	21	-H2.3:X2	+.A-D11-R2	
3	=PMI 2A-W403	=S2+DMU 2A 极2直流场合并单元屏A	=S2+PMI 2A 极2测量接口屏A	ST-ST-C4.5*1-3M21/0.3	ST-ST	21	-H3.2:X2	+.A-D14-R2	
4	=PMI 2B-W401	=S2+DMU 2B 极2直流场合并单元屏B	=S2+PMI 2B 极2测量接口屏B	ST-ST-C4.5*1-3M25/0.3	ST-ST	25	-H2.2:X2	+.A-D02-R2	
5	=PMI 2B-W402	=S2+DMU 2B 极2直流场合并单元屏B	=S2+PMI 2B 极2测量接口屏B	ST-ST-C4.5*1-3M25/0.3	ST-ST	25	-H2.3:X2	+.A-D11-R2	
6	=PMI 2B-W403	=S2+DMU 2B 极2直流场合并单元屏B	=S2+PMI 2B 极2测量接口屏B	ST-ST-C4.5*1-3M25/0.3	ST-ST	25	-H3.2:X2	+.A-D14-R2	
7	=PMI 2C-W402	=S2+DMU 2C 极2直流场合并单元屏C	=S2+PMI 2C 极2测量接口屏C	ST-ST-C4.5*1-3M25/0.3	ST-ST	25	-H2.3:X2	+.A-D11-R2	
8	=PMI 2C-W403	=S2+DMU 2C 极2直流场合并单元屏C	=S2+PMI 2C 极2测量接口屏C	ST-ST-C4.5*1-3M25/0.3	ST-ST	25	-H3.2:X2	+.A-D14-R2	
9	=PCP 2A-W401	=S2+PMI 2A 极2测量接口屏A	=S2+PCP 2A 极2控制屏A	ST-ST-C4.5*1-3M15/0.3	ST-ST	15	+.A-D07-PMC1-T1	+.A-D10-X9	
10	=PPR 2A-W401	=S2+PMI 2A 极2测量接口屏A	=S2+PPR 2A 极2极保护屏A	ST-ST-C4.5*1-3M12/0.3	ST-ST	12	+.A-D19-PMC1-T1	+.A-D03-R1	
11	=PPR 2A-W402	=S2+PMI 2A 极2测量接口屏A	=S2+PPR 2A 极2极保护屏A	ST-ST-C4.5*1-3M12/0.3	ST-ST	12	+.A-D20-PMC1-T1	+.A-D10-R1	
12	=PCP 2B-W401	=S2+PMI 2B 极2测量接口屏B	=S2+PCP 2B 极2控制屏B	ST-ST-C4.5*1-3M15/0.3	ST-ST	15	+.A-D07-PMC1-T1	+.A-D10-X9	
13	=PPR 2B-W401	=S2+PMI 2B 极2测量接口屏B	=S2+PPR 2B 极2极保护屏B	ST-ST-C4.5*1-3M12/0.3	ST-ST	12	+.A-D19-PMC1-T1	+.A-D03-R1	
14	=PPR 2B-W402	=S2+PMI 2B 极2测量接口屏B	=S2+PPR 2B 极2极保护屏B	ST-ST-C4.5*1-3M12/0.3	ST-ST	12	+.A-D20-PMC1-T1	+.A-D10-R1	
15	=PPR 2C-W401	=S2+PMI 2C 极2测量接口屏C	=S2+PPR 2C 极2极保护屏C	ST-ST-C4.5*1-3M12/0.3	ST-ST	12	+.A-D19-PMC1-T1	+.A-D03-R1	
16	=PPR 2C-W402	=S2+PMI 2C 极2测量接口屏C	=S2+PPR 2C 极2极保护屏C	ST-ST-C4.5*1-3M12/0.3	ST-ST	12	+.A-D20-PMC1-T1	+.A-D10-R1	
17	=SPI 21A-W401A	=S2+DMU 2A 极2直流场合并单元屏A	=S2+SPI 21A 极2站用电接口屏A	ST-ST-C4.5*1-3M17/0.3	ST-ST	17	-H2.2:X3	-A204-D07-R1	
18	=SPI 21A-W402A	=S2+DMU 2A 极2直流场合并单元屏A	=S2+SPI 21A 极2站用电接口屏A	ST-ST-C4.5*1-3M17/0.3	ST-ST	17	-H3.2:X3	-A204-D07-R2	
19	=SPI 21A-W401B	=S2+DMU 2B 极2直流场合并单元屏B	=S2+SPI 21A 极2站用电接口屏A	ST-ST-C4.5*1-3M17/0.3	ST-ST	17	-H2.2:X3	-A204-D07-R3	
20	=SPI 21A-W402B	=S2+DMU 2B 极2直流场合并单元屏B	=S2+SPI 21A 极2站用电接口屏A	ST-ST-C4.5*1-3M17/0.3	ST-ST	17	-H2.2:X3	-A204-D07-R4	

21	=SPI 21A-W401C	=S2+DMU 2C 极2直流场合并单元屏C	=S2+SPI 21A 极2站用电接口屏A	ST-ST-C4.5*1-3M17/0.3	ST-ST	17	-H2.2:X3	-A204-D07-R5	
22	=SPI 21A-W402C	=S2+DMU 2C 极2直流场合并单元屏C	=S2+SPI 21A 极2站用电接口屏A	ST-ST-C4.5*1-3M17/0.3	ST-ST	17	-H3.2:X3	-A204-D07-R6	
23	=SPI 21B-W401A	=S2+DMU 2A 极2直流场合并单元屏A	=S2+SPI 21B 极2站用电接口屏B	ST-ST-C4.5*1-3M17/0.3	ST-ST	17	-H2.2:X4	-A204-D07-R1	
24	=SPI 21B-W402A	=S2+DMU 2A 极2直流场合并单元屏A	=S2+SPI 21B 极2站用电接口屏B	ST-ST-C4.5*1-3M17/0.3	ST-ST	17	-H3.2:X4	-A204-D07-R2	
25	=SPI 21B-W401B	=S2+DMU 2B 极2直流场合并单元屏B	=S2+SPI 21B 极2站用电接口屏B	ST-ST-C4.5*1-3M17/0.3	ST-ST	17	-H2.2:X4	-A204-D07-R3	
26	=SPI 21B-W402B	=S2+DMU 2B 极2直流场合并单元屏B	=S2+SPI 21B 极2站用电接口屏B	ST-ST-C4.5*1-3M17/0.3	ST-ST	17	-H3.2:X4	-A204-D07-R4	
27	=SPI 21B-W401C	=S2+DMU 2C 极2直流场合并单元屏C	=S2+SPI 21B 极2站用电接口屏B	ST-ST-C4.5*1-3M17/0.3	ST-ST	17	-H2.2:X4	-A204-D07-R5	
28	=SPI 21B-W402C	=S2+DMU 2C 极2直流场合并单元屏C	=S2+SPI 21B 极2站用电接口屏B	ST-ST-C4.5*1-3M17/0.3	ST-ST	17	-H3.2:X4	-A204-D07-R6	

500kV ACF继电器室

序号	电缆编号	始端	终端	光纤型号	接头	长度 (m)	始端接线	终端接线	缆芯
1	=FMTI 1A-W401	=S2+FMTI 1A 第1大组交流滤波器 启动测量接口屏A	=S2+AFP 1A 第1大组交流滤波器 保护屏A	ST-ST-C4.5*1-3M21/0.3	ST-ST	21	-A202-D07:T1	+.A-D03-PMC1:R1	
2	=FMTI 1A-W402	=S2+FMTI 1A 第1大组交流滤波器 启动测量接口屏A	=S2+AFP 1A 第1大组交流滤波器 保护屏A	ST-ST-C4.5*1-3M21/0.3	ST-ST	21	-A204-D07:T1	+.A-D06-PMC1:R1	
3	=FMPI 1A-W401	=S2+FMPI 1A 第1大组交流滤波器 保护测量接口屏A	=S2+AFP 1A 第1大组交流滤波器 保护屏A	ST-ST-C4.5*1-3M25/0.3	ST-ST	25	-A202-D07:T1	+.A-D05-PMC1:R1	
4	=FMPI 1A-W402	=S2+FMPI 1A 第1大组交流滤波器 保护测量接口屏A	=S2+AFP 1A 第1大组交流滤波器 保护屏A	ST-ST-C4.5*1-3M25/0.3	ST-ST	25	-A204-D07:T1	+.A-D09-PMC1:R1	
5	=FMTI 1B-W401	=S2+FMTI 1B 第1大组交流滤波器 启动测量接口屏B	=S2+AFP 1B 第1大组交流滤波器 保护屏B	ST-ST-C4.5*1-3M21/0.3	ST-ST	21	-A202-D07:T1	+.A-D03-PMC1:R1	
6	=FMTI 1B-W402	=S2+FMTI 1B 第1大组交流滤波器 启动测量接口屏B	=S2+AFP 1B 第1大组交流滤波器 保护屏B	ST-ST-C4.5*1-3M21/0.3	ST-ST	21	-A204-D07:T1	+.A-D06-PMC1:R1	
7	=FMPI 1B-W401	=S2+FMPI 1B 第1大组交流滤波器	=S2+AFP 1B 第1大组交流滤波器	ST-ST-C4.5*1-3M25/0.3	ST-ST	25	-A202-D07:T1	+.A-D05-PMC1:R1	

7	=FMPI 1B-W401	第1大组交流滤波器 保护测量接口屏B	第1大组交流滤波器 保护屏B	ST-ST-C4.5*1-3M25/0.3	ST-ST	25	-A202-D07:T1	+.A-D03-PMC1:R1	
8	=FMPI 1B-W402	=S2+FMPI 1B 第1大组交流滤波器 保护测量接口屏B	=S2+AFP 1B 第1大组交流滤波器 保护屏B	ST-ST-C4.5*1-3M25/0.3	ST-ST	25	-A204-D07:T1	+.A-D09-PMC1:R1	
9	=FMTI 2A-W401	=S2+FMTI 2A 第2大组交流滤波器 启动测量接口屏A	=S2+AFP 2A 第2大组交流滤波器 保护屏A	ST-ST-C4.5*1-3M25/0.3	ST-ST	25	-A202-D07:T1	+.A-D03-PMC1:R1	
10	=FMTI 2A-W402	=S2+FMTI 2A 第2大组交流滤波器 启动测量接口屏A	=S2+AFP 2A 第2大组交流滤波器 保护屏A	ST-ST-C4.5*1-3M25/0.3	ST-ST	25	-A204-D07:T1	+.A-D06-PMC1:R1	
11	=FMPI 2A-W401	=S2+FMPI 2A 第2大组交流滤波器 保护测量接口屏A	=S2+AFP 2A 第2大组交流滤波器 保护屏A	ST-ST-C4.5*1-3M29/0.3	ST-ST	29	-A202-D07:T1	+.A-D05-PMC1:R1	
12	=FMPI 2A-W402	=S2+FMPI 2A 第2大组交流滤波器 保护测量接口屏A	=S2+AFP 2A 第2大组交流滤波器 保护屏A	ST-ST-C4.5*1-3M29/0.3	ST-ST	29	-A204-D07:T1	+.A-D09-PMC1:R1	
13	=FMTI 2B-W401	=S2+FMTI 2B 第2大组交流滤波器 启动测量接口屏B	=S2+AFP 2B 第2大组交流滤波器 保护屏B	ST-ST-C4.5*1-3M25/0.3	ST-ST	25	-A202-D07:T1	+.A-D03-PMC1:R1	
14	=FMTI 2B-W402	=S2+FMTI 2B 第2大组交流滤波器 启动测量接口屏B	=S2+AFP 2B 第2大组交流滤波器 保护屏B	ST-ST-C4.5*1-3M25/0.3	ST-ST	25	-A204-D07:T1	+.A-D06-PMC1:R1	
15	=FMPI 2B-W401	=S2+FMPI 2B 第2大组交流滤波器 保护测量接口屏B	=S2+AFP 2B 第2大组交流滤波器 保护屏B	ST-ST-C4.5*1-3M29/0.3	ST-ST	29	-A202-D07:T1	+.A-D05-PMC1:R1	
16	=FMPI 2B-W402	=S2+FMPI 2B 第2大组交流滤波器 保护测量接口屏B	=S2+AFP 2B 第2大组交流滤波器 保护屏B	ST-ST-C4.5*1-3M29/0.3	ST-ST	29	-A204-D07:T1	+.A-D09-PMC1:R1	
17	=FMTI 3A-W401	=S2+FMTI 3A 第3大组交流滤波器 启动测量接口屏A	=S2+AFP 3A 第3大组交流滤波器 保护屏A	ST-ST-C4.5*1-3M25/0.3	ST-ST	25	-A202-D07:T1	+.A-D03-PMC1:R1	
18	=FMTI 3A-W402	=S2+FMTI 3A 第3大组交流滤波器 启动测量接口屏A	=S2+AFP 3A 第3大组交流滤波器 保护屏A	ST-ST-C4.5*1-3M25/0.3	ST-ST	25	-A204-D07:T1	+.A-D06-PMC1:R1	
19	=FMPI 3A-W401	=S2+FMPI 3A 第3大组交流滤波器 保护测量接口屏A	=S2+AFP 3A 第3大组交流滤波器 保护屏A	ST-ST-C4.5*1-3M21/0.3	ST-ST	21	-A202-D07:T1	+.A-D05-PMC1:R1	
20	=FMPI 3A-W402	=S2+FMPI 3A 第3大组交流滤波器	=S2+AFP 3A 第3大组交流滤波器	ST-ST-C4.5*1-3M21/0.3	ST-ST	21	-A204-D07:T1	+.A-D09-PMC1:R1	

20	=FMTI 3A-W402	第3大组交流滤波器 保护测量接口屏A	第3大组交流滤波器 保护屏A	ST-ST-C4.5*1-3M21/0.3	ST-ST	21	-A204-D07:T1	+.A-D09-PMC1:R1	
21	=FMTI 3B-W401	=S2+FMTI 3B 第3大组交流滤波器 启动测量接口屏B	=S2+AFP 3B 第3大组交流滤波器 保护屏B	ST-ST-C4.5*1-3M25/0.3	ST-ST	25	-A202-D07:T1	+.A-D03-PMC1:R1	
22	=FMTI 3B-W402	=S2+FMTI 3B 第3大组交流滤波器 启动测量接口屏B	=S2+AFP 3B 第3大组交流滤波器 保护屏B	ST-ST-C4.5*1-3M25/0.3	ST-ST	25	-A204-D07:T1	+.A-D06-PMC1:R1	
23	=FMPI 3B-W401	=S2+FMPI 3B 第3大组交流滤波器 保护测量接口屏B	=S2+AFP 3B 第3大组交流滤波器 保护屏B	ST-ST-C4.5*1-3M21/0.3	ST-ST	21	-A202-D07:T1	+.A-D05-PMC1:R1	
24	=FMPI 3B-W402	=S2+FMPI 3B 第3大组交流滤波器 保护测量接口屏B	=S2+AFP 3B 第3大组交流滤波器 保护屏B	ST-ST-C4.5*1-3M21/0.3	ST-ST	21	-A204-D07:T1	+.A-D09-PMC1:R1	
25	=FMTI 4A-W401	=S2+FMTI 4A 第4大组交流滤波器 启动测量接口屏A	=S2+AFP 4A 第4大组交流滤波器 保护屏A	ST-ST-C4.5*1-3M25/0.3	ST-ST	25	-A202-D07:T1	+.A-D03-PMC1:R1	
26	=FMTI 4A-W402	=S2+FMTI 4A 第4大组交流滤波器 启动测量接口屏A	=S2+AFP 4A 第4大组交流滤波器 保护屏A	ST-ST-C4.5*1-3M25/0.3	ST-ST	25	-A204-D07:T1	+.A-D06-PMC1:R1	
27	=FMPI 4A-W401	=S2+FMPI 4A 第4大组交流滤波器 保护测量接口屏A	=S2+AFP 4A 第4大组交流滤波器 保护屏A	ST-ST-C4.5*1-3M25/0.3	ST-ST	25	-A202-D07:T1	+.A-D05-PMC1:R1	
28	=FMPI 4A-W402	=S2+FMPI 4A 第4大组交流滤波器 保护测量接口屏A	=S2+AFP 4A 第4大组交流滤波器 保护屏A	ST-ST-C4.5*1-3M25/0.3	ST-ST	25	-A204-D07:T1	+.A-D09-PMC1:R1	
29	=FMTI 4B-W401	=S2+FMTI 4B 第4大组交流滤波器 启动测量接口屏B	=S2+AFP 4B 第4大组交流滤波器 保护屏B	ST-ST-C4.5*1-3M29/0.3	ST-ST	29	-A202-D07:T1	+.A-D03-PMC1:R1	
30	=FMTI 4B-W402	=S2+FMTI 4B 第4大组交流滤波器 启动测量接口屏B	=S2+AFP 4B 第4大组交流滤波器 保护屏B	ST-ST-C4.5*1-3M29/0.3	ST-ST	29	-A204-D07:T1	+.A-D06-PMC1:R1	
31	=FMPI 4B-W401	=S2+FMPI 4B 第4大组交流滤波器 保护测量接口屏B	=S2+AFP 4B 第4大组交流滤波器 保护屏B	ST-ST-C4.5*1-3M25/0.3	ST-ST	25	-A202-D07:T1	+.A-D05-PMC1:R1	
32	=FMPI 4B-W402	=S2+FMPI 4B 第4大组交流滤波器 保护测量接口屏B	=S2+AFP 4B 第4大组交流滤波器 保护屏B	ST-ST-C4.5*1-3M25/0.3	ST-ST	25	-A204-D07:T1	+.A-D09-PMC1:R1	

换流变保护光纤以太网接线表

主控楼2楼 极1控制保护设备室

序号	光纤编号	始端	终端	光纤型号	接头	长度 (m)	始端接线	终端接线	缆芯
1	=TFP 1B-W501X	=S2+TFP 1A 极1换流变保护屏A	=S2+TFP 1B 极1换流变保护屏B	DLC-DLC-2M3B-L10/0.15	DLC-DLC	10	-F302P-7:T5/R5	-F301P-5:R1/T1	
2	=TFP 1B-W502X	=S2+TFP 1A 极1换流变保护屏A	=S2+TFP 1B 极1换流变保护屏B	DLC-DLC-2M3B-L10/0.15	DLC-DLC	10	-F302P-B:T5/R5	-F301P-5:R2/T2	
3	=TFP 1C-W501X	=S2+TFP 1A 极1换流变保护屏A	=S2+TFP 1C 极1换流变保护屏C	DLC-DLC-2M3B-L12/0.15	DLC-DLC	12	-F302P-7:T6/R6	-F301P-5:R1/T1	
4	=TFP 1C-W502X	=S2+TFP 1A 极1换流变保护屏A	=S2+TFP 1C 极1换流变保护屏C	DLC-DLC-2M3B-L12/0.15	DLC-DLC	12	-F302P-B:T6/R6	-F301P-5:R2/T2	
5	=TFP 1A-W501X	=S2+TFP 1B 极1换流变保护屏B	=S2+TFP 1A 极1换流变保护屏A	DLC-DLC-2M3B-L10/0.15	DLC-DLC	10	-F302P-7:T4/R4	-F301P-5:R3/T3	
6	=TFP 1A-W502X	=S2+TFP 1B 极1换流变保护屏B	=S2+TFP 1A 极1换流变保护屏A	DLC-DLC-2M3B-L10/0.15	DLC-DLC	10	-F302P-B:T4/R4	-F301P-5:R4/T4	
7	=TFP 1C-W503X	=S2+TFP 1B 极1换流变保护屏B	=S2+TFP 1C 极1换流变保护屏C	DLC-DLC-2M3B-L10/0.15	DLC-DLC	10	-F302P-7:T6/R6	-F301P-5:R3/T3	
8	=TFP 1C-W504X	=S2+TFP 1B 极1换流变保护屏B	=S2+TFP 1C 极1换流变保护屏C	DLC-DLC-2M3B-L10/0.15	DLC-DLC	10	-F302P-B:T6/R6	-F301P-5:R4/T4	
9	=TFP 1A-W501A	=S2+PCP 1A 极1控制屏A	=S2+TFP 1A 极1换流变保护屏A	DLC-DLC-2M3B-L27/0.15	DLC-DLC	27	+.A-D07-PMC1-X2.2/2.1	-F302P-C-1:RX/TX	
10	=TFP 1B-W501A	=S2+PCP 1A 极1控制屏A	=S2+TFP 1B 极1换流变保护屏B	DLC-DLC-2M3B-L27/0.15	DLC-DLC	27	+.A-D07-PMC1-X1.2/1.1	-F302P-C-1:RX/TX	
11	=TFP 1A-W501B	=S2+PCP 1B 极1控制屏B	=S2+TFP 1A 极1换流变保护屏A	DLC-DLC-2M3B-L27/0.15	DLC-DLC	27	+.A-D07-PMC2-X2.2/2.1	-F302P-C-2:RX/TX	
12	=TFP 1B-W501B	=S2+PCP 1B 极1控制屏B	=S2+TFP 1B 极1换流变保护屏B	DLC-DLC-2M3B-L27/0.15	DLC-DLC	27	+.A-D07-PMC1-X2.2/2.1	-F302P-C-2:RX/TX	

主控楼2楼 极2控制保护设备室

序号	光纤编号	始端	终端	光纤型号	接头	长度 (m)	始端接线	终端接线	缆芯
1	=TFP 2B-W501X	=S2+TFP 2A 极2换流变保护屏A	=S2+TFP 2B 极2换流变保护屏B	DLC-DLC-2M3B-L10/0.15	DLC-DLC	10	-F302P-7:T5/R5	-F301P-5:R1/T1	
2	=TFP 2B-W502X	=S2+TFP 2A 极2换流变保护屏A	=S2+TFP 2B 极2换流变保护屏B	DLC-DLC-2M3B-L10/0.15	DLC-DLC	10	-F302P-B:T5/R5	-F301P-5:R2/T2	
3	=TFP 2C-W501X	=S2+TFP 2A 极2换流变保护屏A	=S2+TFP 2C 极2换流变保护屏C	DLC-DLC-2M3B-L12/0.15	DLC-DLC	12	-F302P-7:T6/R6	-F301P-5:R1/T1	

4	=TFP 2C-W502X	=S2+TFP 2A 极2换流变保护屏A	=S2+TFP 2C 极2换流变保护屏C	DLC-DLC-2M3B-L12/0.15	DLC-DLC	12	-F302P-B:T6/R6	-F301P-5:R2/T2	
5	=TFP 2A-W501X	=S2+TFP 2B 极2换流变保护屏B	=S2+TFP 2A 极2换流变保护屏A	DLC-DLC-2M3B-L10/0.15	DLC-DLC	10	-F302P-7:T4/R4	-F301P-5:R3/T3	
6	=TFP 2A-W502X	=S2+TFP 2B 极2换流变保护屏B	=S2+TFP 2A 极2换流变保护屏A	DLC-DLC-2M3B-L10/0.15	DLC-DLC	10	-F302P-B:T4/R4	-F301P-5:R4/T4	
7	=TFP 2C-W503X	=S2+TFP 2B 极2换流变保护屏B	=S2+TFP 2C 极2换流变保护屏C	DLC-DLC-2M3B-L10/0.15	DLC-DLC	10	-F302P-7:T6/R6	-F301P-5:R3/T3	
8	=TFP 2C-W504X	=S2+TFP 2B 极2换流变保护屏B	=S2+TFP 2C 极2换流变保护屏C	DLC-DLC-2M3B-L10/0.15	DLC-DLC	10	-F302P-B:T6/R6	-F301P-5:R4/T4	
9	=TFP 2A-W501A	=S2+PCP 2A 极2控制屏A	=S2+TFP 2A 极1换流变保护屏A	DLC-DLC-2M3B-L27/0.15	DLC-DLC	27	+.A-D07-PMC1-X2.2/2.1	-F302P-C-1:RX/TX	
10	=TFP 2B-W501A	=S2+PCP 2A 极2控制屏A	=S2+TFP 2B 极1换流变保护屏B	DLC-DLC-2M3B-L27/0.15	DLC-DLC	27	+.A-D07-PMC1-X1.2/1.1	-F302P-C-1:RX/TX	
11	=TFP 2A-W501B	=S2+PCP 2B 极2控制屏B	=S2+TFP 2A 极1换流变保护屏A	DLC-DLC-2M3B-L27/0.15	DLC-DLC	27	+.A-D07-PMC2-X2.2/2.1	-F302P-C-2:RX/TX	
12	=TFP 2B-W501B	=S2+PCP 2B 极2控制屏B	=S2+TFP 2B 极1换流变保护屏B	DLC-DLC-2M3B-L27/0.15	DLC-DLC	27	+.A-D07-PMC1-X2.2/2.1	-F302P-C-2:RX/TX	

控保与VCE光纤接线表

主控楼2楼 极1控制保护设备室

序号	光纤编号	信号名称	始端	终端	光纤型号	接头	长度 (m)	始端接线	终端接线	缆芯
1	=VCE11-W601A	CP_Y1_A	=S2+PCP 1A 极1控制屏A	=S2+VCE11 极1阀基电子设备屏1	6ST-6ST-C11.5*6-3M17/1.2	6ST-6ST	17	+.A-D14-CP_Y1	1A2-D1-X3	1
		FP_Y1_A						+.A-D14-FP_Y1	1A2-J1-X1	2
		CP_Y4_A						+.A-D14-CP_Y4	1A1-D1-X3	3
		FP_Y4_A						+.A-D14-FP_Y4	1A1-J1-X1	4
2	=VCE11-W601B	CP_Y1_B	=S2+PCP 1B 极1控制屏B	=S2+VCE11 极1阀基电子设备屏1	6ST-6ST-C11.5*6-3M17/1.2	6ST-6ST	17	+.A-D14-CP_Y1	1A2-D2-X3	1
		FP_Y1_B						+.A-D14-FP_Y1	1A2-J2-X1	2
		CP_Y4_B						+.A-D14-CP_Y4	1A1-D2-X3	3
		FP_Y4_B						+.A-D14-FP_Y4	1A1-J2-X1	4
3	=VCE12-W601A	CP_Y3_A	=S2+PCP 1A 极1控制屏A	=S2+VCE12 极1阀基电子设备屏2	6ST-6ST-C11.5*6-3M17/1.2	6ST-6ST	17	+.A-D14-CP_Y3	2A2-D1-X3	1
		FP_Y3_A						+.A-D14-FP_Y3	2A2-J1-X1	2
		CP_Y6_A						+.A-D14-CP_Y6	2A1-D1-X3	3
		FP_Y6_A						+.A-D14-FP_Y6	2A1-J1-X1	4
4	=VCE12-W601B	CP_Y3_B	=S2+PCP 1B 极1控制屏B	=S2+VCE12 极1阀基电子设备屏2	6ST-6ST-C11.5*6-3M17/1.2	6ST-6ST	17	+.A-D14-CP_Y3	2A2-D2-X3	1
		FP_Y3_B						+.A-D14-FP_Y3	2A2-J2-X1	2
		CP_Y6_B						+.A-D14-CP_Y6	2A1-D2-X3	3
		FP_Y6_B						+.A-D14-FP_Y6	2A1-J2-X1	4
5	=VCE13-W601A	CP_Y5_A	=S2+PCP 1A 极1控制屏A	=S2+VCE13 极1阀基电子设备屏3	6ST-6ST-C11.5*6-3M17/1.2	6ST-6ST	17	+.A-D14-CP_Y5	3A2-D1-X3	1
		FP_Y5_A						+.A-D14-FP_Y5	3A2-J1-X1	2
		CP_Y2_A						+.A-D14-CP_Y2	3A1-D1-X3	3
		FP_Y2_A						+.A-D14-FP_Y2	3A1-J1-X1	4
6	=VCE13-W601B	CP_Y5_B	=S2+PCP 1B 极1控制屏B	=S2+VCE13 极1阀基电子设备屏3	6ST-6ST-C11.5*6-3M17/1.2	6ST-6ST	17	+.A-D14-CP_Y5	3A2-D2-X3	1
		FP_Y5_B						+.A-D14-FP_Y5	3A2-J2-X1	2
		CP_Y2_B						+.A-D14-CP_Y2	3A1-D2-X3	3

		FP_Y2_B						+.A-D14-FP_Y2	3A1-J2-X1	4
7	=VCE14-W601A	CP_D4_A	=S2+PCP 1A 极1控制屏A	=S2+VCE14 极1阀基电子设备屏4	6ST-6ST-C11.5*6-3M17/1.2	6ST-6ST	17	+.A-D14-CP_D4	4A2-D1-X3	1
		FP_D4_A						+.A-D14-FP_D4	4A2-J1-X1	2
		CP_D1_A						+.A-D14-CP_D1	4A1-D1-X3	3
		FP_D1_A						+.A-D14-FP_D1	4A1-J1-X1	4
8	=VCE14-W601B	CP_D4_B	=S2+PCP 1B 极1控制屏B	=S2+VCE14 极1阀基电子设备屏4	6ST-6ST-C11.5*6-3M20/1.2	6ST-6ST	20	+.A-D14-CP_D4	4A2-D2-X3	1
		FP_D4_B						+.A-D14-FP_D4	4A2-J2-X1	2
		CP_D1_B						+.A-D14-CP_D1	4A1-D2-X3	3
		FP_D1_B						+.A-D14-FP_D1	4A1-J2-X1	4
9	=VCE14-W602A	OLT MODE-A	=S2+PCP 1A 极1控制屏A	=S2+VCE14 极1阀基电子设备屏4	6ST-6ST-C11.5*6-3M17/1.2	6ST-6ST	17	+.A-D12-T1	4A3-B7-X7	1
		换流变充电Energized_A						+.A-D12-T2	4A3-B15-X7	2
		换流阀解锁DBLK_A						+.A-D12-T3	4A3-B14-X7	3
10	=VCE14-W603A	逆变模式INV_Ind_A	=S2+PCP 1A 极1控制屏A	=S2+VCE14 极1阀基电子设备屏4	6ST-6ST-C11.5*6-3M17/1.2	6ST-6ST	17	+.A-D12-T5	4A3-B11-X7	1
		录波REC_Trig_A						+.A-D12-T6	4A3-B17-X7	2
		投旁通对BYPASS_A						+.A-D14-BP	4A3-B12-X7	3
11	=VCE14-W604A	ACTIVE-A	=S2+PCP 1A 极1控制屏A	=S2+VCE14 极1阀基电子设备屏4	6ST-6ST-C11.5*6-3M17/1.2	6ST-6ST	17	-D31:T1	4A3-B13-X7	1
		VBE TRIP-A						-D31:R2	4A3-B8-X8	2
		VBE OK-A						-D31:R1	4A3-B9-X8	3
12	=VCE15-W601A	CP_D6_A	=S2+PCP 1A 极1控制屏A	=S2+VCE15 极1阀基电子设备屏5	6ST-6ST-C11.5*6-3M20/1.2	6ST-6ST	20	+.A-D14-CP_D6	5A2-D1-X3	1
		FP_D6_A						+.A-D14-FP_D6	5A2-J1-X1	2
		CP_D3_A						+.A-D14-CP_D3	5A1-D1-X3	3
		FP_D3_A						+.A-D14-FP_D3	5A1-J1-X1	4
13	=VCE15-W601B	CP_D6_B	=S2+PCP 1B 极1控制屏B	=S2+VCE15 极1阀基电子设备屏5	6ST-6ST-C11.5*6-3M20/1.2	6ST-6ST	20	+.A-D14-CP_D6	5A2-D2-X3	1
		FP_D6_B						+.A-D14-FP_D6	5A2-J2-X1	2
		CP_D3_B						+.A-D14-CP_D3	5A1-D2-X3	3
		FP_D3_B						+.A-D14-FP_D3	5A1-J2-X1	4

14	=VCE16-W601A	CP_D2_A	=S2+PCP 1A 极1控制屏A	=S2+VCE16 极1阀基电子设备屏6	6ST-6ST-C11.5*6-3M20/1.2	6ST-6ST	20	+.A-D14-CP_D2	6A2-D1-X3	1
		FP_D2_A						+.A-D14-FP_D2	6A2-J1-X1	2
		CP_D5_A						+.A-D14-CP_D5	6A1-D1-X3	3
		FP_D5_A						+.A-D14-FP_D5	6A1-J1-X1	4
15	=VCE16-W601B	CP_D2_B	=S2+PCP 1B 极1控制屏B	=S2+VCE16 极1阀基电子设备屏6	6ST-6ST-C11.5*6-3M20/1.2	6ST-6ST	20	+.A-D14-CP_D2	6A2-D2-X3	1
		FP_D2_B						+.A-D14-FP_D2	6A2-J2-X1	2
		CP_D5_B						+.A-D14-CP_D5	6A1-D2-X3	3
		FP_D5_B						+.A-D14-FP_D5	6A1-J2-X1	4
16	=VCE16-W602B	OLT MODE-B	=S2+PCP 1B 极1控制屏B	=S2+VCE16 极1阀基电子设备屏6	6ST-6ST-C11.5*6-3M20/1.2	6ST-6ST	20	+.A-D12-T1	6A3-B7-X7	1
		换流变充电Energized_B						+.A-D12-T2	6A3-B15-X7	2
		换流阀解锁DBLK_B						+.A-D12-T3	6A3-B14-X7	3
17	=VCE16-W603B	逆变模式INV_Ind_B	=S2+PCP 1B 极1控制屏B	=S2+VCE16 极1阀基电子设备屏6	6ST-6ST-C11.5*6-3M20/1.2	6ST-6ST	20	+.A-D12-T5	6A3-B11-X7	1
		录波REC_Trig_B						+.A-D12-T6	6A3-B17-X7	2
		投旁通对BYPASS_B						+.A-D14-BP	6A3-B12-X7	3
18	=VCE16-W604B	ACTIVE-B	=S2+PCP 1B 极1控制屏B	=S2+VCE16 极1阀基电子设备屏6	6ST-6ST-C11.5*6-3M20/1.2	6ST-6ST	20	-D31:T1	6A3-B13-X7	1
		VBE TRIP-B						-D31:R2	6A3-B8-X8	2
		VBE OK-B						-D31:R1	6A3-B9-X8	3

主控楼2楼 极1控制保护设备室

序号	光纤编号	信号名称	始端	终端	光纤型号	接头	长度 (m)	始端接线	终端接线	缆芯
1	=VCE21-W601A	CP_Y1_A	=S2+PCP 2A 极2控制屏A	=S2+VCE21 极2阀基电子设备屏1	6ST-6ST-C11.5*6-3M17/1.2	6ST-6ST	17	+.A-D14-CP_Y1	1A1-D1-X3	1
		FP_Y1_A						+.A-D14-FP_Y1	1A1-J1-X1	2
		CP_Y4_A						+.A-D14-CP_Y4	1A2-D1-X3	3
		FP_Y4_A						+.A-D14-FP_Y4	1A2-J1-X1	4
2	=VCE21-W601B	CP_Y1_B	=S2+PCP 2B 极2控制屏B	=S2+VCE21 极2阀基电子设备屏1	6ST-6ST-C11.5*6-3M17/1.2	6ST-6ST	17	+.A-D14-CP_Y1	1A1-D2-X3	1
		FP_Y1_B						+.A-D14-FP_Y1	1A1-J2-X1	2
		CP_Y4_B						+.A-D14-CP_Y4	1A2-D2-X3	3

		FP_Y4_B						+.A-D14-FP_Y4	1A2-J2-X1	4
3	=VCE22-W601A	CP_Y3_A	=S2+PCP 2A 极2控制屏A	=S2+VCE22 极2阀基电子设备屏2	6ST-6ST-C11.5*6-3M17/1.2	6ST-6ST	17	+.A-D14-CP_Y3	2A1-D1-X3	1
		FP_Y3_A						+.A-D14-FP_Y3	2A1-J1-X1	2
		CP_Y6_A						+.A-D14-CP_Y6	2A2-D1-X3	3
		FP_Y6_A						+.A-D14-FP_Y6	2A2-J1-X1	4
4	=VCE22-W601B	CP_Y3_B	=S2+PCP 2B 极2控制屏B	=S2+VCE22 极2阀基电子设备屏2	6ST-6ST-C11.5*6-3M17/1.2	6ST-6ST	17	+.A-D14-CP_Y3	2A1-D2-X3	1
		FP_Y3_B						+.A-D14-FP_Y3	2A1-J2-X1	2
		CP_Y6_B						+.A-D14-CP_Y6	2A2-D2-X3	3
		FP_Y6_B						+.A-D14-FP_Y6	2A2-J2-X1	4
5	=VCE23-W601A	CP_Y5_A	=S2+PCP 2A 极2控制屏A	=S2+VCE23 极2阀基电子设备屏3	6ST-6ST-C11.5*6-3M17/1.2	6ST-6ST	17	+.A-D14-CP_Y5	3A1-D1-X3	1
		FP_Y5_A						+.A-D14-FP_Y5	3A1-J1-X1	2
		CP_Y2_A						+.A-D14-CP_Y2	3A2-D1-X3	3
		FP_Y2_A						+.A-D14-FP_Y2	3A2-J1-X1	4
6	=VCE23-W601B	CP_Y5_B	=S2+PCP 2B 极2控制屏B	=S2+VCE23 极2阀基电子设备屏3	6ST-6ST-C11.5*6-3M17/1.2	6ST-6ST	17	+.A-D14-CP_Y5	3A1-D2-X3	1
		FP_Y5_B						+.A-D14-FP_Y5	3A1-J2-X1	2
		CP_Y2_B						+.A-D14-CP_Y2	3A2-D2-X3	3
		FP_Y2_B						+.A-D14-FP_Y2	3A2-J2-X1	4
7	=VCE24-W601A	CP_D4_A	=S2+PCP 2A 极2控制屏A	=S2+VCE24 极2阀基电子设备屏4	6ST-6ST-C11.5*6-3M17/1.2	6ST-6ST	17	+.A-D14-CP_D4	4A1-D1-X3	1
		FP_D4_A						+.A-D14-FP_D4	4A1-J1-X1	2
		CP_D1_A						+.A-D14-CP_D1	4A2-D1-X3	3
		FP_D1_A						+.A-D14-FP_D1	4A2-J1-X1	4
8	=VCE24-W601B	CP_D4_B	=S2+PCP 2B 极2控制屏B	=S2+VCE24 极2阀基电子设备屏4	6ST-6ST-C11.5*6-3M20/1.2	6ST-6ST	20	+.A-D14-CP_D4	4A1-D2-X3	1
		FP_D4_B						+.A-D14-FP_D4	4A1-J2-X1	2
		CP_D1_B						+.A-D14-CP_D1	4A2-D2-X3	3
		FP_D1_B						+.A-D14-FP_D1	4A2-J2-X1	4
		OLT MODE-A		=S2+VCE24				+.A-D12-T1	4A3-B7-X7	1

9	=VCE24-W602A	换流变充电Energized_A	=S2+PCP 2A 极2控制屏A	=S2+VCE24 极2阀基电子设备屏4	6ST-6ST-C11.5*6-3M17/1.2	6ST-6ST	17	+.A-D12-T2	4A3-B15-X7	2
		换流阀解锁DBLK_A						+.A-D12-T3	4A3-B14-X7	3
10	=VCE24-W603A	逆变模式INV_Ind_A	=S2+PCP 2A 极2控制屏A	=S2+VCE24 极2阀基电子设备屏4	6ST-6ST-C11.5*6-3M17/1.2	6ST-6ST	17	+.A-D12-T5	4A3-B11-X7	1
		录波REC_Trig_A						+.A-D12-T6	4A3-B17-X7	2
		投旁通对BYPASS_A						+.A-D14-BP	4A3-B12-X7	3
11	=VCE24-W604A	ACTIVE-A	=S2+PCP 2A 极2控制屏A	=S2+VCE24 极2阀基电子设备屏4	6ST-6ST-C11.5*6-3M17/1.2	6ST-6ST	17	-D31:T1	4A3-B13-X7	1
		VBE TRIP-A						-D31:R2	4A3-B8-X8	2
		VBE OK-A						-D31:R1	4A3-B9-X8	3
12	=VCE25-W601A	CP_D6_A	=S2+PCP 2A 极2控制屏A	=S2+VCE25 极2阀基电子设备屏5	6ST-6ST-C11.5*6-3M20/1.2	6ST-6ST	20	+.A-D14-CP_D6	5A1-D1-X3	1
		FP_D6_A						+.A-D14-FP_D6	5A1-J1-X1	2
		CP_D3_A						+.A-D14-CP_D3	5A2-D1-X3	3
		FP_D3_A						+.A-D14-FP_D3	5A2-J1-X1	4
13	=VCE25-W601B	CP_D6_B	=S2+PCP 2B 极2控制屏B	=S2+VCE25 极2阀基电子设备屏5	6ST-6ST-C11.5*6-3M20/1.2	6ST-6ST	20	+.A-D14-CP_D6	5A1-D2-X3	1
		FP_D6_B						+.A-D14-FP_D6	5A1-J2-X1	2
		CP_D3_B						+.A-D14-CP_D3	5A2-D2-X3	3
		FP_D3_B						+.A-D14-FP_D3	5A2-J2-X1	4
14	=VCE26-W601A	CP_D2_A	=S2+PCP 2A 极2控制屏A	=S2+VCE26 极2阀基电子设备屏6	6ST-6ST-C11.5*6-3M20/1.2	6ST-6ST	20	+.A-D14-CP_D2	6A1-D1-X3	1
		FP_D2_A						+.A-D14-FP_D2	6A1-J1-X1	2
		CP_D5_A						+.A-D14-CP_D5	6A2-D1-X3	3
		FP_D5_A						+.A-D14-FP_D5	6A2-J1-X1	4
15	=VCE26-W601B	CP_D2_B	=S2+PCP 2B 极2控制屏B	=S2+VCE26 极2阀基电子设备屏6	6ST-6ST-C11.5*6-3M20/1.2	6ST-6ST	20	+.A-D14-CP_D2	6A1-D2-X3	1
		FP_D2_B						+.A-D14-FP_D2	6A1-J2-X1	2
		CP_D5_B						+.A-D14-CP_D5	6A2-D2-X3	3
		FP_D5_B						+.A-D14-FP_D5	6A2-J2-X1	4
16	=VCE26-W602B	OLT MODE-B	=S2+PCP 2B 极2控制屏B	=S2+VCE26 极2阀基电子设备屏6	6ST-6ST-C11.5*6-3M20/1.2	6ST-6ST	20	+.A-D12-T1	6A3-B7-X7	1
		换流变充电Energized_B						+.A-D12-T2	6A3-B15-X7	2

		换流阀解锁DBLK_B		设备屏6				+.A-D12-T3	6A3-B14-X7	3
17	=VCE26-W603B	逆变模式INV_Ind_B	=S2+PCP 2B 极2控制屏B	=S2+VCE26 极2阀基电子设备屏6	6ST-6ST-C11.5*6-3M20/1.2	6ST-6ST	20	+.A-D12-T5	6A3-B11-X7	1
		录波REC_Trig_B						+.A-D12-T6	6A3-B17-X7	2
		投旁通对BYPASS_B						+.A-D14-BP	6A3-B12-X7	3
18	=VCE26-W604B	ACTIVE-B	=S2+PCP 2B 极2控制屏B	=S2+VCE26 极2阀基电子设备屏6	6ST-6ST-C11.5*6-3M20/1.2	6ST-6ST	20	-D31:T1	6A3-B13-X7	1
		VBE TRIP-B						-D31:R2	6A3-B8-X8	2
		VBE OK-B						-D31:R1	6A3-B9-X8	3

控保与阀冷接口光纤总线接线表

主控楼2楼 极1控制保护设备室——>主控楼1楼极1阀冷控制保护设备室

序号	光纤编号	信号名称	始端	终端	光纤型号	接头	长度 (m)	始端接线	终端接线	缆芯
1	=VCCP 1A-W501A	阀冷系统请求跳闸A	=S2+PCP 1A 极1控制屏A	=S2+1AP4 极1阀内冷控制柜	LSFH-16F-16ST-16ST-L50M	16ST-16ST	50	-A201-D01-R1	PBOLM1A:Q00	1
		阀冷系统请求功率回降A						-A201-D01-R2	PBOLM1A:Q01	2
		阀冷系统可用A						-A201-D01-R3	PBOLM1A:Q02	3
		阀冷系统具备运行条件A						-A201-D01-R4	PBOLM1A:Q03	4
		阀冷具备冗余冷却能力A						-A201-D01-R5	PBOLM1A:Q04	5
		阀冷系统主用/备用A						-A201-D01-R6	PBOLM1A:Q05	6
		备用								7
		备用								8
		控保系统主用A						-A201-D01-T1	PBOLM1A:I00	9
		远程切换主泵A						-A201-D01-T2	PBOLM1A:I01	10
		换流阀解锁/闭锁A						-A201-D01-T3	PBOLM1A:I02	11
		模拟量A						-A201-D08-R1	PBOLM1A:A00	12
2	=VCCP 1B-W501A	阀冷系统请求跳闸B	=S2+PCP 1A 极1控制屏A	=S2+1AP5 极1阀内冷控制柜	LSFH-16F-16ST-16ST-L45M	16ST-16ST	45	-A201-D03-R1	PBOLM1B:Q00	1
		阀冷系统请求功率回降B						-A201-D03-R2	PBOLM1B:Q01	2
		阀冷系统可用B						-A201-D03-R3	PBOLM1B:Q02	3
		阀冷系统具备运行条件B						-A201-D03-R4	PBOLM1B:Q03	4
		阀冷具备冗余冷却能力B						-A201-D03-R5	PBOLM1B:Q04	5
		阀冷系统主用/备用B						-A201-D03-R6	PBOLM1B:Q05	6
		备用								7
		备用								8
		控保系统主用B						-A201-D03-T1	PBOLM1B:I00	9
		远程切换主泵B						-A201-D03-T2	PBOLM1B:I01	10
		换流阀解锁/闭锁B						-A201-D03-T3	PBOLM1B:I02	11
		模拟量B						-A201-D08-R2	PBOLM1B:A00	12
3	=VCCP 1A-W501B	阀冷系统请求跳闸A	=S2+PCP 1B 极1控制屏B	=S2+1AP4 极1阀内冷控制柜	LSFH-16F-16ST-16ST-L50M	16ST-16ST	50	-A201-D01-R1	PBOLM2A:Q00	1
		阀冷系统请求功率回降A						-A201-D01-R2	PBOLM2A:Q01	2
		阀冷系统可用A						-A201-D01-R3	PBOLM2A:Q02	3
		阀冷系统具备运行条件A						-A201-D01-R4	PBOLM2A:Q03	4
		阀冷具备冗余冷却能力A						-A201-D01-R5	PBOLM2A:Q04	5
		阀冷系统主用/备用A						-A201-D01-R6	PBOLM2A:Q05	6
		备用								7
		备用								8
		控保系统主用A						-A201-D01-T1	PBOLM2A:I00	9

		远程切换主泵A						-A201-D01-T2	PBOLM2A:I01	10
		换流阀解锁/闭锁A						-A201-D01-T3	PBOLM2A:I02	11
		模拟量A						-A201-D08-R1	PBOLM2A:A00	12
4	=VCCP 1B-W501B	阀冷系统请求跳闸B	=S2+PCP 1B 极1控制屏B	=S2+1AP5 极1阀内冷控制柜	LSFH-16F-16ST-16ST-L45M	16ST-16ST	45	-A201-D03-R1	PBOLM2B:Q00	1
		阀冷系统请求功率回降B						-A201-D03-R2	PBOLM2B:Q01	2
		阀冷系统可用B						-A201-D03-R3	PBOLM2B:Q02	3
		阀冷系统具备运行条件B						-A201-D03-R4	PBOLM2B:Q03	4
		阀冷具备冗余冷却能力B						-A201-D03-R5	PBOLM2B:Q04	5
		阀冷系统主用/备用B						-A201-D03-R6	PBOLM2B:Q05	6
		备用								7
		备用								8
		控保系统主用B						-A201-D03-T1	PBOLM2B:I00	9
		远程切换主泵B						-A201-D03-T2	PBOLM2B:I01	10
		换流阀解锁/闭锁B						-A201-D03-T3	PBOLM2B:I02	11
		模拟量B						-A201-D08-R2	PBOLM2B:A00	12

主控楼3楼极2控保设备室——>主控楼1楼极2低端阀组VCCP设备室

序号	光纤编号	信号名称	始端	终端	光纤型号	接头	长度 (m)	始端接线	终端接线	缆芯
1	=VCCP 2A-W501A	阀冷系统请求跳闸A	=S2+PCP 2A 极2控制屏A	=S2+2AP4 极2阀内冷控制柜	LSFH-16F-16ST-16ST-L50M	16ST-16ST	50	-A201-D01-R1	PBOLM1A:Q00	1
		阀冷系统请求功率回降A						-A201-D01-R2	PBOLM1A:Q01	2
		阀冷系统可用A						-A201-D01-R3	PBOLM1A:Q02	3
		阀冷系统具备运行条件A						-A201-D01-R4	PBOLM1A:Q03	4
		阀冷具备冗余冷却能力A						-A201-D01-R5	PBOLM1A:Q04	5
		阀冷系统主用/备用A						-A201-D01-R6	PBOLM1A:Q05	6
		备用								7
		备用								8
		控保系统主用A						-A201-D01-T1	PBOLM1A:I00	9
		远程切换主泵A						-A201-D01-T2	PBOLM1A:I01	10
		换流阀解锁/闭锁A						-A201-D01-T3	PBOLM1A:I02	11
		模拟量A						-A201-D08-R1	PBOLM1A:A00	12
2	=VCCP 2B-W501A	阀冷系统请求跳闸B	=S2+PCP 2A 极2控制屏A	=S2+1AP5 极2阀内冷控制柜	LSFH-16F-16ST-16ST-L45M	16ST-16ST	45	-A201-D03-R1	PBOLM1B:Q00	1
		阀冷系统请求功率回降B						-A201-D03-R2	PBOLM1B:Q01	2
		阀冷系统可用B						-A201-D03-R3	PBOLM1B:Q02	3
		阀冷系统具备运行条件B						-A201-D03-R4	PBOLM1B:Q03	4
		阀冷具备冗余冷却能力B						-A201-D03-R5	PBOLM1B:Q04	5
		阀冷系统主用/备用B						-A201-D03-R6	PBOLM1B:Q05	6
		备用								7

		备用								8
		控保系统主用B						-A201-D03-T1	PBOLM1B:I00	9
		远程切换主泵B						-A201-D03-T2	PBOLM1B:I01	10
		换流阀解锁/闭锁B						-A201-D03-T3	PBOLM1B:I02	11
		模拟量B						-A201-D08-R2	PBOLM1B:A00	12
3	=VCCP 2A-W501B	阀冷系统请求跳闸A	=S2+PCP 2B 极2控制屏B	=S2+2AP4 极2阀内冷控制柜	LSFH-16F-16ST-16ST-L50M	16ST-16ST	50	-A201-D01-R1	PBOLM2A:Q00	1
		阀冷系统请求功率回降A						-A201-D01-R2	PBOLM2A:Q01	2
		阀冷系统可用A						-A201-D01-R3	PBOLM2A:Q02	3
		阀冷系统具备运行条件A						-A201-D01-R4	PBOLM2A:Q03	4
		阀冷具备冗余冷却能力A						-A201-D01-R5	PBOLM2A:Q04	5
		阀冷系统主用/备用A						-A201-D01-R6	PBOLM2A:Q05	6
		备用								7
		备用								8
		控保系统主用A						-A201-D01-T1	PBOLM2A:I00	9
		远程切换主泵A						-A201-D01-T2	PBOLM2A:I01	10
		换流阀解锁/闭锁A						-A201-D01-T3	PBOLM2A:I02	11
		模拟量A						-A201-D08-R1	PBOLM2A:A00	12
4	=VCCP 2B-W501B	阀冷系统请求跳闸B	=S2+PCP 2B 极2控制屏B	=S2+1AP5 极2阀内冷控制柜	LSFH-16F-16ST-16ST-L45M	16ST-16ST	45	-A201-D03-R1	PBOLM2B:Q00	1
		阀冷系统请求功率回降B						-A201-D03-R2	PBOLM2B:Q01	2
		阀冷系统可用B						-A201-D03-R3	PBOLM2B:Q02	3
		阀冷系统具备运行条件B						-A201-D03-R4	PBOLM2B:Q03	4
		阀冷具备冗余冷却能力B						-A201-D03-R5	PBOLM2B:Q04	5
		阀冷系统主用/备用B						-A201-D03-R6	PBOLM2B:Q05	6
		备用								7
		备用								8
		控保系统主用B						-A201-D03-T1	PBOLM2B:I00	9
		远程切换主泵B						-A201-D03-T2	PBOLM2B:I01	10
		换流阀解锁/闭锁B						-A201-D03-T3	PBOLM2B:I02	11
		模拟量B						-A201-D08-R2	PBOLM2B:A00	12

SFH-16F-16ST-16ST-L5(4
SFH-16F-16ST-16ST-L4! 4

主控楼2楼 极1控制保护设备室——>主控楼1楼极1阀冷控制保护设备室										
序号	光纤编号	信号名称	始端	终端	光纤型号	接头	长度 (m)	始端接线	终端接线	缆芯
1	=VCCP 1A		=S2+SPI 11A	=S2+1AP4	LSFH-4F-4ST	4ST-4ST	40	-UO21-CH3:T	-OLM1A-CH2:R	1

1	-W101A		极1站用电接口屏A	极1阀内冷控制柜	-4ST-L40M	4ST-4ST	40	-U021-CH3:R	-OLM1A-CH2:T	2
2	=VCCP 1B -W101A		=S2+SPI 11A 极1站用电接口屏A	=S2+1AP5 极1阀内冷控制柜	LSFH-4F-4ST -4ST-L40M	4ST-4ST	40	-U021-CH2:T	-OLM2A-CH3:R	1
								-U021-CH2:R	-OLM2A-CH3:T	2
3	=VCCP 1A -W101B		=S2+SPI 11B 极1站用电接口屏B	=S2+1AP4 极1阀内冷控制柜	LSFH-4F-4ST -4ST-L40M	4ST-4ST	40	-U021-CH3:T	-OLM1B-CH2:R	1
								-U021-CH3:R	-OLM1B-CH2:T	2
4	=VCCP 1B -W101B		=S2+SPI 11B 极1站用电接口屏B	=S2+1AP5 极1阀内冷控制柜	LSFH-4F-4ST -4ST-L40M	4ST-4ST	40	-U021-CH2:T	-OLM2B-CH3:R	1
								-U021-CH2:R	-OLM2B-CH3:T	2

主控楼1楼极1阀冷控制保护设备室

序号	光纤编号	信号名称	始端	终端	光纤型号	接头	长度 (m)	始端接线	终端接线	缆芯
1	=VCCP 1B -W102A		=S2+1AP4 极1阀内冷控制柜	=S2+1AP5 极1阀内冷控制柜	2ST-2ST-2M3B -L12/0.3	2ST-2ST	12	-OLM1A-CH3:T	-OLM2A-CH2:T	1
								-OLM1A-CH3:R	-OLM2A-CH2:R	2
2	=VCCP 1B -W102B		=S2+1AP4 极1阀内冷控制柜	=S2+1AP5 极1阀内冷控制柜	2ST-2ST-2M3B -L12/0.3	2ST-2ST	12	-OLM1B-CH3:T	-OLM2B-CH2:T	1
								-OLM1B-CH3:R	-OLM2B-CH2:R	2

主控楼2楼 极2控制保护设备室——>主控楼1楼极2阀冷控制保护设备室

序号	光纤编号	信号名称	始端	终端	光纤型号	接头	长度 (m)	始端接线	终端接线	缆芯
1	=VCCP 2A -W101A		=S2+SPI 21A 极2站用电接口屏A	=S2+2AP4 极2阀内冷控制柜	LSFH-4F-4ST -4ST-L40M	4ST-4ST	40	-U021-CH3:T	-OLM1A-CH2:R	1
								-U021-CH3:R	-OLM1A-CH2:T	2
2	=VCCP 2B -W101A		=S2+SPI 21A 极2站用电接口屏A	=S2+2AP5 极2阀内冷控制柜	LSFH-4F-4ST -4ST-L40M	4ST-4ST	40	-U021-CH2:T	-OLM2A-CH3:R	1
								-U021-CH2:R	-OLM2A-CH3:T	2
3	=VCCP 2A -W101B		=S2+SPI 21B 极2站用电接口屏B	=S2+2AP4 极2阀内冷控制柜	LSFH-4F-4ST -4ST-L40M	4ST-4ST	40	-U021-CH3:T	-OLM1B-CH2:R	1
								-U021-CH3:R	-OLM1B-CH2:T	2
4	=VCCP 2B -W101B		=S2+SPI 21B 极2站用电接口屏B	=S2+2AP5 极2阀内冷控制柜	LSFH-4F-4ST -4ST-L40M	4ST-4ST	40	-U021-CH2:T	-OLM2B-CH3:R	1
								-U021-CH2:R	-OLM2B-CH3:T	2

主控楼1楼极2阀冷控制保护设备室

序号	光纤编号	信号名称	始端	终端	光纤型号	接头	长度 (m)	始端接线	终端接线	缆芯
1	=VCCP 2B -W102A		=S2+2AP4 极2阀内冷控制柜	=S2+2AP5 极2阀内冷控制柜	2ST-2ST-2M3B -L12/0.3	2ST-2ST	12	-OLM1A-CH3:T	-OLM2A-CH2:T	1
								-OLM1A-CH3:R	-OLM2A-CH2:R	2
2	=VCCP 2B -W102B		=S2+2AP4 极2阀内冷控制柜	=S2+2AP5 极2阀内冷控制柜	2ST-2ST-2M3B -L12/0.3	2ST-2ST	12	-OLM1B-CH3:T	-OLM2B-CH2:T	1
								-OLM1B-CH3:R	-OLM2B-CH2:R	2

现场总线、辅助系统、换流变TEC、后备无功控制、谐波监视光纤接线表

主控楼2楼 站公用控制保护设备室

序号	光纤编号	始端	终端	光纤型号	接头	长度 (m)	始端接线	终端接线	芯数
1	=OFI-W01A1	=S2+ASC A 交流站控屏 A	=S2+OFI 主控楼光纤接口屏	2ST-2ST-2M3B-L12/0.3	2ST-2ST	12	-UO11-CH2:T	-A1:1	1
							-UO11-CH2:R	-A1:2	2
	=OFI-W25A1			2ST-2ST-2M3B-L12/0.3	2ST-2ST	12	-UO11-CH3:T	-A1:25	1
							-UO11-CH3:R	-A1:26	2
2	=OFI-W03A1	=S2+ASC B 交流站控屏 B	=S2+OFI 主控楼光纤接口屏	2ST-2ST-2M3B-L12/0.3	2ST-2ST	12	-UO11-CH2:T	-A1:3	1
							-UO11-CH2:R	-A1:4	2
	=OFI-W27A1			2ST-2ST-2M3B-L12/0.3	2ST-2ST	12	-UO11-CH3:T	-A1:27	1
							-UO11-CH3:R	-A1:28	2
3	=OFI-W01A2	=S2+DSC A 直流站控屏A	=S2+OFI 主控楼光纤接口屏	2ST-2ST-2M3B-L18/0.3	2ST-2ST	18	-UO11-CH3:T	-A2:1	1
							-UO11-CH3:R	-A2:2	2
	=OFI-W25A2			2ST-2ST-2M3B-L18/0.3	2ST-2ST	18	-UO11-CH2:T	-A2:25	1
							-UO11-CH2:R	-A2:26	2
4	=OFI-W03A2	=S2+DSC B 直流站控屏B	=S2+OFI 主控楼光纤接口屏	2ST-2ST-2M3B-L18/0.3	2ST-2ST	18	-UO11-CH3:T	-A2:3	1
							-UO11-CH3:R	-A2:4	2
	=OFI-W27A2			2ST-2ST-2M3B-L18/0.3	2ST-2ST	18	-UO11-CH2:T	-A2:27	1
							-UO11-CH2:R	-A2:28	2
5	=OFI-W07A1	=S2+SPC A 站用电控制屏A	=S2+OFI 主控楼光纤接口屏	2ST-2ST-2M3B-L15/0.3	2ST-2ST	15	-UO12-CH2:T	-A1:7	1
							-UO12-CH2:R	-A1:8	2
	=OFI-W31A2			2ST-2ST-2M3B-L15/0.3	2ST-2ST	15	-UO12-CH3:T	-A2:31	1
							-UO12-CH3:R	-A2:32	2
6	=OFI-W09A1	=S2+SPC B 站用电控制屏B	=S2+OFI 主控楼光纤接口屏	2ST-2ST-2M3B-L15/0.3	2ST-2ST	15	-UO12-CH2:T	-A1:9	1
							-UO12-CH2:R	-A1:10	2
	=OFI-W33A2			2ST-2ST-2M3B-L15/0.3	2ST-2ST	15	-UO12-CH3:T	-A2:33	1
							-UO12-CH3:R	-A2:34	2
	=OFI-W23A1			2ST-2ST-2M3B-L15/0.3	2ST-2ST	15	-U11-SLOT1-1:TX	-A1:23	1

	=OFI-W23A1			2ST-2ST-2M3B-L15/0.3	2ST-2ST	15	-U11-SLOT1-1:RX	-A1:24	2
7	=OFI-W47A1	=S2+AWS 辅助系统接口屏	=S2+OFI 主控楼光纤接口屏	2ST-2ST-2M3B-L15/0.3	2ST-2ST	15	-U11-SLOT2-1:TX	-A1:47	1
							-U11-SLOT2-1:RX	-A1:48	2
	=OFI-W23A2			2ST-2ST-2M3B-L15/0.3	2ST-2ST	15	-U11-SLOT3-1:TX	-A2:23	1
							-U11-SLOT3-1:RX	-A2:24	2
8	=OFI-W07A2	=S2+PCI 极控接口屏	=S2+OFI 主控楼光纤接口屏	2ST-2ST-2M3B-L18/0.3	2ST-2ST	18	-U11-SLOT3-4:TX	-A2:7	1
							-U11-SLOT3-4:RX	-A2:8	2
	=OFI-W09A2			2ST-2ST-2M3B-L18/0.3	2ST-2ST	18	-U12-SLOT3-4:TX	-A2:9	1
							-U12-SLOT3-4:RX	-A2:10	2

主控楼2楼 站公用控制保护设备室——>主控楼2楼 极1控制保护设备室

序号	光纤编号	始端	终端	光纤型号	接头	长度 (m)	始端接线	终端接线	芯数
1	=SPI 11A-W001	=S2+SPC A 站用电控制屏A	=S2+SPI 11A 极1站用电接口屏A	4ST-4ST-C9.5*4-3M35/0.3	4ST-4ST	35	-UO13-CH2:T	-UO11-CH3:R	1
							-UO13-CH2:R	-UO11-CH3:T	2
2	=SPI 11B-W001	=S2+SPC B 站用电控制屏B	=S2+SPI 11B 极1站用电接口屏B	4ST-4ST-C9.5*4-3M35/0.3	4ST-4ST	35	-UO13-CH2:T	-UO11-CH3:R	1
							-UO13-CH2:R	-UO11-CH3:T	2
3	=PCP 1A-W001	=S2+PCI 极控接口屏	=S2+PCP 1A 极1控制屏A	4ST-4ST-C9.5*4-3M40/0.3	4ST-4ST	40	-UO11-CH3:T	-UO11-CH2:R	1
							-UO11-CH3:R	-UO11-CH2:T	2
4	=PCP 1B-W001	=S2+PCI 极控接口屏	=S2+PCP 1B 极1控制屏B	4ST-4ST-C9.5*4-3M40/0.3	4ST-4ST	40	-UO21-CH3:T	-UO11-CH2:R	1
							-UO21-CH3:R	-UO11-CH2:T	2
5	=OHM-W401	=S2+OHM 谐波监视屏	=S2+DMU 1A 极1直流场合并单元屏A	2ST-2ST-2M3B-L35/0.3	2ST-2ST	35	-A13:RX1	-H2.2:X5	1
							备用		2

主控楼2楼 站公用控制保护设备室——>主控楼2楼 极2控制保护设备室

序号	光纤编号	始端	终端	光纤型号	接头	长度 (m)	始端接线	终端接线	芯数
1	=SPI 21A-W001	=S2+SPC A 站用电控制屏A	=S2+SPI 21A 极2站用电接口屏A	4ST-4ST-C9.5*4-3M55/0.3	4ST-4ST	55	-UO13-CH3:T	-UO11-CH2:R	1
							-UO13-CH3:R	-UO11-CH2:T	2
2	=SPI 21B-W001	=S2+SPC B 站用电控制屏B	=S2+SPI 21B 极2站用电接口屏B	4ST-4ST-C9.5*4-3M55/0.3	4ST-4ST	55	-UO13-CH3:T	-UO11-CH2:R	1
							-UO13-CH3:R	-UO11-CH2:T	2
3	=PCP 2A-W001	=S2+PCI 极控接口屏	=S2+PCP 2A 极2控制屏A	4ST-4ST-C9.5*4-3M50/0.3	4ST-4ST	50	-UO12-CH3:T	-UO11-CH2:R	1
							-UO12-CH3:R	-UO11-CH2:T	2
4	=PCP 2B-W001	=S2+PCI 极控接口屏	=S2+PCP 2B 极2控制屏B	4ST-4ST-C9.5*4-3M50/0.3	4ST-4ST	50	-UO22-CH3:T	-UO11-CH2:R	1
							-UO22-CH3:R	-UO11-CH2:T	2
5	=OHM-W411	=S2+OHM 谐波监视屏	=S2+DMU 2A 极2直流场合并单元屏A	2ST-2ST-2M3B-L60/0.3	2ST-2ST	60	-A13:RX3	-H2.2:X5	1
							备用		2

主控楼2楼 极1控制保护设备室——>主控楼2楼 极2控制保护设备室

序号	光纤编号	始端	终端	光纤型号	接头	长度 (m)	始端接线	终端接线	芯数
1	=SPI 21A-W002	=S2+SPI 11A 极1站用电接口屏A	=S2+SPI 21A 极2站用电接口屏A	4ST-4ST-C9.5*4-3M55/0.3	4ST-4ST	55	-UO11-CH2:T	-UO11-CH3:R	1
							-UO11-CH2:R	-UO11-CH3:T	2
2	=SPI 21B-W002	=S2+SPI 11B 极1站用电接口屏B	=S2+SPI 21B 极2站用电接口屏B	4ST-4ST-C9.5*4-3M55/0.3	4ST-4ST	55	-UO11-CH2:T	-UO11-CH3:R	1
							-UO11-CH2:R	-UO11-CH3:T	2

主控楼2楼 站公用控制保护设备室——>主控楼1楼 极1换流变直流场接口设备室

序号	光纤编号	始端	终端	光纤型号	接头	长度 (m)	始端接线	终端接线	芯数
1	=PSI 1A-W001	=S2+DSC A 直流站控屏A	=S2+PSI 1A 极1直流场接口屏A	LSFH-4F-4ST-4ST-L40M	4ST-4ST	40	-UO12-CH2:T	-UO11-CH3:R	1
							-UO12-CH2:R	-UO11-CH3:T	2
2	=PSI 1B-W001	=S2+DSC B 直流站控屏B	=S2+PSI 1B 极1直流场接口屏B	LSFH-4F-4ST-4ST-L40M	4ST-4ST	40	-UO12-CH2:T	-UO11-CH3:R	1
							-UO12-CH2:R	-UO11-CH3:T	2
3	=VHI 1A-W001	=S2+PCI 极控接口屏	=S2+VHI 1A 极1阀厅接口屏A	LSFH-4F-4ST-4ST-L50M	4ST-4ST	50	-UO11-CH2:T	-UO11-CH3:R	1
							-UO11-CH2:R	-UO11-CH3:T	2
4	=VHI 1B-W001	=S2+PCI 极控接口屏	=S2+VHI 1B 极1阀厅接口屏B	LSFH-4F-4ST-4ST-L50M	4ST-4ST	50	-UO21-CH2:T	-UO11-CH3:R	1
							-UO21-CH2:R	-UO11-CH3:T	2

主控楼2楼 站公用控制保护设备室——>主控楼1楼 极2换流变直流场接口设备室

序号	光纤编号	始端	终端	光纤型号	接头	长度 (m)	始端接线	终端接线	芯数
1	=PSI 2A-W001	=S2+DSC A 直流站控屏A	=S2+PSI 2A 极2直流场接口屏A	LSFH-4F-4ST-4ST-L70M	4ST-4ST	70	-UO12-CH3:T	-UO11-CH2:R	1
							-UO12-CH3:R	-UO11-CH2:T	2
2	=PSI 2B-W001	=S2+DSC B 直流站控屏B	=S2+PSI 2B 极2直流场接口屏B	LSFH-4F-4ST-4ST-L70M	4ST-4ST	70	-UO12-CH3:T	-UO11-CH2:R	1
							-UO12-CH3:R	-UO11-CH2:T	2
3	=VHI 2A-W001	=S2+PCI 极控接口屏	=S2+VHI 2A 极2阀厅接口屏A	LSFH-4F-4ST-4ST-L75M	4ST-4ST	75	-UO12-CH2:T	-UO11-CH3:R	1
							-UO12-CH2:R	-UO11-CH3:T	2
4	=VHI 2B-W001	=S2+PCI 极控接口屏	=S2+VHI 2B 极2阀厅接口屏B	LSFH-4F-4ST-4ST-L75M	4ST-4ST	75	-UO22-CH2:T	-UO11-CH3:R	1
							-UO22-CH2:R	-UO11-CH3:T	2

主控楼1楼 极1换流变直流场接口设备室——>主控楼1楼 极2换流变直流场接口设备室

序号	光纤编号	始端	终端	光纤型号	接头	长度 (m)	始端接线	终端接线	芯数
1	=PSI 2A-W002	=S2+PSI 1A 极1直流场接口屏A	=S2+PSI 2A 极2直流场接口屏A	LSFH-4F-4ST-4ST-L85M	4ST-4ST	85	-UO11-CH2:T	-UO11-CH3:R	1
							-UO11-CH2:R	-UO11-CH3:T	2
2	=PSI 2B-W002	=S2+PSI 1B	=S2+PSI 2B	LSFH-4F-4ST-4ST-L85M	4ST-4ST	85	-UO11-CH2:T	-UO11-CH3:R	1

2	=FSI 2B-W002	极1直流场接口屏B	极2直流场接口屏B	LSFH-4F-4ST-4ST-L85M	4ST-4ST	85	-UO11-CH2:R	-UO11-CH3:T	2

主控楼2楼 极1控制保护设备室——>主控楼1楼 极1换流变直流场接口设备室

序号	光纤编号	始端	终端	光纤型号	接头	长度 (m)	始端接线	终端接线	芯数
1	=VHI 1A-W002	=S2+PCP 1A 极1控制屏A	=S2+VHI 1A 极1阀厅接口屏A	LSFH-4F-4ST-4ST-L45M	4ST-4ST	45	-UO11-CH3:T	-UO11-CH2:R	1
							-UO11-CH3:R	-UO11-CH2:T	2
2	=VHI 1B-W002	=S2+PCP 1B 极1控制屏B	=S2+VHI 1B 极1阀厅接口屏B	LSFH-4F-4ST-4ST-L45M	4ST-4ST	45	-UO11-CH3:T	-UO11-CH2:R	1
							-UO11-CH3:R	-UO11-CH2:T	2
3	=TFYI 1B-W501A	=S2+PCP 1A 极1控制屏A	=S2+TFYI 1B 极1 Y/Y换流变接口屏B	LSFH-4F-2DLC-2DLC-L55M	2DLC-2DLC	55	+.A-D05-PMC1-X1.1/1.2	-U11-SLOT4-G1:TX/RX	1/2
4	=TFYI 1B-W501B	=S2+PCP 1B 极1控制屏B	=S2+TFYI 1B 极1 Y/Y换流变接口屏B	LSFH-4F-2DLC-2DLC-L55M	2DLC-2DLC	55	+.A-D05-PMC1-X1.1/1.2	-U11-SLOT4-G3:TX/RX	1/2
5	=TFYI 1A-W501A	=S2+PCP 1A 极1控制屏A	=S2+TFYI 1A 极1 Y/Y换流变接口屏A	LSFH-4F-2DLC-2DLC-L55M	2DLC-2DLC	55	+.A-D05-PMC1-X2.1/2.2	-U11-SLOT4-G1:TX/RX	1/2
6	=TFYI 1A-W501B	=S2+PCP 1B 极1控制屏B	=S2+TFYI 1A 极1 Y/Y换流变接口屏A	LSFH-4F-2DLC-2DLC-L55M	2DLC-2DLC	55	+.A-D05-PMC1-X2.1/2.2	-U11-SLOT4-G3:TX/RX	1/2

主控楼2楼 极1控制保护设备室

1	=VFI 1-W501A	=S2+PCP 1A 极1控制屏A	=S2+VFI 1 极1阀厅火灾跳闸接口屏	DLC-DLC-2M3B-L24/0.15	DLC-DLC	24	+.A-D07-PMC2-X1.1/1.2	-A201-4:R1/T1	1/2
2	=VFI 1-W501B	=S2+PCP 1B 极1控制屏B	=S2+VFI 1 极1阀厅火灾跳闸接口屏	DLC-DLC-2M3B-L24/0.15	DLC-DLC	24	+.A-D07-PMC2-X1.1/1.2	-A202-4:T1/R1	1/2

主控楼2楼 极2控制保护设备室——>主控楼1楼 极2换流变直流场接口设备室

序号	光纤编号	始端	终端	光纤型号	接头	长度 (m)	始端接线	终端接线	芯数
1	=VHI 2A-W002	=S2+PCP 2A 极2控制屏A	=S2+VHI 2A 极2阀厅接口屏A	LSFH-4F-4ST-4ST-L45M	4ST-4ST	45	-UO11-CH3:T	-UO11-CH2:R	1
							-UO11-CH3:R	-UO11-CH2:T	2
2	=VHI 2B-W002	=S2+PCP 2B 极2控制屏B	=S2+VHI 2B 极2阀厅接口屏B	LSFH-4F-4ST-4ST-L45M	4ST-4ST	45	-UO11-CH3:T	-UO11-CH2:R	1
							-UO11-CH3:R	-UO11-CH2:T	2
3	=TFYI 2B-W501A	=S2+PCP 2A 极2控制屏A	=S2+TFYI 2B 极2 Y/Y换流变接口屏B	LSFH-4F-2DLC-2DLC-L55M	2DLC-2DLC	55	+.A-D05-PMC1-X1.1/1.2	-U11-SLOT4-G1:TX/RX	1/2
4	=TFYI 2B-W501B	=S2+PCP 2B 极2控制屏B	=S2+TFYI 2B 极2 Y/Y换流变接口屏B	LSFH-4F-2DLC-2DLC-L55M	2DLC-2DLC	55	+.A-D05-PMC1-X1.1/1.2	-U11-SLOT4-G3:TX/RX	1/2
5	=TFYI 2A-W501A	=S2+PCP 2A 极2控制屏A	=S2+TFYI 2A 极2 Y/Y换流变接口屏A	LSFH-4F-2DLC-2DLC-L55M	2DLC-2DLC	55	+.A-D05-PMC1-X2.1/2.2	-U11-SLOT4-G1:TX/RX	1/2

6	=TFYI 2A-W501B	=S2+PCP 2B 极2控制屏B	=S2+TFYI 2A 极2 Y/Y换流变接口屏A	LSFH-4F-2DLC-2DLC-L55M	2DLC-2DLC	55	+.A-D05-PMC1-X2.1/2.2	-U11-SLOT4-G3:TX/RX	1/2
主控楼2楼 极2控制保护设备室									
1	=VFI 2-W501A	=S2+PCP 2A 极2控制屏A	=S2+VFI 2 极2阀厅火灾跳闸接口屏	DLC-DLC-2M3B-L24/0.15	DLC-DLC	24	+.A-D07-PMC2-X1.1/1.2	-A201-4:R1/T1	1/2
2	=VFI 2-W501B	=S2+PCP 2B 极2控制屏B	=S2+VFI 2 极2阀厅火灾跳闸接口屏	DLC-DLC-2M3B-L24/0.15	DLC-DLC	24	+.A-D07-PMC2-X1.1/1.2	-A202-4:T1/R1	1/2
主控楼1楼 极1换流变直流场接口设备室——>换流变广场									
序号	光纤编号	始端	终端	光纤型号	接头	长度 (m)	始端接线	终端接线	芯数
1	=TFYI 1A-W503A	=S2+TFYI 1A 极1 Y/Y换流变接口屏A	P1.WT-TyA.PLC 极1Yy换流变A相风冷控制柜	LSFH-4F-4ST-4ST-L150M	4ST-4ST	150	-U11-SLOT2-1.TX		1
							-U11-SLOT2-1.RX		2
2	=TFYI 1A-W504A	=S2+TFYI 1A 极1 Y/Y换流变接口屏A	P1.WT-TyB.PLC 极1Yy换流变B相风冷控制柜	LSFH-4F-4ST-4ST-L140M	4ST-4ST	140	-U11-SLOT2-2.TX		1
							-U11-SLOT2-2.RX		2
3	=TFYI 1A-W505A	=S2+TFYI 1A 极1 Y/Y换流变接口屏A	P1.WT-TyC.PLC 极1Yy换流变C相风冷控制柜	LSFH-4F-4ST-4ST-L125M	4ST-4ST	125	-U11-SLOT2-3.TX		1
							-U11-SLOT2-3.RX		2
4	=TFYI 1A-W506A	=S2+TFYI 1A 极1 Y/Y换流变接口屏A	P1.WT-TdA.PLC 极1Yd换流变A相风冷控制柜	LSFH-4F-4ST-4ST-L110M	4ST-4ST	110	-U11-SLOT2-4.TX		1
							-U11-SLOT2-4.RX		2
5	=TFYI 1A-W507A	=S2+TFYI 1A 极1 Y/Y换流变接口屏A	P1.WT-TdB.PLC 极1Yd换流变B相风冷控制柜	LSFH-4F-4ST-4ST-L100M	4ST-4ST	100	-U11-SLOT2-5.TX		1
							-U11-SLOT2-5.RX		2
6	=TFYI 1A-W508A	=S2+TFYI 1A 极1 Y/Y换流变接口屏A	P1.WT-TdC.PLC 极1Yd换流变C相风冷控制柜	LSFH-4F-4ST-4ST-L95M	4ST-4ST	95	-U11-SLOT2-6.TX		1
							-U11-SLOT2-6.RX		2
7	=TFYI 1B-W503B	=S2+TFYI 1B 极1 Y/Y换流变接口屏B	P1.WT-TyA.PLC 极1Yy换流变A相风冷控制柜	LSFH-4F-4ST-4ST-L150M	4ST-4ST	150	-U11-SLOT2-1.TX		1
							-U11-SLOT2-1.RX		2
8	=TFYI 1B-W504B	=S2+TFYI 1B 极1 Y/Y换流变接口屏B	P1.WT-TyB.PLC 极1Yy换流变B相风冷控制柜	LSFH-4F-4ST-4ST-L140M	4ST-4ST	140	-U11-SLOT2-2.TX		1
							-U11-SLOT2-2.RX		2
9	=TFYI 1B-W505B	=S2+TFYI 1B 极1 Y/Y换流变接口屏B	P1.WT-TyC.PLC 极1Yy换流变C相风冷控制柜	LSFH-4F-4ST-4ST-L125M	4ST-4ST	125	-U11-SLOT2-3.TX		1
							-U11-SLOT2-3.RX		2
		=S2+TFYI 1B	P1.WT-TdA.PLC				-U11-SLOT2-4.TX		1

10	=TFYI 1B-W506B	=S2+TFYI 1B 极1 Y/Y换流变接口屏B	P1.WT-TdA.PLC 极1Yd换流变A相风冷控制柜	LSFH-4F-4ST-4ST-L110M	4ST-4ST	110	-U11-SLOT2-4.RX		2
11	=TFYI 1B-W507B	=S2+TFYI 1B 极1 Y/Y换流变接口屏B	P1.WT-TdB.PLC 极1Yd换流变B相风冷控制柜	LSFH-4F-4ST-4ST-L100M	4ST-4ST	100	-U11-SLOT2-5.TX		1
							-U11-SLOT2-5.RX		2
12	=TFYI 1B-W508B	=S2+TFYI 1B 极1 Y/Y换流变接口屏B	P1.WT-TdC.PLC 极1Yd换流变C相风冷控制柜	LSFH-4F-4ST-4ST-L95M	4ST-4ST	95	-U11-SLOT2-6.TX		1
							-U11-SLOT2-6.RX		2

主控楼1楼 极2换流变直流场接口设备室——>换流变广场

序号	光纤编号	始端	终端	光纤型号	接头	长度 (m)	始端接线	终端接线	芯数
1	=TFYI 2A-W503A	=S2+TFYI 2A 极2 Y/Y换流变接口屏A	P2.WT-TyA.PLC 极2Yy换流变A相风冷控制柜	LSFH-4F-4ST-4ST-L150M	4ST-4ST	150	-U11-SLOT2-1.TX		1
							-U11-SLOT2-1.RX		2
2	=TFYI 2A-W504A	=S2+TFYI 2A 极2 Y/Y换流变接口屏A	P2.WT-TyB.PLC 极2Yy换流变B相风冷控制柜	LSFH-4F-4ST-4ST-L140M	4ST-4ST	140	-U11-SLOT2-2.TX		1
							-U11-SLOT2-2.RX		2
3	=TFYI 2A-W505A	=S2+TFYI 2A 极2 Y/Y换流变接口屏A	P2.WT-TyC.PLC 极2Yy换流变C相风冷控制柜	LSFH-4F-4ST-4ST-L125M	4ST-4ST	125	-U11-SLOT2-3.TX		1
							-U11-SLOT2-3.RX		2
4	=TFYI 2A-W506A	=S2+TFYI 2A 极2 Y/Y换流变接口屏A	P2.WT-TdA.PLC 极2Yd换流变A相风冷控制柜	LSFH-4F-4ST-4ST-L110M	4ST-4ST	110	-U11-SLOT2-4.TX		1
							-U11-SLOT2-4.RX		2
5	=TFYI 2A-W507A	=S2+TFYI 2A 极2 Y/Y换流变接口屏A	P2.WT-TdB.PLC 极2Yd换流变B相风冷控制柜	LSFH-4F-4ST-4ST-L100M	4ST-4ST	100	-U11-SLOT2-5.TX		1
							-U11-SLOT2-5.RX		2
6	=TFYI 2A-W508A	=S2+TFYI 2A 极2 Y/Y换流变接口屏A	P2.WT-TdC.PLC 极2Yd换流变C相风冷控制柜	LSFH-4F-4ST-4ST-L95M	4ST-4ST	95	-U11-SLOT2-6.TX		1
							-U11-SLOT2-6.RX		2
7	=TFYI 2B-W503B	=S2+TFYI 2B 极2 Y/Y换流变接口屏B	P2.WT-TyA.PLC 极2Yy换流变A相风冷控制柜	LSFH-4F-4ST-4ST-L150M	4ST-4ST	150	-U11-SLOT2-1.TX		1
							-U11-SLOT2-1.RX		2
8	=TFYI 2B-W504B	=S2+TFYI 2B 极2 Y/Y换流变接口屏B	P2.WT-TyB.PLC 极2Yy换流变B相风冷控制柜	LSFH-4F-4ST-4ST-L140M	4ST-4ST	140	-U11-SLOT2-2.TX		1
							-U11-SLOT2-2.RX		2
9	=TFYI 2B-W505B	=S2+TFYI 2B 极2 Y/Y换流变接口屏B	P2.WT-TyC.PLC 极2Yy换流变C相风冷控制柜	LSFH-4F-4ST-4ST-L125M	4ST-4ST	125	-U11-SLOT2-3.TX		1
							-U11-SLOT2-3.RX		2
		=S2+TFYI 2B	P2.WT-TdA.PLC				-U11-SLOT2-4.TX		1

10	=TFYI 2B-W506B	=S2+TFYI 2B 极2 Y/Y换流变接口屏B	P2.WT-TdA.PLC 极2Yd换流变A相风冷控制柜	LSFH-4F-4ST-4ST-L110M	4ST-4ST	110	-U11-SLOT2-4.RX		2
11	=TFYI 2B-W507B	=S2+TFYI 2B 极2 Y/Y换流变接口屏B	P2.WT-TdB.PLC 极2Yd换流变B相风冷控制柜	LSFH-4F-4ST-4ST-L100M	4ST-4ST	100	-U11-SLOT2-5.TX		1
							-U11-SLOT2-5.RX		2
12	=TFYI 2B-W508B	=S2+TFYI 2B 极2 Y/Y换流变接口屏B	P2.WT-TdC.PLC 极2Yd换流变C相风冷控制柜	LSFH-4F-4ST-4ST-L95M	4ST-4ST	95	-U11-SLOT2-6.TX		1
							-U11-SLOT2-6.RX		2

现场总线电缆接线表

主控楼2楼 站公用控制保护设备室

序号	电缆编号	始端	终端	电缆型号	长度 (m)	始端接线	终端接线	缆芯颜色
1	=DCI-W101A	=S2+DSC A 直流站控屏A	=S2+DCI 直流站接口屏	UNITRONIC BUS L2/FIP FC 1x2x0.64	19	-UR11：A2	-A201-D04-DP1:A1	绿
						-UR11：B2	-A201-D04-DP1:B1	红
2	=BSI A-W101A	=S2+DCI 直流站接口屏	=S2+BSI A 双极直流场接口屏A	UNITRONIC BUS L2/FIP FC 1x2x0.64	23	-A204-D04-DP1:A2	-A201-D04-DP1:A1	绿
						-A204-D04-DP1:B2	-A201-D04-DP1:B1	红
3	=DSC A-W101A	=S2+BSI A 双极直流场接口屏A	=S2+DSC A 直流站控屏A	UNITRONIC BUS L2/FIP FC 1x2x0.64	25	-A203-D04-DP1:A2	-UT11:A1	绿
						-A203-D04-DP1:B2	-UT11:B1	红
4	=DCI-W101B	=S2+DSC B 直流站控屏B	=S2+DCI 直流站接口屏	UNITRONIC BUS L2/FIP FC 1x2x0.64	20	-UR11：A2	-A201-D04-DP2:A1	绿
						-UR11：B2	-A201-D04-DP2:B1	红
5	=BSI B-W101B	=S2+DCI 直流站接口屏	=S2+BSI B 双极直流场接口屏B	UNITRONIC BUS L2/FIP FC 1x2x0.64	24	-A204-D04-DP2:A2	-A201-D04-DP2:A1	绿
						-A204-D04-DP2:B2	-A201-D04-DP2:B1	红
6	=DSC B-W101B	=S2+BSI B 双极直流场接口屏B	=S2+DSC B 直流站控屏B	UNITRONIC BUS L2/FIP FC 1x2x0.64	26	-A203-D04-DP2:A2	-UT11:A1	绿
						-A203-D04-DP2:B2	-UT11:B1	红

主控楼2楼 极1控制保护设备室

序号	电缆编号	始端	终端	电缆型号	长度 (m)	始端接线	终端接线	缆芯颜色
1	=SER 1-W101A	=S2+PCP 1A 极1控制屏A	=S2+SER 1 极1顺序事件记录屏	UNITRONIC BUS L2/FIP FC 1x2x0.64	21	-UR11：A2	-A201-D04-DP1:A1	绿
						-UR11：B2	-A201-D04-DP1:B1	红
2	=PCP 1A-W101A	=S2+SER 1 极1顺序事件记录屏	=S2+PCP 1A 极1控制屏A	UNITRONIC BUS L2/FIP FC 1x2x0.64	21	-A204-D04-DP1:A2	-UT11:A1	绿
						-A204-D04-DP1:B2	-UT11:B1	红
3	=SER 1-W101B	=S2+PCP 1B 极1控制屏B	=S2+SER 1 极1顺序事件记录屏	UNITRONIC BUS L2/FIP FC 1x2x0.64	22	-UR11：A2	-A201-D04-DP2:A1	绿
						-UR11：B2	-A201-D04-DP2:B1	红
4	=PCP 1A-W101B	=S2+SER 1 极1顺序事件记录屏	=S2+PCP 1B 极1控制屏B	UNITRONIC BUS L2/FIP FC 1x2x0.64	22	-A204-D04-DP2:A2	-UT11:A1	绿
						-A204-D04-DP2:B2	-UT11:B1	红
5	=VCE 11-W101A	=S2+SPI 11A 极1站用电接口屏A	=S2+VCE 11 极1阀基电子设备屏1	UNITRONIC BUS L2/FIP FC 1x2x0.64	23	-UR11：A2	-1A3-B1-J6:A1	绿
						-UR11：B2	-1A3-B1-J6:B1	红
6	=VCE 14-W101A	=S2+VCE 11 极1阀基电子设备屏1	=S2+VCE 14 极1阀基电子设备屏4	UNITRONIC BUS L2/FIP FC 1x2x0.64	10	-1A3-B1-J6:A2	-4A3-B1-J6:A1	绿
						-1A3-B1-J6:B2	-4A3-B1-J6:B1	红
7	=SPI 11A-W101A	=S2+VCE 14 极1阀基电子设备屏4	=S2+SPI 11A 极1站用电接口屏A	UNITRONIC BUS L2/FIP FC 1x2x0.64	26	-4A3-B1-J6:A2	-UT21:A1	绿
						-4A3-B1-J6:B2	-UT21:B1	红
8	=VCE 13-W101B	=S2+SPI 11B 极1站用电接口屏B	=S2+VCE 13 极1阀基电子设备屏3	UNITRONIC BUS L2/FIP FC 1x2x0.64	26	-UR11：A2	-3A3-B1-J6:A1	绿
						-UR11：B2	-3A3-B1-J6:B1	红
9	=VCE 16-W101B	=S2+VCE 13 极1阀基电子设备屏3	=S2+VCE 16 极1阀基电子设备屏6	UNITRONIC BUS L2/FIP FC 1x2x0.64	10	-3A3-B1-J6:A2	-6A3-B1-J6:A1	绿
						-3A3-B1-J6:B2	-6A3-B1-J6:B1	红
10	=SPI 11B-W101B	=S2+VCE 16 极1阀基电子设备屏6	=S2+SPI 11B 极1站用电接口屏B	UNITRONIC BUS L2/FIP FC 1x2x0.64	29	-6A3-B1-J6:A2	-UT21:A1	绿
						-6A3-B1-J6:B2	-UT21:B1	红

主控楼2楼 极2控制保护设备室

序号	电缆编号	始端	终端	电缆型号	长度 (m)	始端接线	终端接线	缆芯颜色
1	=SER 2-W101A	=S2+PCP 2A 极2控制屏A	=S2+SER 2 极2顺序事件记录屏	UNITRONIC BUS L2/FIP FC 1x2x0.64	21	-UR11：A2	-A201-D04-DP1:A1	绿
						-UR11：B2	-A201-D04-DP1:B1	红
2	=PCP 2A-W101A	=S2+SER 2 极2顺序事件记录屏	=S2+PCP 2A 极2控制屏A	UNITRONIC BUS L2/FIP FC 1x2x0.64	21	-A204-D04-DP1:A2	-UT11:A1	绿
						-A204-D04-DP1:B2	-UT11:B1	红
3	=SER 2-W101B	=S2+PCP 2B 极2控制屏B	=S2+SER 2 极2顺序事件记录屏	UNITRONIC BUS L2/FIP FC 1x2x0.64	22	-UR11：A2	-A201-D04-DP2:A1	绿
						-UR11：B2	-A201-D04-DP2:B1	红
4	=PCP 2A-W101B	=S2+SER 2 极2顺序事件记录屏	=S2+PCP 2B 极2控制屏B	UNITRONIC BUS L2/FIP FC 1x2x0.64	22	-A204-D04-DP2:A2	-UT11:A1	绿
						-A204-D04-DP2:B2	-UT11:B1	红
5	=VCE 21-W101A	=S2+SPI 21A 极2站用电接口屏A	=S2+VCE 21 极2阀基电子设备屏1	UNITRONIC BUS L2/FIP FC 1x2x0.64	23	-UR11：A2	-1A3-B1-J6:A1	绿
						-UR11：B2	-1A3-B1-J6:B1	红
6	=VCE 24-W101A	=S2+VCE 21 极2阀基电子设备屏1	=S2+VCE 24 极2阀基电子设备屏4	UNITRONIC BUS L2/FIP FC 1x2x0.64	10	-1A3-B1-J6:A2	-4A3-B1-J6:A1	绿
						-1A3-B1-J6:B2	-4A3-B1-J6:B1	红
7	=SPI 21A-W101A	=S2+VCE 24 极2阀基电子设备屏4	=S2+SPI 21A 极2站用电接口屏A	UNITRONIC BUS L2/FIP FC 1x2x0.64	26	-4A3-B1-J6:A2	-UT21:A1	绿
						-4A3-B1-J6:B2	-UT21:B1	红
8	=VCE 23-W101B	=S2+SPI 21B 极2站用电接口屏B	=S2+VCE 23 极2阀基电子设备屏3	UNITRONIC BUS L2/FIP FC 1x2x0.64	26	-UR11：A2	-3A3-B1-J6:A1	绿
						-UR11：B2	-3A3-B1-J6:B1	红
9	=VCE 26-W101B	=S2+VCE 23 极2阀基电子设备屏3	=S2+VCE 26 极2阀基电子设备屏6	UNITRONIC BUS L2/FIP FC 1x2x0.64	10	-3A3-B1-J6:A2	-6A3-B1-J6:A1	绿
						-3A3-B1-J6:B2	-6A3-B1-J6:B1	红
10	=SPI 21B-W101B	=S2+VCE 26 极2阀基电子设备屏6	=S2+SPI 21B 极2站用电接口屏B	UNITRONIC BUS L2/FIP FC 1x2x0.64	29	-A203-J6:A2	-UT21:A1	绿
						-A203-J6:B2	-UT21:B1	红

主控楼1楼 极1换流变直流场接口设备室

序号	电缆编号	始端	终端	电缆型号	长度 (m)	始端接线	终端接线	缆芯颜色
1	=TFYI 1A-W101A	=S2+VHI 1A 极1阀厅接口屏A	=S2+TFYI 1A 极1 Y/Y换流变接口屏A	UNITRONIC BUS L2/FIP FC 1x2x0.64	13	-U011-CH1：A1	-A201-D04-DP1:A1	绿
						-U011-CH1：B1	-A201-D04-DP1:B1	红
2	=TFDI 1A-W101A	=S2+TFYI 1A 极1 Y/Y换流变接口屏A	=S2+TFDI 1A 极1 Y/D换流变接口屏A	UNITRONIC BUS L2/FIP FC 1x2x0.64	9	-A203-D04-DP1:A2	-A201-D04-DP1:A1	绿
						-A203-D04-DP1:B2	-A201-D04-DP1:B1	红
3	=VHI 1A-W101A	=S2+TFDI 1A 极1 Y/D换流变接口屏A	=S2+VHI 1A 极1阀厅接口屏A	UNITRONIC BUS L2/FIP FC 1x2x0.64	15	-A203-D04-DP1:A2	-A201-D04-DP1:A1	绿
						-A203-D04-DP1:B2	-A201-D04-DP1:B1	红
4	=TFYI 1B-W101B	=S2+VHI 1B 极1阀厅接口屏B	=S2+TFYI 1B 极1 Y/Y换流变接口屏B	UNITRONIC BUS L2/FIP FC 1x2x0.64	14	-U011-CH1：A1	-A201-D04-DP2:A1	绿
						-U011-CH1：B1	-A201-D04-DP2:B1	红
5	=TFDI 1B-W101B	=S2+TFYI 1B 极1 Y/Y换流变接口屏B	=S2+TFDI 1B 极1 Y/D换流变接口屏B	UNITRONIC BUS L2/FIP FC 1x2x0.64	9	-A203-D04-DP2:A2	-A201-D04-DP2:A1	绿
						-A203-D04-DP2:B2	-A201-D04-DP2:B1	红
6	=VHI 1B-W101B	=S2+TFDI 1B 极1 Y/D换流变接口屏B	=S2+VHI 1B 极1阀厅接口屏B	UNITRONIC BUS L2/FIP FC 1x2x0.64	16	-A203-D04-DP2:A2	-A201-D04-DP2:A1	绿
						-A203-D04-DP2:B2	-A201-D04-DP2:B1	红

主控楼1楼 极2换流变直流场接口设备室

序号	电缆编号	始端	终端	电缆型号	长度 (m)	始端接线	终端接线	缆芯颜色

1	=TFYI 2A-W101A	=S2+VHI 2A 极2阀厅接口屏A	=S2+TFYI 2A 极2 Y/Y换流变接口屏A	UNITRONIC BUS L2/FIP FC 1x2x0.64	13	-U011-CH1：A1	-A201-D04-DP1:A1	绿
						-U011-CH1：B1	-A201-D04-DP1:B1	红
2	=TFDI 2A-W101A	=S2+TFYI 2A 极2 Y/Y换流变接口屏A	=S2+TFDI 2A 极2 Y/D换流变接口屏A	UNITRONIC BUS L2/FIP FC 1x2x0.64	9	-A203-D04-DP1:A2	-A201-D04-DP1:A1	绿
						-A203-D04-DP1:B2	-A201-D04-DP1:B1	红
3	=VHI 2A-W101A	=S2+TFDI 2A 极2 Y/D换流变接口屏A	=S2+VHI 2A 极2阀厅接口屏A	UNITRONIC BUS L2/FIP FC 1x2x0.64	15	-A203-D04-DP1:A2	-A201-D04-DP1:A1	绿
						-A203-D04-DP1:B2	-A201-D04-DP1:B1	红
4	=TFYI 2B-W101B	=S2+VHI 2B 极2阀厅接口屏B	=S2+TFYI 2B 极2 Y/Y换流变接口屏B	UNITRONIC BUS L2/FIP FC 1x2x0.64	14	-U011-CH1：A1	-A201-D04-DP2:A1	绿
						-U011-CH1：B1	-A201-D04-DP2:B1	红
5	=TFDI 2B-W101B	=S2+TFYI 2B 极2 Y/Y换流变接口屏B	=S2+TFDI 2B 极2 Y/D换流变接口屏B	UNITRONIC BUS L2/FIP FC 1x2x0.64	9	-A203-D04-DP2:A2	-A201-D04-DP2:A1	绿
						-A203-D04-DP2:B2	-A201-D04-DP2:B1	红
6	=VHI 2B-W101B	=S2+TFDI 2B 极2 Y/D换流变接口屏B	=S2+VHI 2B 极2阀厅接口屏B	UNITRONIC BUS L2/FIP FC 1x2x0.64	16	-A203-D04-DP2:A2	-A201-D04-DP2:A1	绿
						-A203-D04-DP2:B2	-A201-D04-DP2:B1	红

500kV交流滤波器继电器室

序号	电缆编号	始端	终端	电缆型号	长度 (m)	始端接线	终端接线	缆芯颜色
1	=ACI 3-W101A	=S2+OFI 3 3号继电器室光纤接口屏	=S2+ACI 3 交流站接口屏	UNITRONIC BUS L2/FIP FC 1x2x0.64	8	-UR11:A2	-A201-D04-DP1:A1	绿
						-UR11:B2	-A201-D04-DP1:B1	红
2	=OFI 3-W105A	=S2+ACI 3 交流站接口屏	=S2+OFI 3 3号继电器室光纤接口屏	UNITRONIC BUS L2/FIP FC 1x2x0.64	8	-A204-D04-DP1:A2	-UT115:A1	绿
						-A204-D04-DP1:B2	-UT115:B1	红
3	=ACI 3-W101B	=S2+OFI 3 3号继电器室光纤接口屏	=S2+ACI 3 交流站接口屏	UNITRONIC BUS L2/FIP FC 1x2x0.64	8	-UR12:A2	-A201-D04-DP2:A1	绿
						-UR12:B2	-A201-D04-DP2:B1	红
4	=OFI 3-W105B	=S2+ACI 3 交流站接口屏	=S2+OFI 3 3号继电器室光纤接口屏	UNITRONIC BUS L2/FIP FC 1x2x0.64	8	-A204-D04-DP2:A2	-UT125:A1	绿
						-A204-D04-DP2:B2	-UT125:B1	红
5	=AFC 1A1-W101A	=S2+OFI 3 3号继电器室光纤接口屏	=S2+AFC 1A1 第1大组交流滤波器接口屏A1	UNITRONIC BUS L2/FIP FC 1x2x0.64	26	-UR11:A2’	-A201-D04-DP1:A1	绿
						-UR11:B2’	-A201-D04-DP1:B1	红
6	=AFC 1A2-W101A	=S2+AFC 1A1 第1大组交流滤波器接口屏A1	=S2+AFC 1A2 第1大组交流滤波器接口屏A2	UNITRONIC BUS L2/FIP FC 1x2x0.64	8	-A202-D04-DP1:A2	-A201-D04-DP1:A1	绿
						-A202-D04-DP1:B2	-A201-D04-DP1:B1	红
7	=OFI 3-W101A	=S2+AFC 1A2 第1大组交流滤波器接口屏A2	=S2+OFI 3 3号继电器室光纤接口屏	UNITRONIC BUS L2/FIP FC 1x2x0.64	25	-A202-D04-DP1:A2	-UT111:A1	绿
						-A202-D04-DP1:B2	-UT111:B1	红
8	=AFC 1B1-W101B	=S2+OFI 3 3号继电器室光纤接口屏	=S2+AFC 1B1 第1大组交流滤波器接口屏B1	UNITRONIC BUS L2/FIP FC 1x2x0.64	24	-UR12:A2’	-A201-D04-DP2:A1	绿
						-UR12:B2’	-A201-D04-DP2:B1	红
9	=AFC 1B2-W101B	=S2+AFC 1B1 第1大组交流滤波器接口屏B1	=S2+AFC 1B2 第1大组交流滤波器接口屏B2	UNITRONIC BUS L2/FIP FC 1x2x0.64	8	-A202-D04-DP2:A2	-A201-D04-DP2:A1	绿
						-A202-D04-DP2:B2	-A201-D04-DP2:B1	红
10	=OFI 3-W101B	=S2+AFC 1B2 第1大组交流滤波器接口屏B2	=S2+OFI 3 3号继电器室光纤接口屏	UNITRONIC BUS L2/FIP FC 1x2x0.64	23	-A202-D04-DP2:A2	-UT121:A1	绿
						-A202-D04-DP2:B2	-UT121:B1	红
11	=AFC 2A1-W101A	=S2+OFI 3 3号继电器室光纤接口屏	=S2+AFC 2A1 第2大组交流滤波器接口屏A1	UNITRONIC BUS L2/FIP FC 1x2x0.64	19	-UR13:A1’	-A201-D04-DP1:A1	绿
						-UR13:B1’	-A201-D04-DP1:B1	红
12	=AFC 2A2-W101A	=S2+AFC 2A1 第2大组交流滤波器接口屏A1	=S2+AFC 2A2 第2大组交流滤波器接口屏A2	UNITRONIC BUS L2/FIP FC 1x2x0.64	8	-A202-D04-DP1:A2	-A201-D04-DP1:A1	绿
						-A202-D04-DP1:B2	-A201-D04-DP1:B1	红
13	=OFI 3-W102A	=S2+AFC 2A2 第2大组交流滤波器接口屏A2	=S2+OFI 3 3号继电器室光纤接口屏	UNITRONIC BUS L2/FIP FC 1x2x0.64	20	-A202-D04-DP1:A2	-UT112:A1	绿
						-A202-D04-DP1:B2	-UT112:B1	红

14	=AFC 2B1-W101B	=S2+OFI 3 3号继电器室光纤接口屏	=S2+AFC 2B1 第2大组交流滤波器接口屏B1	UNITRONIC BUS L2/FIP FC 1x2x0.64	20	-UR14:A1’	-A201-D04-DP2:A1	绿
						-UR14:B1’	-A201-D04-DP2:B1	红
15	=AFC 2B2-W101B	=S2+AFC 2B1 第2大组交流滤波器接口屏B1	=S2+AFC 2B2 第2大组交流滤波器接口屏B2	UNITRONIC BUS L2/FIP FC 1x2x0.64	8	-A202-D04-DP2:A2	-A201-D04-DP2:A1	绿
						-A202-D04-DP2:B2	-A201-D04-DP2:B1	红
16	=OFI 3-W102B	=S2+AFC 2B2 第2大组交流滤波器接口屏B2	=S2+OFI 3 3号继电器室光纤接口屏	UNITRONIC BUS L2/FIP FC 1x2x0.64	21	-A202-D04-DP2:A2	-UT122:A1	绿
						-A202-D04-DP2:B2	-UT122:B1	红
17	=AFC 3A1-W101A	=S2+OFI 3 3号继电器室光纤接口屏	=S2+AFC 3A1 第3大组交流滤波器接口屏A1	UNITRONIC BUS L2/FIP FC 1x2x0.64	9	-UR13:A2	-A201-D04-DP1:A1	绿
						-UR13:B2	-A201-D04-DP1:B1	红
18	=AFC 3A2-W101A	=S2+AFC 3A1 第3大组交流滤波器接口屏A1	=S2+AFC 3A2 第3大组交流滤波器接口屏A2	UNITRONIC BUS L2/FIP FC 1x2x0.64	8	-A202-D04-DP1:A2	-A201-D04-DP1:A1	绿
						-A202-D04-DP1:B2	-A201-D04-DP1:B1	红
19	=OFI 3-W103A	=S2+AFC 3A2 第3大组交流滤波器接口屏A2	=S2+OFI 3 3号继电器室光纤接口屏	UNITRONIC BUS L2/FIP FC 1x2x0.64	10	-A202-D04-DP1:A2	-UT113:A1	绿
						-A202-D04-DP1:B2	-UT113:B1	红
20	=AFC 3B1-W101B	=S2+OFI 3 3号继电器室光纤接口屏	=S2+AFC 3B1 第3大组交流滤波器接口屏B1	UNITRONIC BUS L2/FIP FC 1x2x0.64	11	-UR14:A2	-A201-D04-DP2:A1	绿
						-UR14:B2	-A201-D04-DP2:B1	红
21	=AFC 3B2-W101B	=S2+AFC 3B1 第3大组交流滤波器接口屏B1	=S2+AFC 3B2 第3大组交流滤波器接口屏B2	UNITRONIC BUS L2/FIP FC 1x2x0.64	8	-A202-D04-DP2:A2	-A201-D04-DP2:A1	绿
						-A202-D04-DP2:B2	-A201-D04-DP2:B1	红
22	=OFI 3-W103B	=S2+AFC 3B2 第3大组交流滤波器接口屏B2	=S2+OFI 3 3号继电器室光纤接口屏	UNITRONIC BUS L2/FIP FC 1x2x0.64	12	-A202-D04-DP2:A2	-UT123:A1	绿
						-A202-D04-DP2:B2	-UT123:B1	红
23	=AFC 4A1-W101A	=S2+OFI 3 3号继电器室光纤接口屏	=S2+AFC 4A1 第4大组交流滤波器接口屏A1	UNITRONIC BUS L2/FIP FC 1x2x0.64	23	-UR13:A2’	-A201-D04-DP1:A1	绿
						-UR13:B2’	-A201-D04-DP1:B1	红
24	=AFC 4A2-W101A	=S2+AFC 4A1 第4大组交流滤波器接口屏A1	=S2+AFC 4A2 第4大组交流滤波器接口屏A2	UNITRONIC BUS L2/FIP FC 1x2x0.64	8	-A202-D04-DP1:A2	-A201-D04-DP1:A1	绿
						-A202-D04-DP1:B2	-A201-D04-DP1:B1	红
25	=OFI 3-W104A	=S2+AFC 4A2 第4大组交流滤波器接口屏A2	=S2+OFI 3 3号继电器室光纤接口屏	UNITRONIC BUS L2/FIP FC 1x2x0.64	22	-A202-D04-DP1:A2	-UT114:A1	绿
						-A202-D04-DP1:B2	-UT114:B1	红
26	=AFC 4B1-W101B	=S2+OFI 3 3号继电器室光纤接口屏	=S2+AFC 4B1 第4大组交流滤波器接口屏B1	UNITRONIC BUS L2/FIP FC 1x2x0.64	21	-UR14:A2’	-A201-D04-DP2:A1	绿
						-UR14:B2’	-A201-D04-DP2:B1	红
27	=AFC 4B2-W101B	=S2+AFC 4B1 第4大组交流滤波器接口屏B1	=S2+AFC 4B2 第4大组交流滤波器接口屏B2	UNITRONIC BUS L2/FIP FC 1x2x0.64	8	-A202-D04-DP2:A2	-A201-D04-DP2:A1	绿
						-A202-D04-DP2:B2	-A201-D04-DP2:B1	红
28	=OFI 3-W104B	=S2+AFC 4B2 第4大组交流滤波器接口屏B2	=S2+OFI 3 3号继电器室光纤接口屏	UNITRONIC BUS L2/FIP FC 1x2x0.64	20	-A202-D04-DP2:A2	-UT124:A1	绿
						-A202-D04-DP2:B2	-UT124:B1	红

500kV第一继电器室

序号	电缆编号	始端	终端	电缆型号	长度 (m)	始端接线	终端接线	缆芯颜色
1	=ACI 1-W101A	=S2+OFI 1 1号继电器室光纤接口屏	=S2+ACI 1 交流站接口屏	UNITRONIC BUS L2/FIP FC 1x2x0.64	8	-UR11:A2	-A201-D04-DP1:A1	绿
						-UR11:B2	-A201-D04-DP1:B1	红
2	=ACC 2A-W101A	=S2+ACI 1 交流站接口屏	=S2+ACC 2A 500kV交流场第二串接口屏A	UNITRONIC BUS L2/FIP FC 1x2x0.64	9	-A204-D04-DP1:A2	-A201-D04-DP1:A1	绿
						-A204-D04-DP1:B2	-A201-D04-DP1:B1	红
3	=OFI 1-W101A	=S2+ACC 2A 500kV交流场第二串接口屏A	=S2+OFI 1 1号继电器室光纤接口屏	UNITRONIC BUS L2/FIP FC 1x2x0.64	10	-A203-D04-DP1:A2	-UT111:A1	绿
						-A203-D04-DP1:B2	-UT111:B1	红
4	=ACI 1-W101B	=S2+OFI 1 1号继电器室光纤接口屏	=S2+ACI 1 交流站接口屏	UNITRONIC BUS L2/FIP FC 1x2x0.64	8	-UR12:A2	-A201-D04-DP2:A1	绿
						-UR12:B2	-A201-D04-DP2:B1	红

5	=ACC 2B-W101B	=S2+ACI 1 交流站接口屏	=S2+ACC 2B 500kV交流场第二串接口屏B	UNITRONIC BUS L2/FIP FC 1x2x0.64	8	-A204-D04-DP2:A2	-A201-D04-DP2:A1	绿
						-A204-D04-DP2:B2	-A201-D04-DP2:B1	红
6	=OFI 1-W101B	=S2+ACC 2B 500kV交流场第二串接口屏B	=S2+OFI 1 1号继电器室光纤接口屏	UNITRONIC BUS L2/FIP FC 1x2x0.64	9	-A203-D04-DP2:A2	-UT121:A1	绿
						-A203-D04-DP2:B2	-UT121:B1	红
7	=ACC 1A-W101A	=S2+OFI 1 1号继电器室光纤接口屏	=S2+ACC 1A 500kV交流场第一串接口屏A	UNITRONIC BUS L2/FIP FC 1x2x0.64	15	-UR11:A2’	-A201-D04-DP1:A1	绿
						-UR11:B2’	-A201-D04-DP1:B1	红
8	=OFI 1-W102A	=S2+ACC 1A 500kV交流场第一串接口屏A	=S2+OFI 1 1号继电器室光纤接口屏	UNITRONIC BUS L2/FIP FC 1x2x0.64	15	-A203-D04-DP1:A2	-UT112:A1	绿
						-A203-D04-DP1:B2	-UT112:B1	红
9	=ACC 1B-W101B	=S2+OFI 1 1号继电器室光纤接口屏	=S2+ACC 1B 500kV交流场第一串接口屏B	UNITRONIC BUS L2/FIP FC 1x2x0.64	14	-UR12:A2’	-A201-D04-DP2:A1	绿
						-UR12:B2’	-A201-D04-DP2:B1	红
10	=OFI 1-W102B	=S2+ACC 1B 500kV交流场第一串接口屏B	=S2+OFI 1 1号继电器室光纤接口屏	UNITRONIC BUS L2/FIP FC 1x2x0.64	14	-A203-D04-DP2:A2	-UT122:A1	绿
						-A203-D04-DP2:B2	-UT122:B1	红
11	=APT 1A-W101A	=S2+OFI 1 1号继电器室光纤接口屏	=S2+APT 1A 1号降压变接口屏A	UNITRONIC BUS L2/FIP FC 1x2x0.64	11	-UR11:A1’	-A201-D04-DP1:A1	绿
						-UR11:B1’	-A201-D04-DP1:B1	红
12	=APT 2A-W101A	=S2+APT 1A 1号降压变接口屏A	=S2+APT 2A 2号降压变接口屏A	UNITRONIC BUS L2/FIP FC 1x2x0.64	12	-A202-D04-DP1:A2	-A201-D04-DP1:A1	绿
						-A202-D04-DP1:B2	-A201-D04-DP1:B1	红
13	=OFI 1-W103A	=S2+APT 2A 2号降压变接口屏A	=S2+OFI 1 1号继电器室光纤接口屏	UNITRONIC BUS L2/FIP FC 1x2x0.64	16	-A202-D04-DP1:A2	-UT113:A1	绿
						-A202-D04-DP1:B2	-UT113:B1	红
14	=APT 1B-W101B	=S2+OFI 1 1号继电器室光纤接口屏	=S2+APT 1B 1号降压变接口屏B	UNITRONIC BUS L2/FIP FC 1x2x0.64	12	-UR12:A1’	-A201-D04-DP2:A1	绿
						-UR12:B1’	-A201-D04-DP2:B1	红
15	=APT 2B-W101B	=S2+APT 1B 1号降压变接口屏B	=S2+APT 2B 2号降压变接口屏B	UNITRONIC BUS L2/FIP FC 1x2x0.64	8	-A202-D04-DP2:A2	-A201-D04-DP2:A1	绿
						-A202-D04-DP2:B2	-A201-D04-DP2:B1	红
16	=OFI 1-W103B	=S2+APT 2B 2号降压变接口屏B	=S2+OFI 1 1号继电器室光纤接口屏	UNITRONIC BUS L2/FIP FC 1x2x0.64	17	-A202-D04-DP2:A2	-UT123:A1	绿
						-A202-D04-DP2:B2	-UT123:B1	红
27	=LRI 1A-W101A	=S2+OFI 1 1号继电器室光纤接口屏	=S2+LRI 1A 1号35kV电抗器接口屏A	UNITRONIC BUS L2/FIP FC 1x2x0.64	23	-U021-CH1：A1	-A201-D04-DP1:A1	绿
						-U021-CH1：B1	-A201-D04-DP1:B1	红
28	=LRI 2A-W101A	=S2+LRI 1A 1号35kV电抗器接口屏A	=S2+LRI 2A 2号35kV电抗器接口屏A	UNITRONIC BUS L2/FIP FC 1x2x0.64	9	-A202-D04-DP1:A2	-A201-D04-DP1:A1	绿
						-A202-D04-DP1:B2	-A201-D04-DP1:B1	红
29	=OFI 1-W111A	=S2+LRI 2A 2号35kV电抗器接口屏A	=S2+OFI 1 1号继电器室光纤接口屏	UNITRONIC BUS L2/FIP FC 1x2x0.64	21	-A202-D04-DP1:A2	-UT211:A1	绿
						-A202-D04-DP1:B2	-UT211:B1	红
30	=LRI 1B-W101B	=S2+OFI 1 1号继电器室光纤接口屏	=S2+LRI 1B 1号35kV电抗器接口屏B	UNITRONIC BUS L2/FIP FC 1x2x0.64	22	-U022-CH1：A1	-A201-D04-DP2:A1	绿
						-U022-CH1：B1	-A201-D04-DP2:B1	红
31	=LRI 2B-W101B	=S2+LRI 1B 1号35kV电抗器接口屏B	=S2+LRI 2B 2号35kV电抗器接口屏B	UNITRONIC BUS L2/FIP FC 1x2x0.64	9	-A202-D04-DP2:A2	-A201-D04-DP2:A1	绿
						-A202-D04-DP2:B2	-A201-D04-DP2:B1	红
32	=OFI 1-W111B	=S2+LRI 2B 2号35kV电抗器接口屏B	=S2+OFI 1 1号继电器室光纤接口屏	UNITRONIC BUS L2/FIP FC 1x2x0.64	20	-A202-D04-DP2:A2	-UT221:A1	绿
						-A202-D04-DP2:B2	-UT221:B1	红
33	=SPI 1A-W101A	=S2+OFI 1 1号继电器室光纤接口屏	=S2+SPI 1A 10kV I段站用电接口屏A	UNITRONIC BUS L2/FIP FC 1x2x0.64	28	-UR31:A2	-A201-D04-DP1:A1	绿
						-UR31:B2	-A201-D04-DP1:B1	红

34	=OFI 1-W121A	=S2+SPI 1A 10kV I段站用电接口屏A	=S2+SPI 4A 外引站用电接口屏2A	UNITRONIC BUS L2/FIP FC 1x2x0.64	11	-A203-D04-DP1:A2	-A201-D04-DP1:A1	绿
						-A203-D04-DP1:B2	-A201-D04-DP1:B1	红
35	=OFI 1-W121A	=S2+SPI 4A 外引站用电接口屏2A	=S2+OFI 1 1号继电器室光纤接口屏	UNITRONIC BUS L2/FIP FC 1x2x0.64	24	-A202-D04-DP1:A2	-UT311:A1	绿
						-A202-D04-DP1:B2	-UT311:B1	红
36	=SPI 1B-W101B	=S2+OFI 1 1号继电器室光纤接口屏	=S2+SPI 1B 10kV I段站用电接口屏B	UNITRONIC BUS L2/FIP FC 1x2x0.64	27	-UR32:A2	-A201-D04-DP2:A1	绿
						-UR32:B2	-A201-D04-DP2:B1	红
37	=OFI 1-W121B	=S2+SPI 1B 10kV I段站用电接口屏B	=S2+SPI 4B 外引站用电接口屏2B	UNITRONIC BUS L2/FIP FC 1x2x0.64	11	-A203-D04-DP2:A2	-A201-D04-DP2:A1	绿
						-A203-D04-DP2:B2	-A201-D04-DP2:B1	红
38	=OFI 1-W121B	=S2+SPI 4B 外引站用电接口屏2B	=S2+OFI 1 1号继电器室光纤接口屏	UNITRONIC BUS L2/FIP FC 1x2x0.64	23	-A202-D04-DP2:A2	-UT321:A1	绿
						-A202-D04-DP2:B2	-UT321:B1	红
39	=SPI 5A-W101A	=S2+OFI 1 1号继电器室光纤接口屏	=S2+SPI 5A 400V公用站用电接口屏A	UNITRONIC BUS L2/FIP FC 1x2x0.64	22	-UR31:A2’	-A201-D04-DP1:A1	绿
						-UR31:B2’	-A201-D04-DP1:B1	红
40	=OFI 1-W122A	=S2+SPI 5A 400V公用站用电接口屏A	=S2+OFI 1 1号继电器室光纤接口屏	UNITRONIC BUS L2/FIP FC 1x2x0.64	22	-A203-D04-DP1:A2	-UT312:A1	绿
						-A203-D04-DP1:B2	-UT312:B1	红
41	=SPI 5B-W101B	=S2+OFI 1 1号继电器室光纤接口屏	=S2+SPI 5B 400V公用站用电接口屏B	UNITRONIC BUS L2/FIP FC 1x2x0.64	21	-UR32:A2’	-A201-D04-DP2:A1	绿
						-UR32:B2’	-A201-D04-DP2:B1	红
42	=OFI 1-W122B	=S2+SPI 5B 400V公用站用电接口屏B	=S2+OFI 1 1号继电器室光纤接口屏	UNITRONIC BUS L2/FIP FC 1x2x0.64	21	-A203-D04-DP2:A2	-UT322:A1	绿
						-A203-D04-DP2:B2	-UT322:B1	红
43	=SPI 6A-W101A	=S2+OFI 1 1号继电器室光纤接口屏	=S2+SPI 6A 发电机组接口屏A	UNITRONIC BUS L2/FIP FC 1x2x0.64	20	-UR31:A1’	-A201-D04-DP1:A1	绿
						-UR31:B1’	-A201-D04-DP1:B1	红
44	=SPI 2A-W101A	=S2+SPI 6A 发电机组接口屏A	=S2+SPI 2A 10kV II段站用电接口屏A	UNITRONIC BUS L2/FIP FC 1x2x0.64	13	-A202-D04-DP1:A2	-A201-D04-DP1:A1	绿
						-A202-D04-DP1:B2	-A201-D04-DP1:B1	红
45	=OFI 1-W123A	=S2+SPI 2A 10kV II段站用电接口屏A	=S2+OFI 1 1号继电器室光纤接口屏	UNITRONIC BUS L2/FIP FC 1x2x0.64	26	-A203-D04-DP1:A2	-UT313:A1	绿
						-A203-D04-DP1:B2	-UT313:B1	红
46	=SPI 6B-W101B	=S2+OFI 1 1号继电器室光纤接口屏	=S2+SPI 6B 发电机组接口屏B	UNITRONIC BUS L2/FIP FC 1x2x0.64	19	-UR32:A1’	-A201-D04-DP2:A1	绿
						-UR32:B1’	-A201-D04-DP2:B1	红
47	=SPI 2B-W101B	=S2+SPI 6B 发电机组接口屏B	=S2+SPI 2B 10kV II段站用电接口屏B	UNITRONIC BUS L2/FIP FC 1x2x0.64	13	-A202-D04-DP2:A2	-A201-D04-DP2:A1	绿
						-A202-D04-DP2:B2	-A201-D04-DP2:B1	红
48	=OFI 1-W123B	=S2+SPI 2B 10kV II段站用电接口屏B	=S2+OFI 1 1号继电器室光纤接口屏	UNITRONIC BUS L2/FIP FC 1x2x0.64	25	-A203-D04-DP2:A2	-UT323:A1	绿
						-A203-D04-DP2:B2	-UT323:B1	红

500kV第二继电器室

序号	电缆编号	始端	终端	电缆型号	长度 (m)	始端接线	终端接线	缆芯颜色
1	=ACI 2-W101A	=S2+OFI 2 2号继电器室光纤接口屏	=S2+ACI 2 交流站接口屏	UNITRONIC BUS L2/FIP FC 1x2x0.64	8	-UR11:A2	-A201-D04-DP1:A1	绿
						-UR11:B2	-A201-D04-DP1:B1	红
2	=ACC 6A-W101A	=S2+ACI 2 交流站接口屏	=S2+ACC 6A 500kV交流场第六串接口屏A	UNITRONIC BUS L2/FIP FC 1x2x0.64	9	-A204-D04-DP1:A2	-A201-D04-DP1:A1	绿
						-A204-D04-DP1:B2	-A201-D04-DP1:B1	红
3	=OFI 2-W101A	=S2+ACC 6A 500kV交流场第六串接口屏A	=S2+OFI 2 2号继电器室光纤接口屏	UNITRONIC BUS L2/FIP FC 1x2x0.64	10	-A203-D04-DP1:A2	-UT111:A1	绿
						-A203-D04-DP1:B2	-UT111:B1	红
4	=ACI 2-W101B	=S2+OFI 2 2号继电器室光纤接口屏	=S2+ACI 2 交流站接口屏	UNITRONIC BUS L2/FIP FC 1x2x0.64	8	-UR12:A2	-A201-D04-DP2:A1	绿
						-UR12:B2	-A201-D04-DP2:B1	红

5	=ACC 6B-W101B	=S2+ACI 2 交流站接口屏	=S2+ACC 6B 500kV交流场第六串接口屏B	UNITRONIC BUS L2/FIP FC 1x2x0.64	8	-A204-D04-DP2:A2	-A201-D04-DP2:A1	绿
						-A204-D04-DP2:B2	-A201-D04-DP2:B1	红
6	=OFI 2-W101B	=S2+ACC 6B 500kV交流场第六串接口屏B	=S2+OFI 2 2号继电器室光纤接口屏	UNITRONIC BUS L2/FIP FC 1x2x0.64	9	-A203-D04-DP2:A2	-UT121:A1	绿
						-A203-D04-DP2:B2	-UT121:B1	红
7	=ACC 5A-W101A	=S2+OFI 2 2号继电器室光纤接口屏	=S2+ACC 5A 500kV交流场第五串接口屏A	UNITRONIC BUS L2/FIP FC 1x2x0.64	15	-UR11:A2’	-A201-D04-DP1:A1	绿
						-UR11:B2’	-A201-D04-DP1:B1	红
9	=OFI 2-W102A	=S2+ACC 5A 500kV交流场第五串接口屏A	=S2+OFI 2 2号继电器室光纤接口屏	UNITRONIC BUS L2/FIP FC 1x2x0.64	15	-A203-D04-DP1:A2	-UT112:A1	绿
						-A203-D04-DP1:B2	-UT112:B1	红
10	=ACC 5B-W101B	=S2+OFI 2 2号继电器室光纤接口屏	=S2+ACC 5B 500kV交流场第五串接口屏B	UNITRONIC BUS L2/FIP FC 1x2x0.64	14	-UR12:A2’	-A201-D04-DP2:A1	绿
						-UR12:B2’	-A201-D04-DP2:B1	红
12	=OFI 2-W102B	=S2+ACC 5B 500kV交流场第五串接口屏B	=S2+OFI 2 2号继电器室光纤接口屏	UNITRONIC BUS L2/FIP FC 1x2x0.64	14	-A203-D04-DP2:A2	-UT122:A1	绿
						-A203-D04-DP2:B2	-UT122:B1	红
13	=ACC 3A-W101A	=S2+OFI 2 2号继电器室光纤接口屏	=S2+ACC 3A 500kV交流场第三串接口屏A	UNITRONIC BUS L2/FIP FC 1x2x0.64	24	-UR11:A1’	-A201-D04-DP1:A1	绿
						-UR11:B1’	-A201-D04-DP1:B1	红
14	=ACC 4A-W101A	=S2+ACC 3A 500kV交流场第三串接口屏A	=S2+ACC 4A 500kV交流场第四串接口屏A	UNITRONIC BUS L2/FIP FC 1x2x0.64	12	-A203-D04-DP1:A2	-A201-D04-DP1:A1	绿
						-A203-D04-DP1:B2	-A201-D04-DP1:B1	红
15	=OFI 2-W103A	=S2+ACC 4A 500kV交流场第四串接口屏A	=S2+OFI 2 2号继电器室光纤接口屏	UNITRONIC BUS L2/FIP FC 1x2x0.64	29	-A203-D04-DP1:A2	-UT113:A1	绿
						-A203-D04-DP1:B2	-UT113:B1	红
16	=ACC 3B-W101B	=S2+OFI 2 2号继电器室光纤接口屏	=S2+ACC 3B 500kV交流场第三串接口屏B	UNITRONIC BUS L2/FIP FC 1x2x0.64	25	-UR12:A1’	-A201-D04-DP2:A1	绿
						-UR12:B1’	-A201-D04-DP2:B1	红
17	=ACC 4B-W101B	=S2+ACC 3B 500kV交流场第三串接口屏B	=S2+ACC 4B 500kV交流场第四串接口屏B	UNITRONIC BUS L2/FIP FC 1x2x0.64	12	-A203-D04-DP2:A2	-A201-D04-DP2:A1	绿
						-A203-D04-DP2:B2	-A201-D04-DP2:B1	红
18	=OFI 2-W103B	=S2+ACC 4B 500kV交流场第四串接口屏B	=S2+OFI 2 2号继电器室光纤接口屏	UNITRONIC BUS L2/FIP FC 1x2x0.64	30	-A203-D04-DP2:A2	-UT123:A1	绿
						-A203-D04-DP2:B2	-UT123:B1	红

主干光缆接线表

主控楼2楼 站公用控制保护设备室——>500kV第一继电器小室

序号	电缆编号	始端	终端	长度 (m)	始端接线	终端接线	光缆型号
1	=OFI-W001	=S2+OFI 主控楼光纤接口屏	=S2+OFI 1 1号继电器室光纤接口屏	200	-A1：1～24	-A1：1～24	LSFH-24F-24ST-24ST-L200M
2	=OFI-W004	=S2+OFI 主控楼光纤接口屏	=S2+OFI 1 1号继电器室光纤接口屏	200	-A2：25～48	-A2：1～24	LSFH-24F-24ST-24ST-L200M

主控楼2楼 站公用控制保护设备室——>500kV第二继电器小室

序号	电缆编号	始端	终端	长度 (m)	始端接线	终端接线	光缆型号
1	=OFI-W002	=S2+OFI 主控楼光纤接口屏	=S2+OFI 2 2号继电器室光纤接口屏	460	-A1：25～48	-A1：1～24	LSFH-24F-24ST-24ST-L460M

主控楼2楼 站公用控制保护设备室——>500kV交流滤波器小室

序号	电缆编号	始端	终端	长度 (m)	始端接线	终端接线	光缆型号
1	=OFI-W003	=S2+OFI 主控楼光纤接口屏	=S2+OFI 3 3号继电器室光纤接口屏	500	-A2：1～24	-A1：1～24	LSFH-24F-24ST-24ST-L500M

主控楼2楼 站公用控制保护设备室——>132kV继电器小室

序号	电缆编号	始端	终端	长度 (m)	始端接线	终端接线	芯数
1	=SPI 3A-W001	=S2+SPC A 站用电控制屏A	=S2+SPI 3A 外引站用电接口屏1A	530	-UO11-CH2:T	-UO11-CH3:R	1
					-UO11-CH2:R	-UO11-CH3:T	2
					-UO11-CH3:T	-UO11-CH2:R	3
					-UO11-CH3:R	-UO11-CH2:T	4
2	=SPI 3B-W001	=S2+SPC B 站用电控制屏B	=S2+SPI 3B 外引站用电接口屏1B	530	-UO11-CH2:T	-UO11-CH3:R	1
					-UO11-CH2:R	-UO11-CH3:T	2
					-UO11-CH3:T	-UO11-CH2:R	3
					-UO11-CH3:R	-UO11-CH2:T	4

500kV第一继电器小室——>500kV第二继电器小室

序号	电缆编号	始端	终端	长度 (m)	始端接线	终端接线	光缆型号
1	=OFI 2-W001	=S2+OFI 1 1号继电器室光纤接口屏	=S2+OFI 2 2号继电器室光纤接口屏	340	-A1：25～48	-A1：25～48	LSFH-24F-24ST-24ST-L340M

500kV第一继电器小室——>500kV交流滤波器小室

序号	电缆编号	始端	终端	长度 (m)	始端接线	终端接线	光缆型号

1	=OFI 3-W001	=S2+OFI 1 1号继电器室光纤接口屏	=S2+OFI 3 3号继电器室光纤接口屏	340	-A2：25～48	-A1：25～48	LSFH-24F-24ST-24ST-L340M

专用电缆接线表

主控楼2楼 站公用控制保护设备室

序号	电缆编号	始端	终端	长度 (m)	始端接线	终端接线	电缆型号
1	=DSC A-W951	=S2+DSC A 直流站控屏A	=S2+DSC B 直流站控屏B	6	-X951	-X951	DL-PCZJ-HCM3000-L6
2	=ASC A-W951	=S2+ASC A 交流站控屏 A	=S2+ASC B 交流站控屏 B	6	-X951	-X951	DL-PCZJ-HCM3000-L6
3	=ASC A-W952	=S2+ASC A 交流站控屏 A	=S2+ASC B 交流站控屏 B	6	-X952	-X952	DL-PCZJ-HCM3000-L6
4	=SPC A-W951	=S2+SPC A 站用电控制屏A	=S2+SPC B 站用电控制屏B	6	-X951	-X951	DL-PCZJ-HCM3000-L6

主控楼2楼 极1控制保护设备室

序号	电缆编号	始端	终端	长度 (m)	始端接线	终端接线	电缆型号
1	=PCP 1A-W951	=S2+PCP 1A 极1控制屏A	=S2+PCP 1B 极1控制屏B	6	-X951	-X951	DL-PCZJ-HCM3000-L6

主控楼2楼 极2控制保护设备室

序号	电缆编号	始端	终端	长度 (m)	始端接线	终端接线	电缆型号
1	=PCP 2A-W951	=S2+PCP 2A 极2控制屏A	=S2+PCP 2B 极2控制屏B	6	-X951	-X951	DL-PCZJ-HCM3000-L6